Soluciones de Iluminación
Para Iglesias

CHAUVET PROFESSIONAL

Luminarias tipo Cabeza Móvil LED

Dinámico y versátil

Es fácil ver por qué más iglesias están agregando luminarias de cabeza móvil a sus sistemas de iluminación. Las cabezas móviles wash, spot e híbridos de hoy en día, como los de nuestras series Rogue y Maverick, son silenciosos, compactos y asequibles. Al mismo tiempo, también pueden cumplir una variedad de roles en su diseño, desde acentuar las características arquitectónicas de su iglesia hasta prestar una nueva dimensión dramática a los servicios y eventos especiales.

"Me quedé impresionado por lo brillantes que eran los accesorios Maverick. La calidad de la luz y los efectos que hicieron fueron fantásticos".

- Tim Messina de Events United

Maverick MK2 Profile
LED de 440 W con indicadores CMY e indicadores CTO + Ángulo de zoom de 13º - 37º ; Sistema de encuadre de 4 cuchillas.

Maverick MK2 Spot
LED de 440 W con indicadores CMY e indicadores CTO + Ángulo de zoom de 13º - 37º.

Maverick MK1 Spot
LED de 350 W con indicadores CMY y corrección de color CTO + Ángulo de zoom de 7º - 33º.

Maverick MK3 Wash
27 LEDs RGBW Osram de 40W con mapeo de pixeles + Ángulo de Zoom de 7º - 45º .

Maverick MK2 Wash
12 LEDs RGBW Osram de 40W con mapeo de pixeles + Rango de Zoom de 7º - 49º .

Maverick MK1 Hybrid
Lámpara Osram de 440 W con indicadores CMY y CTO en la rueda de color + 3 º - 18 º (modo Spot), 2 º (modo Beam), 19 º - 41 º (modo Wash).

Maverick MK Pyxis
Anillo exterior de 9 LEDs RGBW de 15 W, 1 LED RGBW de 60 W de píxel central + ángulo de zoom de 7º a 45º. Ángulo de haz del píxel central de 3º y Ángulo de haz del anillo exterior 5º - 28º.

"Las luminarias Rogue le dan a la iglesia la flexibilidad para crear una variedad de estilos diferentes y hacer cosas diferentes que involucren a las personas de nuevas maneras, no solo en los servicios de adoración, sino también en eventos y conciertos para jóvenes "

- Duke DeJong, Vicepresidente de integración de sistemas en CCI Solutions

Rogue R3 Spot
LED de 300 W CW con 14 colores + Ángulo de zoom de 13º - 37º.

Rogue R2X Spot
LED de 300 W CW con 14 Colores.

Rogue R1X Spot
170W CW LED con 8 colores.

Rogue R3 Wash
37 Quad LEDs de 15 W RGBW + Ángulo de zoom de 12º - 49º.

Rogue R2 Wash
19 quad LEDs RGBW + Ángulo de Zoom de 12º - 49º.

Rogue R1 Wash
7 quad-LEDs de 15W RGBW + Ángulo de Zoom de 11º - 48º.

Rogue R2X Beam
Lámpara Osram Sirius de 231W con 14 colores + ángulo de haz de 1º .

Próximamente

Rogue RH1X Hybrid
Lámpara reflectora Osram Sirius de 371W con 13 colores + ángulos de 5 º - 19 º (modo Spot), 2.5 º - 8 º (modo Beam), 18 º - 38 º (modo Wash).

Rogue R1 FX-B
5 LEDs RGBW de 15W con mapeo de pixeles.

Iluminación LED para escenarios

Atractivo y eficiente

Ahorre energía, reduzca los costos de servicios públicos y elimine los costosos reemplazos de lámparas al pasar de su antiguo sistema incandescente a nuestra galardonada serie de soluciones de LED Ovation. Además, dado que las luminarias LED producen menos calor, ganarás amigos al hacer que su pastor, miembros del coro y otros que participan en los servicios se sientan mucho más cómodos. Elegantes y discretas, estas unidades están diseñadas específicamente para aplicaciones donde el funcionamiento silencioso es crítico.

"Queríamos luminarias con una salida que nos brindara la cobertura que necesitábamos en un área grande y que también ofreciera una buena calidad de color".

- Mark Pearson de CCI

Elipsoidales Ovation

Ovation E-910FC
91 LEDs de 3 W cada uno, RGBA+Lima.

* Equipado con una rueda de color virtual que combina colores de gel populares cuando se proyecta por una fuente de tungsteno.

* Disponible en negro y blanco.

¿POR QUÉ LEDs LIMA?

El Lima se adapta de manera óptima en la longitud de onda que el ojo humano ve mejor, lo que resulta en una combinación de color superior, incluso en los tonos más sutiles, además de una salida más brillante de colores y blancos a cada temperatura de color. se adapta de manera óptima en la longitud de onda que el ojo humano ve mejor, lo que resulta en una combinación de color superior, incluso en los tonos más sutiles, además de una salida más brillante de colores y blancos a cada temperatura de color.

Rango de Temperatura de Color

2800 - 8000 K

Ovation E-930VW
91 LEDs de 3W cada uno, Blanco Variable.

* Cada temperatura de color se puede ajustar aún más para +/- verde para perfeccionar el campo de luz.

Ganador de los Premios de Nuevos Productos 2016

Ovation E-260WW
1 LED 230 W, Blanco Cálido.

* Disponible en negro y blanco.

La "D" es para Dimming (atenuación).

Los sensores automáticos inteligentes se adaptan y responden a los dimmers convencionales o a la potencia constante con DMX.

Ovation ED-200WW
1 LED 230 W, Blanco Cálido.

* Verdadera solución de retroadaptación.

Ovation E-160WW
1 LED 88 W, Warm White.

Ovation E-260CW
1 LED 230 W, Blanco Frío.

Ovation MIN-E-10CW / WW
1 LED 13 W, blanco frío / blanco cálido.

Zoom de 19º to 36º.

Accessorios para Elipsoidales

• Disponible en 14º, 19º, 26º, 36º y 50º.

• Disponible en 15º–30º y 25º–50º.

Porta Gobo de metal/vidrio

Iris de 20 hojas

LENTES HD OVATION
Todos nuestros lentes cuentan con lentes asféricas duales que brindan un enfoque preciso para una proyección de gobo nítida, soportes de marco de gel integrados con marco de gel incluido y están diseñados para uso en exteriores.

Ovation GR-1 Adapter
Permite que el rotador de gobos Ovation GR-1 IP clasificado para exteriores funcione con cualquier dispositivo de estilo ERS.

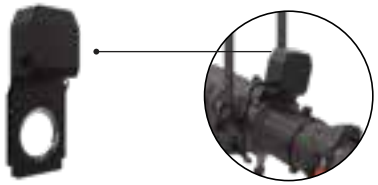

Ovation GR-1 IP
El Ovation GR-1 IP es un rotador de gobos con clasificación IP65 para el Ovation E-260WW IP y Ovation E-910FC IP.

Categoría de 8"

Ovation F-915FC
89 LEDs 3 W cada uno, RGBA+Lima.

Zoom motorizado de 30º a 85º

* La rueda de color virtual se ha agregado para que coincida con los colores de gel populares.

Rango de Temperatura de Color

2800 - 8000 K

OVATION F-915VW
89 LEDs 3W cada uno, Blanco Variable.

Zoom motorizado de 30º a 85º .

* Cada temperatura de color se puede ajustar aún más para +/- verde para perfeccionar el campo de luz.

Ovation F-265WW
1 LED 230 W, Blanco Cálido.

Zoom motorizado de 27º a 68º .

La "D" es para Dimming (atenuación).

Los sensores automáticos inteligentes se adaptan y responden a los dimmers convencionales o a la potencia constante con DMX.

Ovation FD-205WW
1 LED 230 W, Blanco Cálido.

Zoom motorizado de 20º a 72º .

Clase 6 "

Ovation F-915FC
46 LEDs 3-5 W cada uno, RGBA+Lima

Zoom motorizado de 27º a 68º .

* La rueda de color virtual se ha agregado para que coincida con los colores de gel populares.

Rango de Temperatura de Color

2800 - 8000 K

Ovation F-415VW
46 LEDs 3-4 W cada uno, Blanco Variable

Zoom motorizado de 27º a 68º .

* Cada temperatura de color se puede ajustar aún más para +/- verde para perfeccionar el campo de luz.

La "D" es para Dimming (atenuación).

Los sensores automáticos inteligentes se adaptan y responden a los dimmers convencionales o a la potencia constante con DMX.

Ovation FD-105WW
1 LED de 80 W, Blanco Cálido

Zoom manual de 14º to 63º.

Ovation F-145WW
1 LED de 70 W, Blanco Cálido

Zoom motorizado de 25º a 65º .

Clase de 3"

Ovation F-55FC
15 LEDs 3-4 W cada uno, RGBA+Lima

Zoom manual de 32º - 87º * La rueda de color virtual se ha agregado para que coincida con los colores de gel populares.

Ovation F-55WW
1 LED de 37 W, Blanco Cálido

Zoom manual de 30º a 70º.

La "D" es para Dimming (atenuación).

Montado en pista para atenuación convencional.

OVATION FTD-55WW
1 LED de 37 W, Blanco Cálido

Zoom manual de 30º a 70º.

Accesorios para Fresneles

Cortadora Ovation F 3.5 "

Cortadora Ovation F 6.25 "

Cortadora Ovation F 7.25 "

Ovation opcional de 60 grados, 7.5 "Honeycomb

Cortadoras
Todas nuestras cortadoras Ovation eliminan fugas de luz y minimizan los derrames.

Ovation Battens

Ovation B-2805FC

Batten de 69" con 280 LED de 3 W, (60 rojo, 60 verde, 60 azul, 40 ámbar, 60 limas).

Rueda virtual de color.

Ovation B-1965FC

Batten de 48" con 196 LEDs de 3 W, (42 rojos, 42 verdes, 42 azules, 28 ámbar, 42 limas).

Rueda virtual de color.

Ganador de los Premios de Nuevos Productos 2018

Ovation B-565FC

Batten de 13.9" con 56 LEDs de 3 W, (42 rojos, 42 verdes, 42 azules, 28 ámbar, 42 limas).

Rueda virtual de color.

Los filtros holográficos se bloquean fácilmente en su lugar para su uso en iluminación de ciclorama y pared, cada uno ofrece atenuación de 16 bits y PWM ajustable.

Ovation House Lights

Ovation H-605FC
60 LEDs de 3 W cada uno, RGBA+Lima

* Incluye yugo extraíble para montar como luz descendente colgante, o abrazadera a una tubería / truss para usar como wash de área general o inundación de luz direccional.

* Disponible en negro y blanco.

Rueda virtual de color.

Ovation H-265WW
1 LED 230 W, Blanco Cálido
Temperatura de Color: 3200 K.

* Incluye yugo extraíble para montar como luz descendente colgante, o abrazadera a una tubería / truss para usar como wash de área general o inundación de luz direccional.

* Disponible en negro y blanco.

Luces de Wash Ovation

Ovation P-56FC
48 LEDs de 3-5 W cada uno, RGBA+Lima.

* La rueda de color virtual se ha agregado para que coincida con los colores de gel populares.

Rango de Temperatura de Color

2800 - 8000 K

Ovation P-56VW
48 LEDs 3-4 W cada uno, Blanco Variable

* Cada temperatura de color se puede ajustar aún más para +/- verde para perfeccionar el campo de luz.

Ovation P-56WW
1 LED de 230 W, Blanco Cálido.

Ovation P-56UV
1 LED de 114 W, UV.

* Verdadera luz UV con mínima visibilidad proyectada.

Todos nuestros accesorios de definición de beam Ovation 7.5 "eliminan las fugas y los derrames de los pars.

LED Color Washes

Cálido y genuino

Produciendo colores ricos y vibrantes, nuestros washes LED pueden contribuir a la creación de un ambiente acogedor y atractivo en su iglesia. Una variedad de personalidades de luminarias, infinitas opciones de color y excelentes curvas de atenuación hacen que sea fácil reflejar los diversos temas transmitidos en diferentes puntos durante los servicios.

> "La función de zoom en los COLORADOS hace que sea fácil pasar de un aspecto de wash general a un especial muy estrecho", dijo. "El zoom, más la atenuación suave, los ha hecho de un valor incalculable".
>
> **- Ken Patterson, propietario de una compañía de iluminación de Tennessee en Knoxville**

COLORado Washes

IP65 RATED

COLORado 3 Solo
Luz tipo wash de 3 LED de 60 W RGBW, ópticas con zoom de 8º - 45º.

IP65 RATED

COLORado 2 Solo
Luz tipo wash de 3 LED de 40 W RGBW, ópticas con zoom de 8º - 42º.

IP65 RATED

COLORado 1 Solo
1 luz wash con LED de 60 W, Óptica con zoom de 8º - 55º

IP65 RATED

COLORado M Solo
1 luz wash compacta LED de 40 W, 5º - 24º Óptica con Zoom.

COLORado Battens

IP65 RATED

COLORado Solo Batten
144 3W LEDs RGBWA.

* Cada temperatura de color se puede ajustar aún más para +/- verde para perfeccionar el campo de luz.

Paneles de Video LED

Claro y brillante

Ya sea que esté mostrando texto e imágenes de inspiración, o que muestre imágenes de video en vivo, nuestros paneles de video LED sin parpadeo tienen la resolución y el brillo para brindar una experiencia de visualización positiva a los fieles, independientemente de dónde se encuentren en su santuario. Ofrecemos una gama completa de soluciones de video.

> “Cuando no estamos usando el video, simplemente mostramos esa imagen de nuestro muro de ladrillo normal en los paneles y los hacemos "desaparecer" al mezclarse con el edificio. La claridad de las imágenes de los paneles de video nos permite hacer este plan ”
>
> **- Heath Ramsey, Director Técnico**

Paneles de Video Serie F

F3
Panel de video LED de 3,9 mm píxel de 1 m x 0.5 m con una frecuencia de actualización de 3.840 Hz + parte delantera y trasera de servicio debido a sus módulos LED magnéticos.

F4 IP
Panel de video LED con pixel pitch de 4.8 mm con 1921 LEDs SMD con una frecuencia de actualización de 3.840 Hz + servicio gracias a sus módulos LED magnéticos. Clasificado IP65.

Accesorios Serie F

Road Case
Todos los paneles de video se suministran en cajas de cuatro paquetes.

MT-03
Herramienta magnética utilizada para remover los módulos LED de los páneles de video F3.

F Series Rig Bars
Disponible para colgar paneles de video de la serie F de truss o tubería.

VIP Drive 43Nova
Transmitir todo en un video wall mapper / scaler. Para usar con el protocolo de video Novastar. Compatible con paneles de video IP F3 y F4.

LED Pixel-Mapping

Candente & Único

Enriquece el escenario y atrae a tu audiencia con pantallas de mapeo de píxeles potentes y candentes. En el acelerado mundo actual de tiempo real, mantener la atención de las personas puede ser un desafío. La serie CHAUVET Professional Épix brinda imágenes sorprendentes para mantener la atención de todos.

> “Estas luminarias son populares entre muchas iglesias como Hillcrest que tienen diferentes tipos de servicios. Aprecié las luminarias para este concierto de Navidad, porque podría cambiar mucho el estilo para mantener los visuales interesantes.

- Craig Rutherford, Lighting Designer

IP65 RATED

Épix Strip IP
Tira de 39.3" con 100 LEDs RGB con mapeo de pixeles en una fila.

IP65 RATED

Épix Strip IP 50
Tira de 19.6" con 50 LEDs RGB con mapeo de pixeles en una fila.

IP65 RATED

Épix Drive 2000 IP
Aloja el procesamiento y la fuente de alimentación del sistema Épix IP y Tour.

Épix Bar Tour
Tira de 39.4 " con 150 LEDs RGB con mapeo de pixeles organizados en tres filas.

Épix Strip Tour
Tira de 19.6 "con 25 LEDs RGB con mapeo de pixeles en una fila.

Épix Strip Tour 50
Tira de 19.6 "con 25 LEDs RGB con mapeo de pixeles en una fila.

Épix Drive 900
Aloja el procesamiento y la fuente de alimentación del sistema Épix Tour.

IP67 RATED

Épix Flex 20
Tira flexible de 5 metros con 240 LEDs RGB con mapeo de pixeles.

Épix Flex Drive
Controla la Épix Flex 20 con 2 salidas plug and play que conducen hasta 4 Épix Flex 20 a 960 LEDs cada una.

IP65 RATED

Épix Flex Boost
Amplificador de voltaje en línea de 24 V que duplica la capacidad de cada salida en el Épix Flex Drive a 1920 LED u 8 Épix Flex 20.

Redes y Distribución

Confiable y fácil de usar

Configure y mantenga fácilmente los sistemas de iluminación de su iglesia con estas potentes soluciones de red basadas en DMX, RDM y Ethernet.

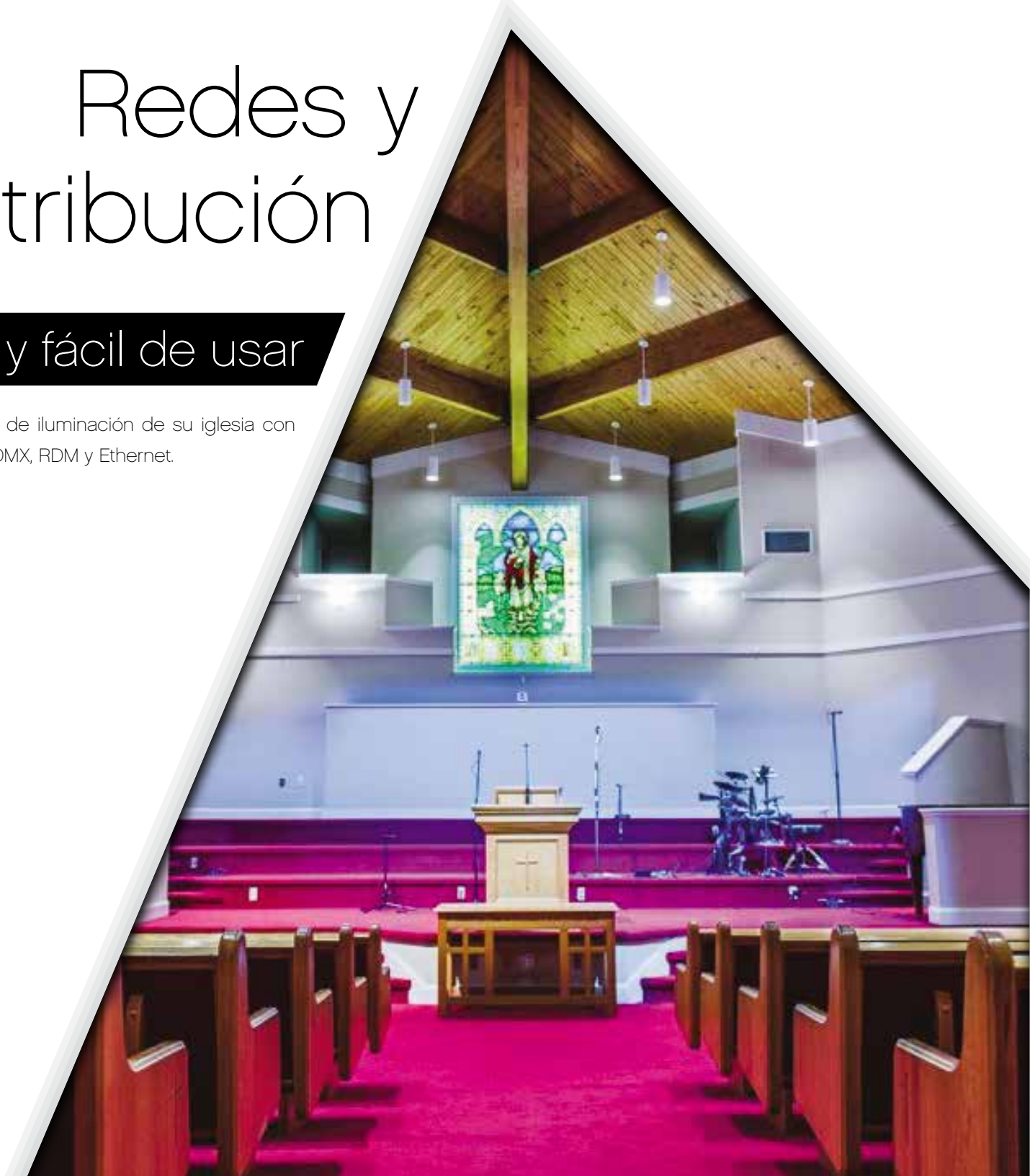

ChamSys

MagicQ MQ80

RDM habilitado
Consola.

Net-Switch

Conmutador de red confiable con un rendimiento de 48 GB para una respuesta inmediata sin retrasos 8 salidas de ArtNet, sACN, Kling-net.

Net-X II

Potente nodo DMX a Ethernet (ArtNet, sACN, Kling-net) con un grabador DMX de respaldo 8 salidas de DMX: 8 universos.

RDMX Splitter 8

Divisor DMX resistente y compatible con RDM
1 en 8 salidas de DMX: 1 universo
2 en 4 salidas de DMX: 2 universos.

Synapse 4

Paquete de relés inteligente que prolonga la vida útil de su luminaria.

Conexión DMX

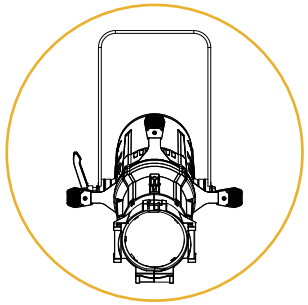

Conexión TCP / IP

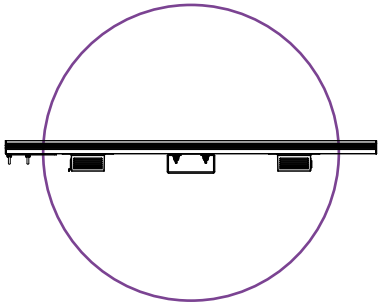

Conexión DMX

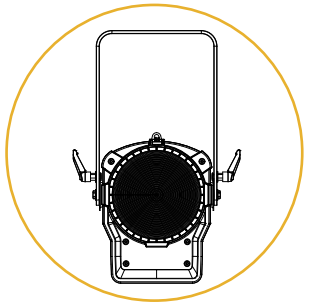

Conexión DMX

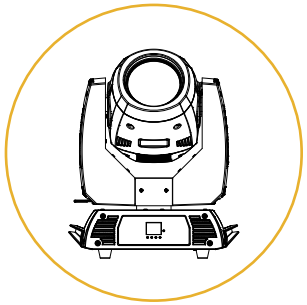

Cable de energía

Llave Cable Ethercon, (ArtNet, sACN, Kling-net) — Cable DMX — Cable de alimentación — Conexión TCP / IP — Conexión DMX

CHAUVET PROFESSIONAL

CONTÁCTENOS

OFICINA CENTRAL
5200 NW 108th Avenue
Sunrise, FL 33351 USA

SUCURSAL EN CALIFORNIA
7555 N. San Fernando Road

Burbank, CA 91505 USA

SUCURSAL DE MEXICO
Av. de las Partidas 34 - 3B
(entrada por Calle 2) Zona
Zona Industrial Lerma
Lerma, Edo. de México, CP 52000
México

SUCURSAL DE ALEMANIA
Bruno-Burgel-Str. 11
DE-28759 Bremen
Alemania

SUCURSAL DE BÉLGICA
Stokstraat 18
9770 Kruishoutem
Bélgica

SUCURSAL DE FRANCIA
3, rue Ampère
91380 Chilly Mazarin
Francia

SUCURSAL DEL REINO UNIDO
Unit 1C Brookhill Road
Industrial Estate
Pinxton, Nottingham
NG16 6NT
Reino Unido

chauvetprofessional.mx