ROGUE R1 FX-B

Quick Reference Guide

English	EN
Español	ES
Français	FR
Nederlands	NL

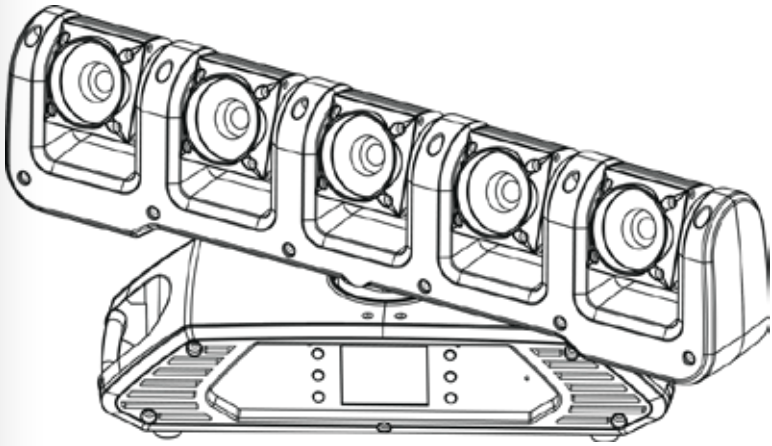

CHAUVET PROFESSIONAL

About This Guide

The Rogue R1 FX-B Quick Reference Guide (QRG) has basic product information such as connection, mounting, menu options, and DMX values. Download the User Manual from www.chauvetprofessional.com for more details.

Disclaimer

The information and specifications contained in this QRG are subject to change without notice.

Safety Notes

- DO NOT open this product. It contains no user-serviceable parts.
- DO NOT look at the light source when the product is on.
- To eliminate unnecessary wear and improve its lifespan, during periods of non-use completely disconnect the product from power via breaker or by unplugging it.
- CAUTION: When transferring product from extreme temperature environments, (e.g., cold truck to warm humid ballroom) condensation may form on the internal electronics of the product. To avoid causing a failure, allow product to fully acclimate to the surrounding environment before connecting it to power.
- CAUTION: This product's housing may be hot when lights are operating.
- Mount this product in a location with adequate ventilation, at least 20 in (50 cm) from adjacent surfaces.
- DO NOT leave any flammable material within 50 cm of this product while operating or connected to power.
- USE a safety cable when mounting this product overhead.
- DO NOT operate this product outdoors or in any location where dust, excessive heat, water, or humidity may affect it. (IP20)
- DO NOT operate this product if the housing, lenses, or cables appear damaged.
- DO NOT connect this product to a dimmer or rheostat.
- ONLY connect this product to a grounded and protected circuit.
- ONLY use the mounting brackets or the handles to carry this product. Do not carry by the moving head.
- In the event of a serious operating problem, stop using immediately.
- The maximum ambient temperature is 113 °F (45 °C). Do not operate this product at higher temperatures.

Contact

Outside the U.S., United Kingdom, Ireland, Mexico, or Benelux, contact your distributor to request support or return a product. From inside the U.S., UK, Ireland, Mexico, or Benelux, use the information in Contact Us at the end of this QRG.

What Is Included

- Rogue R1 FX-B
- Neutrik® powerCON® power cord
- 2 Omega brackets with mounting hardware
- Warranty Card
- Quick Reference Guide

AC Power

This product has an auto-ranging power supply that can work with an input voltage range of 100–240 VAC, 50/60 Hz.

To eliminate unnecessary wear and improve its lifespan, during periods of non-use completely disconnect the product from power via breaker or by unplugging it.

Power Linking

You can link up to 8 Rogue R1 FX-B products at 120 V, 14 products at 208 V, or 15 products at 230 V. Never exceed this number. Power linking cords can be purchased separately.

AC Plug

Connection	Wire (U.S.)	Wire (Europe)	Screw Color
AC Live	Black	Brown	Yellow/Brass
AC Neutral	White	Blue	Silver
AC Ground	Green/Yellow	Green/Yellow	Green

Replacing The Fuse

1. Disconnect this product from power.
2. Using a flat-head screwdriver, unscrew the fuse holder cap from the housing.
3. Remove blown fuse and replace with a good fuse of the same type and rating.
4. Screw the fuse holder cap back in place and reconnect power.

Signal Connections

You can link the Rogue R1 FX-B to a controller or controller software using a DMX connection, an Ethernet connection, or both. If using other Art-Net™, sACN, or Kling-Net -compatible products with the Rogue R1 FX-B, you can control each individually on a single network. See the User Manual for information about how to connect and configure the product for these signals.

Control Personalities

The Rogue R1 FX-B uses DMX, Art-Net™, sACN, and Kling-Net for its control personalities:

Single Control	Dual Control Movement	Dual Control Pixel
Tour 2 (52-channel)		
Tour (47-channel)		
Advanced (47-channel)	**Advanced** (23-channel)	**RGBW** (20-channel)
Standard (25-channel)	**Standard** (17-channel)	**RGB** (15-channel)
Basic (18-channel)	**Basic** (10-channel)	Uses DMX, Art-Net, sACN, or Kling-Net
Uses DMX, Art-Net™, or sACN		

DMX Connection

The Rogue R1 FX-B will work with a DMX controller using a 3- or 5-pin DMX data connection. A DMX Primer is available from www.chauvetprofessional.com.

Art-Net™ Connection

Art-Net™ is an Ethernet protocol that uses TCP/IP which transfers a large amount of DMX512 data using an Neutrik® etherCON® RJ45 connection over a large network. An Art-Net™ protocol document is available from www.chauvetprofessional.com. Chauvet Professional recommends using unicast Art-Net™ for best results.
Art-Net™ designed by and copyright Artistic Licence Holdings Ltd.

sACN Connection

Also known as ANSI E1.31, Streaming-ACN is an Ethernet protocol that uses the layering and formatting of Architecture for Control Networks to transport DMX512 data over IP or any other ACN compatible network. ACN is maintained by the Professional Lighting and Sound Association (PLASA).

Kling-Net Connection

Kling-Net is a network protocol that allows auto configuration of display devices using a Neutrik® etherCON® RJ45 Ethernet connection. Refer to the ArKaos software manual for detailed instructions on programming this product.

For smooth-running operation, ArKaos Kling-Net requires a gigabit (1000 Mbps) Ethernet card and network router.

Mounting

Before mounting this product, read the Safety Notes. Use at least two mounting points per product. Make sure the mounting clamps are capable of supporting the weight of the product. For our Chauvet line of mounting clamps, go to http://trusst.com/products/.

Product Mounting Diagram

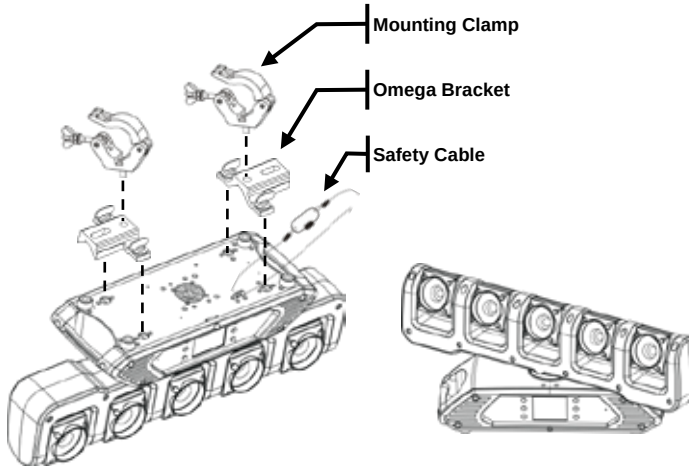

Overhead Mounting

Floor Mounting

Touchscreen Control Panel

The Rogue R1 FX-B has a touchscreen display as well as 6 control buttons. The touchscreen can be locked and calibrated through the **Setup** options in the menu.

Control Panel Description

Button	Function
< ⇧ >	Navigates upwards through the menu list or increases the numeric value when in a function
< ☰ >	Exits from the current menu or function
< ⇩ >	Navigates downwards through the menu list or decreases the numeric value when in a function
< ⇦ >	Navigates leftwards through the menu list
< ⏎ >	Enables the currently displayed menu or sets the currently selected value into the selected function
< ⇨ >	Navigates rightwards through the menu list

Menu Map

Programming Levels							Description
Control Settings							**Control Settings Main Level**
Control Settings	**Single Control**	**DMX**	**Personality**		**Basic**		Sets the DMX personality, from Basic (18CH), Standard (25CH), Advanced (47CH), Tour (47CH) or Tour 2 (52CH)
					Standard		
					Advanced		
					Tour		
					Tour 2		
			Start Address		**001–512**		Sets the DMX starting address
		ArtNet	**Personality**		**Basic**		Sets the Art-Net™ personality from Basic (18CH), Standard (25CH), Advanced (47CH), Tour (47CH) or Tour 2 (52CH)
					Standard		
					Advanced		
					Tour		
					Tour 2		
			Start Address		**001–512**		Sets the Art-Net™ starting address
			Universe		**0–254**		Sets the Art-Net™ universe
		sACN	**Personality**		**Basic**		Sets the sACN personality, from Basic (18CH), Standard (25CH), Advanced (47CH), Tour (47CH) or Tour 2 (52CH)
					Standard		
					Advanced		
					Tour		
					Tour 2		
			Start Address		**001–512**		Sets the sACN starting address
			Universe		**0–255**		Sets the sACN universe
	Dual Control	**Movement**	**DMX**	**Personality**	**Basic**		Sets the DMX personality, from Basic (10CH), Standard (17CH), or Advanced (23CH)
					Standard		
					Advanced		
				Start Address	**001–512**		Sets the DMX starting address
			ArtNet	**Personality**	**Basic**		Sets the Art-Net™ personality, from Basic (10CH), Standard (17CH), or Advanced (23CH)
					Standard		
					Advanced		
				Start Address	**001–512**		Sets the Art-Net™ starting address
				Universe	**0–254**		Sets the Art-Net™ universe
			sACN	**Personality**	**Basic**		Sets the sACN personality, from Basic (10CH), Standard (17CH), or Advanced (23CH)
					Standard		
					Advanced		
				Start Address	**001–512**		Sets the sACN starting address
				Universe	**0–255**		Sets the sACN universe
		Pixels	**DMX**	**Personality**	**RGB**		Sets the DMX personality, from RGB (15CH) or RGBW (20CH)
					RGBW		
				Start Address	**001–512**		Sets the DMX starting address
			ArtNet	**Personality**	**RGB**		Sets the Art-Net™ personality, from RGB (15CH) or RGBW (20CH)
					RGBW		
				Start Address	**001–512**		Sets the Art-Net™ starting address
				Universe	**0–254**		Sets the Art-Net™ universe
			sACN	**Personality**	**RGB**		Sets the sACN personality, from RGB (15CH) or RGBW (20CH)
					RGBW		
				Start Address	**001–512**		Sets the sACN starting address
				Universe	**0–255**		Sets the sACN universe
			KlingNet	**Personality**	**RGB**		Sets the Kling-Net personality, from RGB (15CH) or RGBW (20CH)
					RGBW		

Note: In Dual Control mode, the Movement protocol and the Pixel protocol cannot be the same.

Menu Map (cont.)

Programming Levels				Description
Test Mode				**Test Mode Main Level**
Test Mode	**Auto test**			Auto test all functions
	Manual test	**Pan**	**000–255**	Manually control and test all settings through the control panel
		Pan Speed		
		Pan 360		
		Tilt 1		
		Tilt 2		
		Tilt 3		
		Tilt 4		
		Tilt 5		
		Tilt Speed		
		Tilt 1 360		
		Tilt 2 360		
		Tilt 3 360		
		Tilt 4 360		
		Tilt 5 360		
		Dimmer		
		Shutter		
		Red		
		Green		
		Blue		
		White		
		Color		
		LED Macro		
		LED Macro Speed		
Setup				**Setup Main Level**
Setup	**Network Settings**	**IP Mode**	**Manual**	Manually set IP address
			DHCP	Network sets IP address
			Static	Product sets IP address
		IP	***xxx.xxx.xxx.xxx***	Set IP address in Manual mode
		SubMask	***xxx.xxx.xxx.xxx***	Set Subnet Mask in Manual mode
	Pan Reverse	**NO**		Normal pan
		YES		Reversed pan
	Tilt Reverse	**NO**		Normal tilt
		YES		Reversed tilt
	Screen Reverse	**NO**		Normal display
		YES		Inverted display
		AUTO		Automatic display orientation
	Pan Angle	**540**		540° pan range
		360		360° pan range
		180		180° pan range
	Tilt Angle	**540**		540° tilt range
		270		270° tilt range
		180		180° tilt range
	BL. O. P/T Move	**NO**		Do not black out while pan/tilt
		YES		Blackout while pan/tilt
	Calibration	**NO**		Keep current settings
		YES		Calibrate touchscreen
	Touchscreen Lock	**NO**		Display responds to touch
		YES		Display does not respond to touch
	Lock Screen	**NO**		Lock the buttons and touch screen Passcode: 0920
		YES		

Menu Map (cont.)

Programming Levels				Description
Setup (cont.)				**Setup Main Level** (cont.)
Setup (cont.)	**Backlight Timer**	**30S**		Display turns off after 30 seconds
		1M		Display turns off after 1 minute
		5M		Display turns off after 5 minutes
		ON		Display stays on
	Loss of Data	**Hold**		Holds last signal received
		Close		Blacks out fixture
	C Mixing Mode	**RGBW**		Additive color mixing (0–100%)
		CMY		Subtractive color mixing (100%–0)
	Dimmer Curve	**Linear**		Set the dimmer curve
		Square		
		I Squa		
		SCurve		
	Dimmer Speed	**Smooth**		Change the dimmer speed
		Fast		
	PWM Option	**600Hz**		Selects the PWM output frequency
		1200Hz		
		2000Hz		
		4000Hz		
		6000Hz		
		25000Hz		
	Color Balance	**Red**	**100–255**	Sets red LED maximum value
		Green		Sets green LED maximum value
		Blue		Sets blue LED maximum value
		White		Sets white LED maximum value
	Preset Select	**PRESET A**		Recorded preset menu options
		PRESET B		
		PRESET C		
	Preset Sync	**NO**		Allows recorded preset menu options to be transferred to other Rogue R1 FXBs in the DMX daisy chain
		YES		
	Reset Function	**Pan**	**NO**	Reset individual functions or all functions from start-up
			YES	
		Tilt	**NO**	
			YES	
		All	**NO**	
			YES	
	Factory Settings	**NO**		Reset to factory default settings
		YES		
Sys Info				**Sys Info Main Level**
Sys Info	**Fixture Information**	**Ver**	***VX***	Shows firmware version
		Running Mode	***Xxx***	Shows current running mode
		DMX Address	***xxx***	Shows current starting address
		Temperature	***xx***	Shows current product temperature in °C
		Fixture Hours	***xxxxx***	Shows number of hours product has been powered on
		IP	***xxx.xxx.xxx.xxx***	Shows current IP address
		SubMask	***xxx.xxx.xxx.xxx***	Shows current Subnet Mask
		MAC	***xx.xx.xx.xx.xx.xx***	Shows current MAC address
	Error Information	**No Error!***		Shows any errors, or No Error!

Menu Map (cont.)

Programming Levels				Description
Sys Info (cont.)				**Sys Info Main Level** (cont.)
Sys Info (cont.)	**Channel Information**	**Frequency**	***xxx***	Shows all current values from input signals, 000–255
		Pan		
		Pan Fine		
		Pan 360		
		Tilt 1		
		Tilt 1 Fine		
		Tilt 2		
		Tilt 2 Fine		
		Tilt 3		
		Tilt 3 Fine		
		Tilt 4		
		Tilt 4 Fine		
		Tilt 5		
		Tilt 5 Fine		
		Tilt 1 360		
		Tilt 2 360		
		Tilt 3 360		
		Tilt 4 360		
		Tilt 5 360		
		Y Macro		
		Y Macro Speed		
		Function		
		Dimmer		
		Shutter		
		Color		
		Lamp Number		
		LED Macro		
		LED Ma. Speed		
		Red 1		
		Green 1		
		Blue 1		
		White 1		
		Red 2		
		Green 2		
		Blue 2		
		White 2		
		Red 3		
		Green 3		
		Blue 3		
		White 3		
		Red 4		
		Green 4		
		Blue 4		
		White 4		
		Red 5		
		Green 5		
		Blue 5		
		White 5		

Single Control Values

Tour 2 (52CH)

Channel	Function	Value	Percent/Setting
1	**Pan**	000 ó 255	0–100%
2	**Fine Pan**	000 ó 255	0–100%
3	**Continuous Pan**	000	No function
		001 ó 127	Counterclockwise rotation, slow to fast
		128	Stop
		129 ó 255	Clockwise rotation, slow to fast
4	**Tilt Macro**	000 ó 047	No function
		048 ó 055	Tilt macro 1
		056 ó 063	Tilt macro 2
		064 ó 071	Tilt macro 3
		072 ó 079	Tilt macro 4
		080 ó 087	Tilt macro 5
		088 ó 095	Tilt macro 6
		096 ó 103	Tilt macro 7
		104 ó 111	Tilt macro 8
		112 ó 119	Tilt macro 9
		120 ó 127	Tilt macro 10
		128 ó 135	Tilt macro 11
		136 ó 143	Tilt macro 12
		144 ó 151	Tilt macro 13
		152 ó 159	Tilt macro 14
		160 ó 167	Tilt macro 15
		168 ó 175	Tilt macro 16
		176 ó 183	Tilt macro 17
		184 ó 191	Tilt macro 18
		192 ó 199	Tilt macro 19
		200 ó 207	Tilt macro 20
		208 ó 215	Tilt macro 21
		216 ó 223	Tilt macro 22
		224 ó 231	Tilt macro 23
		232 ó 239	Tilt macro 24
		240 ó 247	Tilt macro 25
		248 ó 255	Tilt macro 26
5	**Tilt Macro Speed**	000 ó 255	Fast to slow
6	**Control**	000 ó 009	No function
		010 ó 014	Manual tilt blackout
		015 ó 019	Cancel manual tilt blackout
		020 ó 024	1 fixture macro
		025 ó 029	2 fixture macro 1
		030 ó 034	2 fixture macro 2
		035 ó 039	4 fixture macro 1
		040 ó 044	4 fixture macro 2
		045 ó 049	4 fixture macro 3
		050 ó 054	4 fixture macro 4
		055 ó 059	Pan reset
		060 ó 064	Tilt reset

Tour 2 (52CH cont.)	Channel	Function	Value	Percent/Setting
	6	Control	065 ó 069	No function (reserved for future use)
			070 ó 074	Reset all
			075 ó 079	No function (reserved for future use)
			080 ó 084	Pan/Tilt reverse
			085 ó 089	Pan reverse
			090 ó 094	Tilt reverse
			095 ó 099	Cancel pan reverse
			100 ó 104	Cancel tilt reverse
			105 ó 109	Cancel pan/tilt reverse
			110 ó 114	No function (reserved for future use)
			115 ó 119	Link all heads to head 1
			120 ó 124	Unlink all heads from head 1
			125 ó 129	No function (reserved for future use)
			130 ó 134	No function (reserved for future use)
			135 ó 139	Dimmer speed mode fast
			140 ó 144	Dimmer speed mode smooth
			145 ó 255	No function
	7	Dimmer	000 ó 255	0–100%
	8	Shutter	000 ó 019	Off
			020 ó 024	On
			025 ó 064	Strobe 1, fast to slow
			065 ó 069	On
			070 ó 084	Strobe 2 (Fast on, slow off) fast to slow
			085 ó 089	On
			090 ó 104	Strobe 3 (Slow on, fast off) fast to slow
			105 ó 109	On
			110 ó 124	Strobe 4 (Random) fast to slow
			125 ó 129	On
			130 ó 144	Strobe 5 (Random fast on, slow off) fast to slow
			145 ó 149	On
			150 ó 164	Strobe 6 (Random slow on, fast off) fast to slow
			165 ó 169	On
			170 ó 184	Strobe 7 (Pulse) fast to slow
			185 ó 189	On
			190 ó 204	Strobe 8 (Random pulse) fast to slow
			205 ó 209	On
			210 ó 224	Strobe 9 (Fade in, fade out) fast to slow
			225 ó 229	On
			230 ó 244	Strobe 10 (Random pulse) fast to slow
			245 ó 255	On
	9	Color Macro	000 ó 013	No function
			014 ó 020	Color 1
			021 ó 028	Color 2
			029 ó 036	Color 3
			037 ó 044	Color 4
			045 ó 052	Color 5
			053 ó 060	Color 6
			061 ó 068	Color 7
			069 ó 076	Color 8
			077 ó 084	Color 9

Tour 2 (52CH cont.)	Channel	Function	Value	Percent/Setting				
	9	**Color Macro**	085 ó 092	Color 10				
			093 ó 100	Color 11				
			101 ó 108	Color 12				
			109 ó 116	Color 13				
			117 ó 124	Color 14				
			125 ó 133	Color 15				
			134 ó 185	No function				
			186 ó 207	Rainbow effect, fast to slow				
			208 ó 213	Stop				
			214 ó 235	Reverse Rainbow effect, fast to slow				
			236 ó 240	No function				
			241 ó 255	Color jump, fast to slow				
	10	**On/Off Preset** (● = on; ○ = off)		Head 1	Head 2	Head 3	Head 4	Head 5
			000 ó 005	●	●	●	●	●
			006 ó 011	○	●	●	●	●
			012 ó 017	○	○	●	●	●
			018 ó 023	○	○	○	●	●
			024 ó 029	○	○	○	○	●
			030 ó 035	○	○	○	○	○
			036 ó 041	●	○	○	○	○
			042 ó 047	●	●	○	○	○
			048 ó 053	●	●	●	○	○
			054 ó 059	●	●	●	●	○
			060 ó 065	●	●	●	●	●
			066 ó 071	○	○	○	○	○
			072 ó 077	●	○	○	○	○
			078 ó 083	○	●	○	○	○
			084 ó 089	○	○	●	○	○
			090 ó 095	○	○	○	●	○
			096 ó 101	○	○	○	○	●
			102 ó 107	○	○	○	○	○
			108 ó 113	●	●	○	○	○
			114 ó 119	○	●	●	○	○
			120 ó 125	○	○	●	●	○
			126 ó 131	○	○	○	●	●
			132 ó 137	●	○	○	○	●
			138 ó 143	○	○	○	○	○
			144 ó 149	○	●	●	●	●
			150 ó 155	●	○	●	●	●
			156 ó 161	●	●	○	●	●
			162 ó 167	●	●	●	○	●
			168 ó 173	●	●	●	●	○
			174 ó 179	○	○	○	○	○
			180 ó 185	○	○	○	○	●
			186 ó 191	○	○	○	●	●
			192 ó 197	○	○	●	●	●
			198 ó 203	○	●	●	●	●
			204 ó 209	●	●	●	●	●
			210 ó 215	○	○	○	○	○
			216 ó 221	●	●	●	○	○
			222 ó 227	○	●	●	●	○
			228 ó 233	○	○	●	●	●

Tour 2 (52CH cont.)	Channel	Function	Value	Percent/Setting				
				Head 1	Head 2	Head 3	Head 4	Head 5
	10	**On/Off Preset** (● = on; ○ = off)	234 ó 239	●	○	○	●	●
			240 ó 245	●	●	○	○	●
			246 ó 255	●	●	●	●	●
	11	**LED Macro/ Auto Program**	000 ó 015	No function				
			016 ó 020	LED Macro 1				
			021 ó 025	LED Macro 2				
			026 ó 030	LED Macro 3				
			031 ó 035	LED Macro 4				
			036 ó 040	LED Macro 5				
			041 ó 045	LED Macro 6				
			046 ó 050	LED Macro 7				
			051 ó 055	LED Macro 8				
			056 ó 060	LED Macro 9				
			061 ó 065	LED Macro 10				
			066 ó 070	LED Macro 11				
			071 ó 075	LED Macro 12				
			076 ó 080	LED Macro 13				
			081 ó 085	LED Macro 14				
			086 ó 090	LED Macro 15				
			091 ó 095	LED Macro 16				
			096 ó 100	LED Macro 17				
			101 ó 105	LED Macro 18				
			106 ó 110	LED Macro 19				
			111 ó 115	LED Macro 20				
			116 ó 120	LED Macro 21				
			121 ó 125	LED Macro 22				
			126 ó 130	LED Macro 23				
			131 ó 135	LED Macro 24 (cycle 1–23)				
			136 ó 140	Auto program 1				
			141 ó 145	Auto program 2				
			146 ó 150	Auto program 3				
			151 ó 155	Auto program 4				
			156 ó 160	Auto program 5				
			161 ó 165	Auto program 6				
			166 ó 170	Auto program 7				
			171 ó 175	Auto program 8				
			176 ó 180	Auto program 9				
			181 ó 185	Auto program 10				
			186 ó 190	Auto program 11				
			191 ó 195	Auto program 12				
			196 ó 200	Auto program 13				
			201 ó 205	Auto program 14				
			206 ó 210	Auto program 15				
			211 ó 215	Auto program 16				
			216 ó 220	Auto program 17				
			221 ó 225	Auto program 18				
			226 ó 230	Auto program 19				
			231 ó 235	Auto program 20				
			236 ó 240	Auto program 21				
			241 ó 245	Auto program 22				
			246 ó 250	Auto program 23				
			251 ó 255	Auto program 24 (cycle 1–23)				
	12	**LED Macro Speed**	000 ó 255	Slow to fast				

Tour 2 (52CH cont.)	Channel	Function	Value	Percent/Setting
	13	**Tilt 1**	000 ó 255	0–100%
	14	**Fine Tilt 1**	000 ó 255	0–100%
	15	**Continuous Tilt 1**	000 001 ó 127 128 129 ó 255	No function Counterclockwise rotation, slow to fast Stop Clockwise rotation, slow to fast
	16	**Head 1 Dimmer**	000 ó 255	0–100%
	17	**Head 1 Red**	000 ó 255	RGBW mode: 0–100% / CMY mode: 100%–0
	18	**Head 1 Green**	000 ó 255	RGBW mode: 0–100% / CMY mode: 100%–0
	19	**Head 1 Blue**	000 ó 255	RGBW mode: 0–100% / CMY mode: 100%–0
	20	**Head 1 White**	000 ó 255	RGBW mode: 0–100% / CMY mode: 100%–0
	21	**Tilt 2**	000 ó 255	0–100%
	22	**Fine Tilt 2**	000 ó 255	0–100%
	23	**Continuous Tilt 2**	000 001 ó 127 128 129 ó 255	No function Counterclockwise rotation, slow to fast Stop Clockwise rotation, slow to fast
	24	**Head 2 Dimmer**	000 ó 255	0–100%
	25	**Head 2 Red**	000 ó 255	RGBW mode: 0–100% / CMY mode: 100%–0
	26	**Head 2 Green**	000 ó 255	RGBW mode: 0–100% / CMY mode: 100%–0
	27	**Head 2 Blue**	000 ó 255	RGBW mode: 0–100% / CMY mode: 100%–0
	28	**Head 2 White**	000 ó 255	RGBW mode: 0–100% / CMY mode: 100%–0
	29	**Tilt 3**	000 ó 255	0–100%
	30	**Fine Tilt 3**	000 ó 255	0–100%
	31	**Continuous Tilt 3**	000 001 ó 127 128 129 ó 255	No function Counterclockwise rotation, slow to fast Stop Clockwise rotation, slow to fast
	32	**Head 3 Dimmer**	000 ó 255	0–100%
	33	**Head 3 Red**	000 ó 255	RGBW mode: 0–100% / CMY mode: 100%–0
	34	**Head 3 Green**	000 ó 255	RGBW mode: 0–100% / CMY mode: 100%–0
	35	**Head 3 Blue**	000 ó 255	RGBW mode: 0–100% / CMY mode: 100%–0
	36	**Head 3 White**	000 ó 255	RGBW mode: 0–100% / CMY mode: 100%–0
	37	**Tilt 4**	000 ó 255	0–100%
	38	**Fine Tilt 4**	000 ó 255	0–100%
	39	**Continuous Tilt 4**	000 001 ó 127 128 129 ó 255	No function Counterclockwise rotation, slow to fast Stop Clockwise rotation, slow to fast
	40	**Head 4 Dimmer**	000 ó 255	0–100%
	41	**Head 4 Red**	000 ó 255	RGBW mode: 0–100% / CMY mode: 100%–0
	42	**Head 4 Green**	000 ó 255	RGBW mode: 0–100% / CMY mode: 100%–0
	43	**Head 4 Blue**	000 ó 255	RGBW mode: 0–100% / CMY mode: 100%–0
	44	**Head 4 White**	000 ó 255	RGBW mode: 0–100% / CMY mode: 100%–0
	45	**Tilt 5**	000 ó 255	0–100%
	46	**Fine Tilt 5**	000 ó 255	0–100%
	47	**Continuous Tilt 5**	000 001 ó 127 128 129 ó 255	No function Counterclockwise rotation, slow to fast Stop Clockwise rotation, slow to fast
	48	**Head 5 Dimmer**	000 ó 255	0–100%

Tour 2 (52CH cont.)

Channel	Function	Value	Percent/Setting
45	**Tilt 5**	000 ó 255	0–100%
46	**Fine Tilt 5**	000 ó 255	0–100%
47	**Continuous Tilt 5**	000	No function
		001 ó 127	Counterclockwise rotation, slow to fast
		128	Stop
		129 ó 255	Clockwise rotation, slow to fast
48	**Head 5 Dimmer**	000 ó 255	0–100%
49	**Head 5 Red**	000 ó 255	RGBW mode: 0–100% / CMY mode: 100%–0
50	**Head 5 Green**	000 ó 255	RGBW mode: 0–100% / CMY mode: 100%–0
51	**Head 5 Blue**	000 ó 255	RGBW mode: 0–100% / CMY mode: 100%–0
52	**Head 5 White**	000 ó 255	RGBW mode: 0–100% / CMY mode: 100%–0

Tour (47CH)

Channel	Function	Value	Percent/Setting
1	**Pan**	000 ó 255	0–100%
2	**Fine Pan**	000 ó 255	0–100%
3	**Continuous Pan**	000	No function
		001 ó 127	Counterclockwise rotation, slow to fast
		128	Stop
		129 ó 255	Clockwise rotation, slow to fast
4	**Tilt Macro**	000 ó 047	No function
		048 ó 055	Tilt macro 1
		056 ó 063	Tilt macro 2
		064 ó 071	Tilt macro 3
		072 ó 079	Tilt macro 4
		080 ó 087	Tilt macro 5
		088 ó 095	Tilt macro 6
		096 ó 103	Tilt macro 7
		104 ó 111	Tilt macro 8
		112 ó 119	Tilt macro 9
		120 ó 127	Tilt macro 10
		128 ó 135	Tilt macro 11
		136 ó 143	Tilt macro 12
		144 ó 151	Tilt macro 13
		152 ó 159	Tilt macro 14
		160 ó 167	Tilt macro 15
		168 ó 175	Tilt macro 16
		176 ó 183	Tilt macro 17
		184 ó 191	Tilt macro 18
		192 ó 199	Tilt macro 19
		200 ó 207	Tilt macro 20
		208 ó 215	Tilt macro 21
		216 ó 223	Tilt macro 22
		224 ó 231	Tilt macro 23
		232 ó 239	Tilt macro 24
		240 ó 247	Tilt macro 25
		248 ó 255	Tilt macro 26
5	**Tilt Macro Speed**	000 ó 255	Fast to slow

Tour (47CH cont.)

Channel	Function	Value	Percent/Setting
6	Control	000 ó 009	No function
		010 ó 014	Manual tilt blackout
		015 ó 019	Cancel manual tilt blackout
		020 ó 024	1 fixture macro
		025 ó 029	2 fixture macro 1
		030 ó 034	2 fixture macro 2
		035 ó 039	4 fixture macro 1
		040 ó 044	4 fixture macro 2
		045 ó 049	4 fixture macro 3
		050 ó 054	4 fixture macro 4
		055 ó 059	Pan reset
		060 ó 064	Tilt reset
		065 ó 069	No function (reserved for future use)
		070 ó 074	Reset all
		075 ó 079	No function (reserved for future use)
		080 ó 084	Pan/Tilt reverse
		085 ó 089	Pan reverse
		090 ó 094	Tilt reverse
		095 ó 099	Cancel pan reverse
		100 ó 104	Cancel tilt reverse
		105 ó 109	Cancel pan/tilt reverse
		110 ó 114	No function (reserved for future use)
		115 ó 119	Link all heads to head 1
		120 ó 124	Unlink all heads from head 1
		125 ó 129	No function (reserved for future use)
		130 ó 134	No function (reserved for future use)
		135 ó 139	Dimmer speed mode fast
		140 ó 144	Dimmer speed mode smooth
		145 ó 255	No function
7	Dimmer	000 ó 255	0–100%
8	Shutter	000 ó 019	Off
		020 ó 024	On
		025 ó 064	Strobe 1, fast to slow
		065 ó 069	On
		070 ó 084	Strobe 2 (Fast on, slow off) fast to slow
		085 ó 089	On
		090 ó 104	Strobe 3 (Slow on, fast off) fast to slow
		105 ó 109	On
		110 ó 124	Strobe 4 (Random) fast to slow
		125 ó 129	On
		130 ó 144	Strobe 5 (Random fast on, slow off) fast to slow
		145 ó 149	On
		150 ó 164	Strobe 6 (Random slow on, fast off) fast to slow
		165 ó 169	On
		170 ó 184	Strobe 7 (Pulse) fast to slow
		185 ó 189	On
		190 ó 204	Strobe 8 (Random pulse) fast to slow
		205 ó 209	On
		210 ó 224	Strobe 9 (Fade in, fade out) fast to slow
		225 ó 229	On
		230 ó 244	Strobe 10 (Random pulse) fast to slow
		245 ó 255	On

Tour (47CH cont.)

Channel	Function	Value	Percent/Setting
9	**Color Macro**	000 ó 013	No function
		014 ó 020	Color 1
		021 ó 028	Color 2
		029 ó 036	Color 3
		037 ó 044	Color 4
		045 ó 052	Color 5
		053 ó 060	Color 6
		061 ó 068	Color 7
		069 ó 076	Color 8
		077 ó 084	Color 9
		085 ó 092	Color 10
		093 ó 100	Color 11
		101 ó 108	Color 12
		109 ó 116	Color 13
		117 ó 124	Color 14
		125 ó 133	Color 15
		134 ó 185	No function
		186 ó 207	Rainbow effect, fast to slow
		208 ó 213	Stop
		214 ó 235	Reverse Rainbow effect, fast to slow
		236 ó 240	No function
		241 ó 255	Color jump, fast to slow

			Head 1	Head 2	Head 3	Head 4	Head 5
10	**On/Off Preset** (● = on; ○ = off)	000 ó 005	●	●	●	●	●
		006 ó 011	○	●	●	●	●
		012 ó 017	○	○	●	●	●
		018 ó 023	○	○	○	●	●
		024 ó 029	○	○	○	○	●
		030 ó 035	○	○	○	○	○
		036 ó 041	●	○	○	○	○
		042 ó 047	●	●	○	○	○
		048 ó 053	●	●	●	○	○
		054 ó 059	●	●	●	●	○
		060 ó 065	●	●	●	●	●
		066 ó 071	○	○	○	○	○
		072 ó 077	●	○	○	○	○
		078 ó 083	○	●	○	○	○
		084 ó 089	○	○	●	○	○
		090 ó 095	○	○	○	●	○
		096 ó 101	○	○	○	○	●
		102 ó 107	○	○	○	○	○
		108 ó 113	●	●	○	○	○
		114 ó 119	○	●	●	○	○
		120 ó 125	○	○	●	●	○
		126 ó 131	○	○	○	●	●
		132 ó 137	●	○	○	○	●
		138 ó 143	○	○	○	○	○
		144 ó 149	○	●	●	●	●
		150 ó 155	●	○	●	●	●
		156 ó 161	●	●	○	●	●
		162 ó 167	●	●	●	○	●
		168 ó 173	●	●	●	●	○

Tour (47CH cont.)

Channel	Function	Value	Percent/Setting				
			Head 1	Head 2	Head 3	Head 4	Head 5
10	**On/Off Preset** (● = on; ○ = off)	174 ó 179	○	○	○	○	○
		180 ó 185	○	○	○	○	●
		186 ó 191	○	○	○	●	●
		192 ó 197	○	○	●	●	●
		198 ó 203	○	●	●	●	●
		204 ó 209	●	●	●	●	●
		210 ó 215	○	○	○	○	○
		216 ó 221	●	●	●	○	○
		222 ó 227	○	●	●	●	○
		228 ó 233	○	○	●	●	●
		234 ó 239	●	○	○	●	●
		240 ó 245	●	●	○	○	●
		246 ó 255	●	●	●	●	●
11	**LED Macro/ Auto Program**	000 ó 015	No function				
		016 ó 020	LED Macro 1				
		021 ó 025	LED Macro 2				
		026 ó 030	LED Macro 3				
		031 ó 035	LED Macro 4				
		036 ó 040	LED Macro 5				
		041 ó 045	LED Macro 6				
		046 ó 050	LED Macro 7				
		051 ó 055	LED Macro 8				
		056 ó 060	LED Macro 9				
		061 ó 065	LED Macro 10				
		066 ó 070	LED Macro 11				
		071 ó 075	LED Macro 12				
		076 ó 080	LED Macro 13				
		081 ó 085	LED Macro 14				
		086 ó 090	LED Macro 15				
		091 ó 095	LED Macro 16				
		096 ó 100	LED Macro 17				
		101 ó 105	LED Macro 18				
		106 ó 110	LED Macro 19				
		111 ó 115	LED Macro 20				
		116 ó 120	LED Macro 21				
		121 ó 125	LED Macro 22				
		126 ó 130	LED Macro 23				
		131 ó 135	LED Macro 24 (cycle 1–23)				
		136 ó 140	Auto program 1				
		141 ó 145	Auto program 2				
		146 ó 150	Auto program 3				
		151 ó 155	Auto program 4				
		156 ó 160	Auto program 5				
		161 ó 165	Auto program 6				
		166 ó 170	Auto program 7				
		171 ó 175	Auto program 8				
		176 ó 180	Auto program 9				
		181 ó 185	Auto program 10				
		186 ó 190	Auto program 11				
		191 ó 195	Auto program 12				
		196 ó 200	Auto program 13				
		201 ó 205	Auto program 14				

Tour (47CH cont.)

Channel	Function	Value	Percent/Setting
11	**LED Macro/ Auto Program**	206 ó 210	Auto program 15
		211 ó 215	Auto program 16
		216 ó 220	Auto program 17
		221 ó 225	Auto program 18
		226 ó 230	Auto program 19
		231 ó 235	Auto program 20
		236 ó 240	Auto program 21
		241 ó 245	Auto program 22
		246 ó 250	Auto program 23
		251 ó 255	Auto program 24 (cycle 1–23)
12	**LED Macro Speed**	000 ó 255	Slow to fast
13	**Tilt 1**	000 ó 255	0–100%
14	**Fine Tilt 1**	000 ó 255	0–100%
15	**Continuous Tilt 1**	000	No function
		001 ó 127	Counterclockwise rotation, slow to fast
		128	Stop
		129 ó 255	Clockwise rotation, slow to fast
16	**Head 1 Red**	000 ó 255	RGBW mode: 0–100% / CMY mode: 100%–0
17	**Head 1 Green**	000 ó 255	RGBW mode: 0–100% / CMY mode: 100%–0
18	**Head 1 Blue**	000 ó 255	RGBW mode: 0–100% / CMY mode: 100%–0
19	**Head 1 White**	000 ó 255	RGBW mode: 0–100% / CMY mode: 100%–0
20	**Tilt 2**	000 ó 255	0–100%
21	**Fine Tilt 2**	000 ó 255	0–100%
22	**Continuous Tilt 2**	000	No function
		001 ó 127	Counterclockwise rotation, slow to fast
		128	Stop
		129 ó 255	Clockwise rotation, slow to fast
23	**Head 2 Red**	000 ó 255	RGBW mode: 0–100% / CMY mode: 100%–0
24	**Head 2 Green**	000 ó 255	RGBW mode: 0–100% / CMY mode: 100%–0
25	**Head 2 Blue**	000 ó 255	RGBW mode: 0–100% / CMY mode: 100%–0
26	**Head 2 White**	000 ó 255	RGBW mode: 0–100% / CMY mode: 100%–0
27	**Tilt 3**	000 ó 255	0–100%
28	**Fine Tilt 3**	000 ó 255	0–100%
29	**Continuous Tilt 3**	000	No function
		001 ó 127	Counterclockwise rotation, slow to fast
		128	Stop
		129 ó 255	Clockwise rotation, slow to fast
30	**Head 3 Red**	000 ó 255	RGBW mode: 0–100% / CMY mode: 100%–0
31	**Head 3 Green**	000 ó 255	RGBW mode: 0–100% / CMY mode: 100%–0
32	**Head 3 Blue**	000 ó 255	RGBW mode: 0–100% / CMY mode: 100%–0
33	**Head 3 White**	000 ó 255	RGBW mode: 0–100% / CMY mode: 100%–0
34	**Tilt 4**	000 ó 255	0–100%
35	**Fine Tilt 4**	000 ó 255	0–100%
36	**Continuous Tilt 4**	000	No function
		001 ó 127	Counterclockwise rotation, slow to fast
		128	Stop
		129 ó 255	Clockwise rotation, slow to fast
37	**Head 4 Red**	000 ó 255	RGBW mode: 0–100% / CMY mode: 100%–0
38	**Head 4 Green**	000 ó 255	RGBW mode: 0–100% / CMY mode: 100%–0
39	**Head 4 Blue**	000 ó 255	RGBW mode: 0–100% / CMY mode: 100%–0
40	**Head 4 White**	000 ó 255	RGBW mode: 0–100% / CMY mode: 100%–0

Tour (47CH cont.)

Channel	Function	Value	Percent/Setting
41	**Tilt 5**	000 ó 255	0–100%
42	**Fine Tilt 5**	000 ó 255	0–100%
43	**Continuous Tilt 5**	000 001 ó 127 128 129 ó 255	No function Counterclockwise rotation, slow to fast Stop Clockwise rotation, slow to fast
44	**Head 5 Red**	000 ó 255	RGBW mode: 0–100% / CMY mode: 100%–0
45	**Head 5 Green**	000 ó 255	RGBW mode: 0–100% / CMY mode: 100%–0
46	**Head 5 Blue**	000 ó 255	RGBW mode: 0–100% / CMY mode: 100%–0
47	**Head 5 White**	000 ó 255	RGBW mode: 0–100% / CMY mode: 100%–0

Advanced Mode (47CH)

Channel	Function	Value	Percent/Setting
1	**Pan**	000 ó 255	0–100%
2	**Fine Pan**	000 ó 255	0–100%
3	**Continuous Pan**	000 001 ó 127 128 129 ó 255	No function Counterclockwise rotation, slow to fast Stop Clockwise rotation, slow to fast
4	**Tilt 1**	000 ó 255	0–100%
5	**Fine Tilt 1**	000 ó 255	0–100%
6	**Tilt 2**	000 ó 255	0–100%
7	**Fine Tilt 2**	000 ó 255	0–100%
8	**Tilt 3**	000 ó 255	0–100%
9	**Fine Tilt 3**	000 ó 255	0–100%
10	**Tilt 4**	000 ó 255	0–100%
11	**Fine Tilt 4**	000 ó 255	0–100%
12	**Tilt 5**	000 ó 255	0–100%
13	**Fine Tilt 5**	000 ó 255	0–100%
14	**Continuous Tilt 1**	000 001 ó 127 128 129 ó 255	No function Counterclockwise rotation, slow to fast Stop Clockwise rotation, slow to fast
15	**Continuous Tilt 2**	000 001 ó 127 128 129 ó 255	No function Counterclockwise rotation, slow to fast Stop Clockwise rotation, slow to fast
16	**Continuous Tilt 3**	000 001 ó 127 128 129 ó 255	No function Counterclockwise rotation, slow to fast Stop Clockwise rotation, slow to fast
17	**Continuous Tilt 4**	000 001 ó 127 128 129 ó 255	No function Counterclockwise rotation, slow to fast Stop Clockwise rotation, slow to fast
18	**Continuous Tilt 5**	000 001 ó 127 128 129 ó 255	No function Counterclockwise rotation, slow to fast Stop Clockwise rotation, slow to fast

Advanced Mode (47CH cont.)	Channel	Function	Value	Percent/Setting
	19	Tilt Macro	000 ó 047	No function
			048 ó 055	Tilt macro 1
			056 ó 063	Tilt macro 2
			064 ó 071	Tilt macro 3
			072 ó 079	Tilt macro 4
			080 ó 087	Tilt macro 5
			088 ó 095	Tilt macro 6
			096 ó 103	Tilt macro 7
			104 ó 111	Tilt macro 8
			112 ó 119	Tilt macro 9
			120 ó 127	Tilt macro 10
			128 ó 135	Tilt macro 11
			136 ó 143	Tilt macro 12
			144 ó 151	Tilt macro 13
			152 ó 159	Tilt macro 14
			160 ó 167	Tilt macro 15
			168 ó 175	Tilt macro 16
			176 ó 183	Tilt macro 17
			184 ó 191	Tilt macro 18
			192 ó 199	Tilt macro 19
			200 ó 207	Tilt macro 20
			208 ó 215	Tilt macro 21
			216 ó 223	Tilt macro 22
			224 ó 231	Tilt macro 23
			232 ó 239	Tilt macro 24
			240 ó 247	Tilt macro 25
			248 ó 255	Tilt macro 26
	20	Tilt Macro Speed	000 ó 255	Fast to slow

Advanced Mode (47CH cont.)	Channel	Function	Value	Percent/Setting
	21	Control	000 ó 009	No function
			010 ó 014	Manual tilt blackout
			015 ó 019	Cancel manual tilt blackout
			020 ó 024	1 fixture macro
			025 ó 029	2 fixture macro 1
			030 ó 034	2 fixture macro 2
			035 ó 039	4 fixture macro 1
			040 ó 044	4 fixture macro 2
			045 ó 049	4 fixture macro 3
			050 ó 054	4 fixture macro 4
			055 ó 059	Pan reset
			060 ó 064	Tilt reset
			065 ó 069	No function (reserved for future use)
			070 ó 074	Reset all
			075 ó 079	No function (reserved for future use)
			080 ó 084	Pan/Tilt reverse
			085 ó 089	Pan reverse
			090 ó 094	Tilt reverse
			095 ó 099	Cancel pan reverse
			100 ó 104	Cancel tilt reverse
			105 ó 109	Cancel pan/tilt reverse
			110 ó 114	No function (reserved for future use)
			115 ó 119	Link all heads to head 1
			120 ó 124	Unlink all heads from head 1
			125 ó 129	No function (reserved for future use)
			130 ó 134	No function (reserved for future use)
			135 ó 139	Dimmer speed mode fast
			140 ó 144	Dimmer speed mode smooth
			145 ó 255	No function
	22	Dimmer	000 ó 255	0–100%
	23	Shutter	000 ó 019	Off
			020 ó 024	On
			025 ó 064	Strobe 1, fast to slow
			065 ó 069	On
			070 ó 084	Strobe 2 (Fast on, slow off) fast to slow
			085 ó 089	On
			090 ó 104	Strobe 3 (Slow on, fast off) fast to slow
			105 ó 109	On
			110 ó 124	Strobe 4 (Random) fast to slow
			125 ó 129	On
			130 ó 144	Strobe 5 (Random fast on, slow off) fast to slow
			145 ó 149	On
			150 ó 164	Strobe 6 (Random slow on, fast off) fast to slow
			165 ó 169	On
			170 ó 184	Strobe 7 (Pulse) fast to slow
			185 ó 189	On
			190 ó 204	Strobe 8 (Random pulse) fast to slow
			205 ó 209	On
			210 ó 224	Strobe 9 (Fade in, fade out) fast to slow
			225 ó 229	On
			230 ó 244	Strobe 10 (Random pulse) fast to slow
			245 ó 255	On

Advanced Mode (47CH cont.)	Channel	Function	Value	Percent/Setting
	24	Color Macro	000 ó 013	No function
			014 ó 020	Color 1
			021 ó 028	Color 2
			029 ó 036	Color 3
			037 ó 044	Color 4
			045 ó 052	Color 5
			053 ó 060	Color 6
			061 ó 068	Color 7
			069 ó 076	Color 8
			077 ó 084	Color 9
			085 ó 092	Color 10
			093 ó 100	Color 11
			101 ó 108	Color 12
			109 ó 116	Color 13
			117 ó 124	Color 14
			125 ó 133	Color 15
			134 ó 185	No function
			186 ó 207	Rainbow effect, fast to slow
			208 ó 213	Stop
			214 ó 235	Reverse Rainbow effect, fast to slow
			236 ó 240	No function
			241 ó 255	Color jump, fast to slow

Advanced Mode (47CH cont.)	Channel	Function	Value	Percent/Setting				
				Head 1	Head 2	Head 3	Head 4	Head 5
	25	**On/Off Preset** (● = on; ○ = off)	000 ó 005	●	●	●	●	●
			006 ó 011	○	●	●	●	●
			012 ó 017	○	○	●	●	●
			018 ó 023	○	○	○	●	●
			024 ó 029	○	○	○	○	●
			030 ó 035	○	○	○	○	○
			036 ó 041	●	○	○	○	○
			042 ó 047	●	●	○	○	○
			048 ó 053	●	●	●	○	○
			054 ó 059	●	●	●	●	○
			060 ó 065	●	●	●	●	●
			066 ó 071	○	○	○	○	○
			072 ó 077	●	○	○	○	○
			078 ó 083	○	●	○	○	○
			084 ó 089	○	○	●	○	○
			090 ó 095	○	○	○	●	○
			096 ó 101	○	○	○	○	●
			102 ó 107	○	○	○	○	○
			108 ó 113	●	●	○	○	○
			114 ó 119	○	●	●	○	○
			120 ó 125	○	○	●	●	○
			126 ó 131	○	○	○	●	●
			132 ó 137	●	○	○	○	●
			138 ó 143	○	○	○	○	○
			144 ó 149	○	●	●	●	●
			150 ó 155	●	○	●	●	●
			156 ó 161	●	●	○	●	●
			162 ó 167	●	●	●	○	●
			168 ó 173	●	●	●	●	○
			174 ó 179	○	○	○	○	○
			180 ó 185	○	○	○	○	●
			186 ó 191	○	○	○	●	●
			192 ó 197	○	○	●	●	●
			198 ó 203	○	●	●	●	●
			204 ó 209	●	●	●	●	●
			210 ó 215	○	○	○	○	○
			216 ó 221	●	●	●	○	○
			222 ó 227	○	●	●	●	○
			228 ó 233	○	○	●	●	●
			234 ó 239	●	○	○	●	●
			240 ó 245	●	●	○	○	●
			246 ó 255	●	●	●	●	●

Advanced Mode (47CH cont.)	Channel	Function	Value	Percent/Setting
	26	LED Macro/ Auto Program	000 ó 015	No function
			016 ó 020	LED Macro 1
			021 ó 025	LED Macro 2
			026 ó 030	LED Macro 3
			031 ó 035	LED Macro 4
			036 ó 040	LED Macro 5
			041 ó 045	LED Macro 6
			046 ó 050	LED Macro 7
			051 ó 055	LED Macro 8
			056 ó 060	LED Macro 9
			061 ó 065	LED Macro 10
			066 ó 070	LED Macro 11
			071 ó 075	LED Macro 12
			076 ó 080	LED Macro 13
			081 ó 085	LED Macro 14
			086 ó 090	LED Macro 15
			091 ó 095	LED Macro 16
			096 ó 100	LED Macro 17
			101 ó 105	LED Macro 18
			106 ó 110	LED Macro 19
			111 ó 115	LED Macro 20
			116 ó 120	LED Macro 21
			121 ó 125	LED Macro 22
			126 ó 130	LED Macro 23
			131 ó 135	LED Macro 24 (cycle 1–23)
			136 ó 140	Auto program 1
			141 ó 145	Auto program 2
			146 ó 150	Auto program 3
			151 ó 155	Auto program 4
			156 ó 160	Auto program 5
			161 ó 165	Auto program 6
			166 ó 170	Auto program 7
			171 ó 175	Auto program 8
			176 ó 180	Auto program 9
			181 ó 185	Auto program 10
			186 ó 190	Auto program 11
			191 ó 195	Auto program 12
			196 ó 200	Auto program 13
			201 ó 205	Auto program 14
			206 ó 210	Auto program 15
			211 ó 215	Auto program 16
			216 ó 220	Auto program 17
			221 ó 225	Auto program 18
			226 ó 230	Auto program 19
			231 ó 235	Auto program 20
			236 ó 240	Auto program 21
			241 ó 245	Auto program 22
			246 ó 250	Auto program 23
			251 ó 255	Auto program 24 (cycle 1–23)
	27	LED Macro Speed	000 ó 255	Slow to fast

Advanced Mode (47CH cont.)

Channel	Function	Value	Percent/Setting
28	**Head 1 Red**	000 ó 255	RGBW mode: 0–100% / CMY mode: 100%–0
29	**Head 1 Green**	000 ó 255	RGBW mode: 0–100% / CMY mode: 100%–0
30	**Head 1 Blue**	000 ó 255	RGBW mode: 0–100% / CMY mode: 100%–0
31	**Head 1 White**	000 ó 255	RGBW mode: 0–100% / CMY mode: 100%–0
32	**Head 2 Red**	000 ó 255	RGBW mode: 0–100% / CMY mode: 100%–0
33	**Head 2 Green**	000 ó 255	RGBW mode: 0–100% / CMY mode: 100%–0
34	**Head 2 Blue**	000 ó 255	RGBW mode: 0–100% / CMY mode: 100%–0
35	**Head 2 White**	000 ó 255	RGBW mode: 0–100% / CMY mode: 100%–0
36	**Head 3 Red**	000 ó 255	RGBW mode: 0–100% / CMY mode: 100%–0
37	**Head 3 Green**	000 ó 255	RGBW mode: 0–100% / CMY mode: 100%–0
38	**Head 3 Blue**	000 ó 255	RGBW mode: 0–100% / CMY mode: 100%–0
39	**Head 3 White**	000 ó 255	RGBW mode: 0–100% / CMY mode: 100%–0
40	**Head 4 Red**	000 ó 255	RGBW mode: 0–100% / CMY mode: 100%–0
41	**Head 4 Green**	000 ó 255	RGBW mode: 0–100% / CMY mode: 100%–0
42	**Head 4 Blue**	000 ó 255	RGBW mode: 0–100% / CMY mode: 100%–0
43	**Head 4 White**	000 ó 255	RGBW mode: 0–100% / CMY mode: 100%–0
44	**Head 5 Red**	000 ó 255	RGBW mode: 0–100% / CMY mode: 100%–0
45	**Head 5 Green**	000 ó 255	RGBW mode: 0–100% / CMY mode: 100%–0
46	**Head 5 Blue**	000 ó 255	RGBW mode: 0–100% / CMY mode: 100%–0
47	**Head 5 White**	000 ó 255	RGBW mode: 0–100% / CMY mode: 100%–0

Standard Mode (25CH)

Channel	Function	Value	Percent/Setting
1	**Pan**	000 ó 255	0–100%
2	**Continuous Pan**	000 001 ó 127 128 129 ó 255	No function Counterclockwise rotation, slow to fast Stop Clockwise rotation, slow to fast
3	**Tilt 1**	000 ó 255	0–100%
4	**Tilt 2**	000 ó 255	0–100%
5	**Tilt 3**	000 ó 255	0–100%
6	**Tilt 4**	000 ó 255	0–100%
7	**Tilt 5**	000 ó 255	0–100%
8	**Continuous Tilt 1**	000 001 ó 127 128 129 ó 255	No function Counterclockwise rotation, slow to fast Stop Clockwise rotation, slow to fast
9	**Continuous Tilt 2**	000 001 ó 127 128 129 ó 255	No function Counterclockwise rotation, slow to fast Stop Clockwise rotation, slow to fast
10	**Continuous Tilt 3**	000 001 ó 127 128 129 ó 255	No function Counterclockwise rotation, slow to fast Stop Clockwise rotation, slow to fast
11	**Continuous Tilt 4**	000 001 ó 127 128 129 ó 255	No function Counterclockwise rotation, slow to fast Stop Clockwise rotation, slow to fast
12	**Continuous Tilt 5**	000 001 ó 127 128 129 ó 255	No function Counterclockwise rotation, slow to fast Stop Clockwise rotation, slow to fast

Standard Mode (25CH cont.)	Channel	Function	Value	Percent/Setting
	13	Tilt Macro	000 ó 047	No function
			048 ó 055	Tilt macro 1
			056 ó 063	Tilt macro 2
			064 ó 071	Tilt macro 3
			072 ó 079	Tilt macro 4
			080 ó 087	Tilt macro 5
			088 ó 095	Tilt macro 6
			096 ó 103	Tilt macro 7
			104 ó 111	Tilt macro 8
			112 ó 119	Tilt macro 9
			120 ó 127	Tilt macro 10
			128 ó 135	Tilt macro 11
			136 ó 143	Tilt macro 12
			144 ó 151	Tilt macro 13
			152 ó 159	Tilt macro 14
			160 ó 167	Tilt macro 15
			168 ó 175	Tilt macro 16
			176 ó 183	Tilt macro 17
			184 ó 191	Tilt macro 18
			192 ó 199	Tilt macro 19
			200 ó 207	Tilt macro 20
			208 ó 215	Tilt macro 21
			216 ó 223	Tilt macro 22
			224 ó 231	Tilt macro 23
			232 ó 239	Tilt macro 24
			240 ó 247	Tilt macro 25
			248 ó 255	Tilt macro 26
	14	Tilt Macro Speed	000 ó 255	Fast to slow

Standard Mode (25CH cont.)	Channel	Function	Value	Percent/Setting
	15	Control	000 ó 009	No function
			010 ó 014	Manual tilt blackout
			015 ó 019	Cancel manual tilt blackout
			020 ó 024	1 fixture macro
			025 ó 029	2 fixture macro 1
			030 ó 034	2 fixture macro 2
			035 ó 039	4 fixture macro 1
			040 ó 044	4 fixture macro 2
			045 ó 049	4 fixture macro 3
			050 ó 054	4 fixture macro 4
			055 ó 059	Pan reset
			060 ó 064	Tilt reset
			065 ó 069	No function (reserved for future use)
			070 ó 074	Reset all
			075 ó 079	No function (reserved for future use)
			080 ó 084	Pan/Tilt reverse
			085 ó 089	Pan reverse
			090 ó 094	Tilt reverse
			095 ó 099	Cancel pan reverse
			100 ó 104	Cancel tilt reverse
			105 ó 109	Cancel pan/tilt reverse
			110 ó 114	No function (reserved for future use)
			115 ó 119	Link all heads to head 1
			120 ó 124	Unlink all heads from head 1
			125 ó 129	No function (reserved for future use)
			130 ó 134	No function (reserved for future use)
			135 ó 139	Dimmer speed mode fast
			140 ó 144	Dimmer speed mode smooth
			145 ó 255	No function
	16	Dimmer	000 ó 255	0–100%
	17	Shutter	000 ó 019	Off
			020 ó 024	On
			025 ó 064	Strobe 1, fast to slow
			065 ó 069	On
			070 ó 084	Strobe 2 (Fast on, slow off) fast to slow
			085 ó 089	On
			090 ó 104	Strobe 3 (Slow on, fast off) fast to slow
			105 ó 109	On
			110 ó 124	Strobe 4 (Random) fast to slow
			125 ó 129	On
			130 ó 144	Strobe 5 (Random fast on, slow off) fast to slow
			145 ó 149	On
			150 ó 164	Strobe 6 (Random slow on, fast off) fast to slow
			165 ó 169	On
			170 ó 184	Strobe 7 (Pulse) fast to slow
			185 ó 189	On
			190 ó 204	Strobe 8 (Random pulse) fast to slow
			205 ó 209	On
			210 ó 224	Strobe 9 (Fade in, fade out) fast to slow
			225 ó 229	On
			230 ó 244	Strobe 10 (Random pulse) fast to slow
			245 ó 255	On

Standard Mode (25CH cont.)	Channel	Function	Value	Percent/Setting
	18	Color Macro	000 ó 013	No function
			014 ó 020	Color 1
			021 ó 028	Color 2
			029 ó 036	Color 3
			037 ó 044	Color 4
			045 ó 052	Color 5
			053 ó 060	Color 6
			061 ó 068	Color 7
			069 ó 076	Color 8
			077 ó 084	Color 9
			085 ó 092	Color 10
			093 ó 100	Color 11
			101 ó 108	Color 12
			109 ó 116	Color 13
			117 ó 124	Color 14
			125 ó 133	Color 15
			134 ó 185	No function
			186 ó 207	Rainbow effect, fast to slow
			208 ó 213	Stop
			214 ó 235	Reverse Rainbow effect, fast to slow
			236 ó 240	No function
			241 ó 255	Color jump, fast to slow

Standard Mode (25CH cont.)	Channel	Function	Value	Percent/Setting				
				Head 1	Head 2	Head 3	Head 4	Head 5
	19	**On/Off Preset** (● = on; ○ = off)	000 ó 005	●	●	●	●	●
			006 ó 011	○	●	●	●	●
			012 ó 017	○	○	●	●	●
			018 ó 023	○	○	○	●	●
			024 ó 029	○	○	○	○	●
			030 ó 035	○	○	○	○	○
			036 ó 041	●	○	○	○	○
			042 ó 047	●	●	○	○	○
			048 ó 053	●	●	●	○	○
			054 ó 059	●	●	●	●	○
			060 ó 065	●	●	●	●	●
			066 ó 071	○	○	○	○	○
			072 ó 077	●	○	○	○	○
			078 ó 083	○	●	○	○	○
			084 ó 089	○	○	●	○	○
			090 ó 095	○	○	○	●	○
			096 ó 101	○	○	○	○	●
			102 ó 107	○	○	○	○	○
			108 ó 113	●	●	○	○	○
			114 ó 119	○	●	●	○	○
			120 ó 125	○	○	●	●	○
			126 ó 131	○	○	○	●	●
			132 ó 137	●	○	○	○	●
			138 ó 143	○	○	○	○	○
			144 ó 149	○	●	●	●	●
			150 ó 155	●	○	●	●	●
			156 ó 161	●	●	○	●	●
			162 ó 167	●	●	●	○	●
			168 ó 173	●	●	●	●	○
			174 ó 179	○	○	○	○	○
			180 ó 185	○	○	○	○	●
			186 ó 191	○	○	○	●	●
			192 ó 197	○	○	●	●	●
			198 ó 203	○	●	●	●	●
			204 ó 209	●	●	●	●	●
			210 ó 215	○	○	○	○	○
			216 ó 221	●	●	●	○	○
			222 ó 227	○	●	●	●	○
			228 ó 233	○	○	●	●	●
			234 ó 239	●	○	○	●	●
			240 ó 245	●	●	○	○	●
			246 ó 255	●	●	●	●	●

Standard Mode (25CH cont.)	Channel	Function	Value	Percent/Setting
	20	LED Macro/ Auto Program	000 ó 015	No function
			016 ó 020	LED Macro 1
			021 ó 025	LED Macro 2
			026 ó 030	LED Macro 3
			031 ó 035	LED Macro 4
			036 ó 040	LED Macro 5
			041 ó 045	LED Macro 6
			046 ó 050	LED Macro 7
			051 ó 055	LED Macro 8
			056 ó 060	LED Macro 9
			061 ó 065	LED Macro 10
			066 ó 070	LED Macro 11
			071 ó 075	LED Macro 12
			076 ó 080	LED Macro 13
			081 ó 085	LED Macro 14
			086 ó 090	LED Macro 15
			091 ó 095	LED Macro 16
			096 ó 100	LED Macro 17
			101 ó 105	LED Macro 18
			106 ó 110	LED Macro 19
			111 ó 115	LED Macro 20
			116 ó 120	LED Macro 21
			121 ó 125	LED Macro 22
			126 ó 130	LED Macro 23
			131 ó 135	LED Macro 24 (cycle 1–23)
			136 ó 140	Auto program 1
			141 ó 145	Auto program 2
			146 ó 150	Auto program 3
			151 ó 155	Auto program 4
			156 ó 160	Auto program 5
			161 ó 165	Auto program 6
			166 ó 170	Auto program 7
			171 ó 175	Auto program 8
			176 ó 180	Auto program 9
			181 ó 185	Auto program 10
			186 ó 190	Auto program 11
			191 ó 195	Auto program 12
			196 ó 200	Auto program 13
			201 ó 205	Auto program 14
			206 ó 210	Auto program 15
			211 ó 215	Auto program 16
			216 ó 220	Auto program 17
			221 ó 225	Auto program 18
			226 ó 230	Auto program 19
			231 ó 235	Auto program 20
			236 ó 240	Auto program 21
			241 ó 245	Auto program 22
			246 ó 250	Auto program 23
			251 ó 255	Auto program 24 (cycle 1–23)
	21	LED Macro Speed	000 ó 255	Slow to fast

Standard Mode (25CH cont.)

Channel	Function	Value	Percent/Setting
22	**Red**	000 ó 255	RGBW mode: 0–100% / CMY mode: 100%–0
23	**Green**	000 ó 255	RGBW mode: 0–100% / CMY mode: 100%–0
24	**Blue**	000 ó 255	RGBW mode: 0–100% / CMY mode: 100%–0
25	**White**	000 ó 255	RGBW mode: 0–100% / CMY mode: 100%–0

Basic Mode (18CH)

Channel	Function	Value	Percent/Setting
1	**Pan**	000 ó 255	0–100%
2	**Continuous Pan**	000	No function
		001 ó 127	Counterclockwise rotation, slow to fast
		128	Stop
		129 ó 255	Clockwise rotation, slow to fast
3	**Tilt All**	000 ó 255	0–100%
4	**Continuous Tilt All**	000	No function
		001 ó 127	Counterclockwise rotation, slow to fast
		128	Stop
		129 ó 255	Clockwise rotation, slow to fast
5	**Tilt Offset**	000 ó 255	Offset heads from each other, 0–360°
6	**Tilt Macro**	000 ó 047	No function
		048 ó 055	Tilt macro 1
		056 ó 063	Tilt macro 2
		064 ó 071	Tilt macro 3
		072 ó 079	Tilt macro 4
		080 ó 087	Tilt macro 5
		088 ó 095	Tilt macro 6
		096 ó 103	Tilt macro 7
		104 ó 111	Tilt macro 8
		112 ó 119	Tilt macro 9
		120 ó 127	Tilt macro 10
		128 ó 135	Tilt macro 11
		136 ó 143	Tilt macro 12
		144 ó 151	Tilt macro 13
		152 ó 159	Tilt macro 14
		160 ó 167	Tilt macro 15
		168 ó 175	Tilt macro 16
		176 ó 183	Tilt macro 17
		184 ó 191	Tilt macro 18
		192 ó 199	Tilt macro 19
		200 ó 207	Tilt macro 20
		208 ó 215	Tilt macro 21
		216 ó 223	Tilt macro 22
		224 ó 231	Tilt macro 23
		232 ó 239	Tilt macro 24
		240 ó 247	Tilt macro 25
		248 ó 255	Tilt macro 26
7	**Tilt Macro Speed**	000 ó 255	Fast to slow

Basic Mode (18CH cont.)	Channel	Function	Value	Percent/Setting
	8	Control	000 ó 009	No function
			010 ó 014	Manual tilt blackout
			015 ó 019	Cancel manual tilt blackout
			020 ó 024	1 fixture macro
			025 ó 029	2 fixture macro 1
			030 ó 034	2 fixture macro 2
			035 ó 039	4 fixture macro 1
			040 ó 044	4 fixture macro 2
			045 ó 049	4 fixture macro 3
			050 ó 054	4 fixture macro 4
			055 ó 059	Pan reset
			060 ó 064	Tilt reset
			065 ó 069	No function (reserved for future use)
			070 ó 074	Reset all
			075 ó 079	No function (reserved for future use)
			080 ó 084	Pan/Tilt reverse
			085 ó 089	Pan reverse
			090 ó 094	Tilt reverse
			095 ó 099	Cancel pan reverse
			100 ó 104	Cancel tilt reverse
			105 ó 109	Cancel pan/tilt reverse
			110 ó 114	No function (reserved for future use)
			115 ó 119	Link all heads to head 1
			120 ó 124	Unlink all heads from head 1
			125 ó 129	No function (reserved for future use)
			130 ó 134	No function (reserved for future use)
			135 ó 139	Dimmer speed mode fast
			140 ó 144	Dimmer speed mode smooth
			145 ó 255	No function
	9	Dimmer	000 ó 255	0–100%
	10	Shutter	000 ó 019	Off
			020 ó 024	On
			025 ó 064	Strobe 1, fast to slow
			065 ó 069	On
			070 ó 084	Strobe 2 (Fast on, slow off) fast to slow
			085 ó 089	On
			090 ó 104	Strobe 3 (Slow on, fast off) fast to slow
			105 ó 109	On
			110 ó 124	Strobe 4 (Random) fast to slow
			125 ó 129	On
			130 ó 144	Strobe 5 (Random fast on, slow off) fast to slow
			145 ó 149	On
			150 ó 164	Strobe 6 (Random slow on, fast off) fast to slow
			165 ó 169	On
			170 ó 184	Strobe 7 (Pulse) fast to slow
			185 ó 189	On
			190 ó 204	Strobe 8 (Random pulse) fast to slow
			205 ó 209	On
			210 ó 224	Strobe 9 (Fade in, fade out) fast to slow
			225 ó 229	On
			230 ó 244	Strobe 10 (Random pulse) fast to slow
			245 ó 255	On

Basic Mode (18CH cont.)	Channel	Function	Value	Percent/Setting
	11	Color Macro	000 ó 013	No function
			014 ó 020	Color 1
			021 ó 028	Color 2
			029 ó 036	Color 3
			037 ó 044	Color 4
			045 ó 052	Color 5
			053 ó 060	Color 6
			061 ó 068	Color 7
			069 ó 076	Color 8
			077 ó 084	Color 9
			085 ó 092	Color 10
			093 ó 100	Color 11
			101 ó 108	Color 12
			109 ó 116	Color 13
			117 ó 124	Color 14
			125 ó 133	Color 15
			134 ó 185	No function
			186 ó 207	Rainbow effect, fast to slow
			208 ó 213	Stop
			214 ó 235	Reverse Rainbow effect, fast to slow
			236 ó 240	No function
			241 ó 255	Color jump, fast to slow

Basic Mode (18CH cont.)	Channel	Function	Value	Percent/Setting				
				Head 1	Head 2	Head 3	Head 4	Head 5
			000 ó 005	●	●	●	●	●
			006 ó 011	○	●	●	●	●
			012 ó 017	○	○	●	●	●
			018 ó 023	○	○	○	●	●
			024 ó 029	○	○	○	○	●
			030 ó 035	○	○	○	○	○
			036 ó 041	●	○	○	○	○
			042 ó 047	●	●	○	○	○
			048 ó 053	●	●	●	○	○
			054 ó 059	●	●	●	●	○
			060 ó 065	●	●	●	●	●
			066 ó 071	○	○	○	○	○
			072 ó 077	●	○	○	○	○
			078 ó 083	○	●	○	○	○
			084 ó 089	○	○	●	○	○
			090 ó 095	○	○	○	●	○
			096 ó 101	○	○	○	○	●
			102 ó 107	○	○	○	○	○
			108 ó 113	●	●	○	○	○
			114 ó 119	○	●	●	○	○
	12	**On/Off Preset** (● = on; ○ = off)	120 ó 125	○	○	●	●	○
			126 ó 131	○	○	○	●	●
			132 ó 137	●	○	○	○	●
			138 ó 143	○	○	○	○	○
			144 ó 149	○	●	●	●	●
			150 ó 155	●	○	●	●	●
			156 ó 161	●	●	○	●	●
			162 ó 167	●	●	●	○	●
			168 ó 173	●	●	●	●	○
			174 ó 179	○	○	○	○	○
			180 ó 185	○	○	○	○	●
			186 ó 191	○	○	○	●	●
			192 ó 197	○	○	●	●	●
			198 ó 203	○	●	●	●	●
			204 ó 209	●	●	●	●	●
			210 ó 215	○	○	○	○	○
			216 ó 221	●	●	●	○	○
			222 ó 227	○	●	●	●	○
			228 ó 233	○	○	●	●	●
			234 ó 239	●	○	○	●	●
			240 ó 245	●	●	○	○	●
			246 ó 255	●	●	●	●	●

Basic Mode (18CH cont.)	Channel	Function	Value	Percent/Setting
	13	**LED Macro/ Auto Program**	000 ó 015	No function
			016 ó 020	LED Macro 1
			021 ó 025	LED Macro 2
			026 ó 030	LED Macro 3
			031 ó 035	LED Macro 4
			036 ó 040	LED Macro 5
			041 ó 045	LED Macro 6
			046 ó 050	LED Macro 7
			051 ó 055	LED Macro 8
			056 ó 060	LED Macro 9
			061 ó 065	LED Macro 10
			066 ó 070	LED Macro 11
			071 ó 075	LED Macro 12
			076 ó 080	LED Macro 13
			081 ó 085	LED Macro 14
			086 ó 090	LED Macro 15
			091 ó 095	LED Macro 16
			096 ó 100	LED Macro 17
			101 ó 105	LED Macro 18
			106 ó 110	LED Macro 19
			111 ó 115	LED Macro 20
			116 ó 120	LED Macro 21
			121 ó 125	LED Macro 22
			126 ó 130	LED Macro 23
			131 ó 135	LED Macro 24 (cycle 1–23)
			136 ó 140	Auto program 1
			141 ó 145	Auto program 2
			146 ó 150	Auto program 3
			151 ó 155	Auto program 4
			156 ó 160	Auto program 5
			161 ó 165	Auto program 6
			166 ó 170	Auto program 7
			171 ó 175	Auto program 8
			176 ó 180	Auto program 9
			181 ó 185	Auto program 10
			186 ó 190	Auto program 11
			191 ó 195	Auto program 12
			196 ó 200	Auto program 13
			201 ó 205	Auto program 14
			206 ó 210	Auto program 15
			211 ó 215	Auto program 16
			216 ó 220	Auto program 17
			221 ó 225	Auto program 18
			226 ó 230	Auto program 19
			231 ó 235	Auto program 20
			236 ó 240	Auto program 21
			241 ó 245	Auto program 22
			246 ó 250	Auto program 23
			251 ó 255	Auto program 24 (cycle 1–23)
	14	**LED Macro Speed**	000 ó 255	Slow to fast

Basic Mode (18CH cont.)

Channel	Function	Value	Percent/Setting
15	**Red**	000 ó 255	RGBW mode: 0–100% / CMY mode: 100%–0
16	**Green**	000 ó 255	RGBW mode: 0–100% / CMY mode: 100%–0
17	**Blue**	000 ó 255	RGBW mode: 0–100% / CMY mode: 100%–0
18	**White**	000 ó 255	RGBW mode: 0–100% / CMY mode: 100%–0

Dual Control Movement Values

Advanced Movement Mode (23CH)

Channel	Function	Value	Percent/Setting
1	**Pan**	000 ó 255	0–100%
2	**Fine Pan**	000 ó 255	0–100%
3	**Continuous Pan**	000 001 ó 127 128 129 ó 255	No function Counterclockwise rotation, slow to fast Stop Clockwise rotation, slow to fast
4	**Tilt 1**	000 ó 255	0–100%
5	**Fine Tilt 1**	000 ó 255	0–100%
6	**Tilt 2**	000 ó 255	0–100%
7	**Fine Tilt 2**	000 ó 255	0–100%
8	**Tilt 3**	000 ó 255	0–100%
9	**Fine Tilt 3**	000 ó 255	0–100%
10	**Tilt 4**	000 ó 255	0–100%
11	**Fine Tilt 4**	000 ó 255	0–100%
12	**Tilt 5**	000 ó 255	0–100%
13	**Fine Tilt 5**	000 ó 255	0–100%
14	**Continuous Tilt 1**	000 001 ó 127 128 129 ó 255	No function Counterclockwise rotation, slow to fast Stop Clockwise rotation, slow to fast
15	**Continuous Tilt 2**	000 001 ó 127 128 129 ó 255	No function Counterclockwise rotation, slow to fast Stop Clockwise rotation, slow to fast
16	**Continuous Tilt 3**	000 001 ó 127 128 129 ó 255	No function Counterclockwise rotation, slow to fast Stop Clockwise rotation, slow to fast
17	**Continuous Tilt 4**	000 001 ó 127 128 129 ó 255	No function Counterclockwise rotation, slow to fast Stop Clockwise rotation, slow to fast
18	**Continuous Tilt 5**	000 001 ó 127 128 129 ó 255	No function Counterclockwise rotation, slow to fast Stop Clockwise rotation, slow to fast

Advanced Movement Mode (23CH cont.)	Channel	Function	Value	Percent/Setting
	19	Tilt Macro	000 ó 047	No function
			048 ó 055	Tilt macro 1
			056 ó 063	Tilt macro 2
			064 ó 071	Tilt macro 3
			072 ó 079	Tilt macro 4
			080 ó 087	Tilt macro 5
			088 ó 095	Tilt macro 6
			096 ó 103	Tilt macro 7
			104 ó 111	Tilt macro 8
			112 ó 119	Tilt macro 9
			120 ó 127	Tilt macro 10
			128 ó 135	Tilt macro 11
			136 ó 143	Tilt macro 12
			144 ó 151	Tilt macro 13
			152 ó 159	Tilt macro 14
			160 ó 167	Tilt macro 15
			168 ó 175	Tilt macro 16
			176 ó 183	Tilt macro 17
			184 ó 191	Tilt macro 18
			192 ó 199	Tilt macro 19
			200 ó 207	Tilt macro 20
			208 ó 215	Tilt macro 21
			216 ó 223	Tilt macro 22
			224 ó 231	Tilt macro 23
			232 ó 239	Tilt macro 24
			240 ó 247	Tilt macro 25
			248 ó 255	Tilt macro 26
	20	Tilt Macro Speed	000 ó 255	Fast to slow
	21	Dimmer	000 ó 255	0–100%
	22	Shutter	000 ó 019	Off
			020 ó 024	On
			025 ó 064	Strobe 1, fast to slow
			065 ó 069	On
			070 ó 084	Strobe 2 (Fast on, slow off) fast to slow
			085 ó 089	On
			090 ó 104	Strobe 3 (Slow on, fast off) fast to slow
			105 ó 109	On
			110 ó 124	Strobe 4 (Random) fast to slow
			125 ó 129	On
			130 ó 144	Strobe 5 (Random fast on, slow off) fast to slow
			145 ó 149	On
			150 ó 164	Strobe 6 (Random slow on, fast off) fast to slow
			165 ó 169	On
			170 ó 184	Strobe 7 (Pulse) fast to slow
			185 ó 189	On
			190 ó 204	Strobe 8 (Random pulse) fast to slow
			205 ó 209	On
			210 ó 224	Strobe 9 (Fade in, fade out) fast to slow
			225 ó 229	On
			230 ó 244	Strobe 10 (Random pulse) fast to slow
			245 ó 255	On

Advanced Movement Mode (23CH cont.)

Channel	Function	Value	Percent/Setting
23	Control	000 ó 009	No function
		010 ó 014	Manual tilt blackout
		015 ó 019	Cancel manual tilt blackout
		020 ó 024	1 fixture macro
		025 ó 029	2 fixture macro 1
		030 ó 034	2 fixture macro 2
		035 ó 039	4 fixture macro 1
		040 ó 044	4 fixture macro 2
		045 ó 049	4 fixture macro 3
		050 ó 054	4 fixture macro 4
		055 ó 059	Pan reset
		060 ó 064	Tilt reset
		065 ó 069	No function (reserved for future use)
		070 ó 074	Reset all
		075 ó 079	No function (reserved for future use)
		080 ó 084	Pan/Tilt reverse
		085 ó 089	Pan reverse
		090 ó 094	Tilt reverse
		095 ó 099	Cancel pan reverse
		100 ó 104	Cancel tilt reverse
		105 ó 109	Cancel pan/tilt reverse
		110 ó 114	No function (reserved for future use)
		115 ó 119	Link all heads to head 1
		120 ó 124	Unlink all heads from head 1
		125 ó 129	No function (reserved for future use)
		130 ó 134	No function (reserved for future use)
		135 ó 139	Dimmer speed mode fast
		140 ó 144	Dimmer speed mode smooth
		145 ó 255	No function

Standard Movement Mode (17CH)

Channel	Function	Value	Percent/Setting
1	Pan	000 ó 255	0–100%
2	Continuous Pan	000	No function
		001 ó 127	Counterclockwise rotation, slow to fast
		128	Stop
		129 ó 255	Clockwise rotation, slow to fast
3	Tilt 1	000 ó 255	0–100%
4	Tilt 2	000 ó 255	0–100%
5	Tilt 3	000 ó 255	0–100%
6	Tilt 4	000 ó 255	0–100%
7	Tilt 5	000 ó 255	0–100%
8	Continuous Tilt 1	000	No function
		001 ó 127	Counterclockwise rotation, slow to fast
		128	Stop
		129 ó 255	Clockwise rotation, slow to fast
9	Continuous Tilt 2	000	No function
		001 ó 127	Counterclockwise rotation, slow to fast
		128	Stop
		129 ó 255	Clockwise rotation, slow to fast

Standard Movement Mode (17CH cont.)

Channel	Function	Value	Percent/Setting
10	**Continuous Tilt 3**	000	No function
		001 ó 127	Counterclockwise rotation, slow to fast
		128	Stop
		129 ó 255	Clockwise rotation, slow to fast
11	**Continuous Tilt 4**	000	No function
		001 ó 127	Counterclockwise rotation, slow to fast
		128	Stop
		129 ó 255	Clockwise rotation, slow to fast
12	**Continuous Tilt 5**	000	No function
		001 ó 127	Counterclockwise rotation, slow to fast
		128	Stop
		129 ó 255	Clockwise rotation, slow to fast
13	**Tilt Macro**	000 ó 047	No function
		048 ó 055	Tilt macro 1
		056 ó 063	Tilt macro 2
		064 ó 071	Tilt macro 3
		072 ó 079	Tilt macro 4
		080 ó 087	Tilt macro 5
		088 ó 095	Tilt macro 6
		096 ó 103	Tilt macro 7
		104 ó 111	Tilt macro 8
		112 ó 119	Tilt macro 9
		120 ó 127	Tilt macro 10
		128 ó 135	Tilt macro 11
		136 ó 143	Tilt macro 12
		144 ó 151	Tilt macro 13
		152 ó 159	Tilt macro 14
		160 ó 167	Tilt macro 15
		168 ó 175	Tilt macro 16
		176 ó 183	Tilt macro 17
		184 ó 191	Tilt macro 18
		192 ó 199	Tilt macro 19
		200 ó 207	Tilt macro 20
		208 ó 215	Tilt macro 21
		216 ó 223	Tilt macro 22
		224 ó 231	Tilt macro 23
		232 ó 239	Tilt macro 24
		240 ó 247	Tilt macro 25
		248 ó 255	Tilt macro 26
14	**Tilt Macro Speed**	000 ó 255	Fast to slow
15	**Dimmer**	000 ó 255	0–100%

	Channel	Function	Value	Percent/Setting
Standard Movement Mode (17CH cont.)	**16**	**Shutter**	000 ó 019	Off
			020 ó 024	On
			025 ó 064	Strobe 1, fast to slow
			065 ó 069	On
			070 ó 084	Strobe 2 (Fast on, slow off) fast to slow
			085 ó 089	On
			090 ó 104	Strobe 3 (Slow on, fast off) fast to slow
			105 ó 109	On
			110 ó 124	Strobe 4 (Random) fast to slow
			125 ó 129	On
			130 ó 144	Strobe 5 (Random fast on, slow off) fast to slow
			145 ó 149	On
			150 ó 164	Strobe 6 (Random slow on, fast off) fast to slow
			165 ó 169	On
			170 ó 184	Strobe 7 (Pulse) fast to slow
			185 ó 189	On
			190 ó 204	Strobe 8 (Random pulse) fast to slow
			205 ó 209	On
			210 ó 224	Strobe 9 (Fade in, fade out) fast to slow
			225 ó 229	On
			230 ó 244	Strobe 10 (Random pulse) fast to slow
			245 ó 255	On

Standard Movement Mode (17CH cont.)

Channel	Function	Value	Percent/Setting
17	**Control**	000 ó 009	No function
		010 ó 014	Manual tilt blackout
		015 ó 019	Cancel manual tilt blackout
		020 ó 024	1 fixture macro
		025 ó 029	2 fixture macro 1
		030 ó 034	2 fixture macro 2
		035 ó 039	4 fixture macro 1
		040 ó 044	4 fixture macro 2
		045 ó 049	4 fixture macro 3
		050 ó 054	4 fixture macro 4
		055 ó 059	Pan reset
		060 ó 064	Tilt reset
		065 ó 069	No function (reserved for future use)
		070 ó 074	Reset all
		075 ó 079	No function (reserved for future use)
		080 ó 084	Pan/Tilt reverse
		085 ó 089	Pan reverse
		090 ó 094	Tilt reverse
		095 ó 099	Cancel pan reverse
		100 ó 104	Cancel tilt reverse
		105 ó 109	Cancel pan/tilt reverse
		110 ó 114	No function (reserved for future use)
		115 ó 119	Link all heads to head 1
		120 ó 124	Unlink all heads from head 1
		125 ó 129	No function (reserved for future use)
		130 ó 134	No function (reserved for future use)
		135 ó 139	Dimmer speed mode fast
		140 ó 144	Dimmer speed mode smooth
		145 ó 255	No function

Basic Movement Mode (10CH)

Channel	Function	Value	Percent/Setting
1	**Pan**	000 ó 255	0–100%
2	**Continuous Pan**	000	No function
		001 ó 127	Counterclockwise rotation, slow to fast
		128	Stop
		129 ó 255	Clockwise rotation, slow to fast
3	**Tilt All**	000 ó 255	0–100%
4	**Continuous Tilt All**	000	No function
		001 ó 127	Counterclockwise rotation, slow to fast
		128	Stop
		129 ó 255	Clockwise rotation, slow to fast
5	**Tilt Offset**	000 ó 255	Offset heads from each other, 0–360°

	Channel	Function	Value	Percent/Setting
Basic Movement Mode (10CH cont.)	**6**	**Tilt Macro**	000 ó 047	No function
			048 ó 055	Tilt macro 1
			056 ó 063	Tilt macro 2
			064 ó 071	Tilt macro 3
			072 ó 079	Tilt macro 4
			080 ó 087	Tilt macro 5
			088 ó 095	Tilt macro 6
			096 ó 103	Tilt macro 7
			104 ó 111	Tilt macro 8
			112 ó 119	Tilt macro 9
			120 ó 127	Tilt macro 10
			128 ó 135	Tilt macro 11
			136 ó 143	Tilt macro 12
			144 ó 151	Tilt macro 13
			152 ó 159	Tilt macro 14
			160 ó 167	Tilt macro 15
			168 ó 175	Tilt macro 16
			176 ó 183	Tilt macro 17
			184 ó 191	Tilt macro 18
			192 ó 199	Tilt macro 19
			200 ó 207	Tilt macro 20
			208 ó 215	Tilt macro 21
			216 ó 223	Tilt macro 22
			224 ó 231	Tilt macro 23
			232 ó 239	Tilt macro 24
			240 ó 247	Tilt macro 25
			248 ó 255	Tilt macro 26
	7	**Tilt Macro Speed**	000 ó 255	Fast to slow
	8	**Dimmer**	000 ó 255	0–100%
	9	**Shutter**	000 ó 019	Off
			020 ó 024	On
			025 ó 064	Strobe 1, fast to slow
			065 ó 069	On
			070 ó 084	Strobe 2 (Fast on, slow off) fast to slow
			085 ó 089	On
			090 ó 104	Strobe 3 (Slow on, fast off) fast to slow
			105 ó 109	On
			110 ó 124	Strobe 4 (Random) fast to slow
			125 ó 129	On
			130 ó 144	Strobe 5 (Random fast on, slow off) fast to slow
			145 ó 149	On
			150 ó 164	Strobe 6 (Random slow on, fast off) fast to slow
			165 ó 169	On
			170 ó 184	Strobe 7 (Pulse) fast to slow
			185 ó 189	On
			190 ó 204	Strobe 8 (Random pulse) fast to slow
			205 ó 209	On
			210 ó 224	Strobe 9 (Fade in, fade out) fast to slow
			225 ó 229	On
			230 ó 244	Strobe 10 (Random pulse) fast to slow
			245 ó 255	On

	Channel	Function	Value	Percent/Setting
Basic Movement Mode (10CH cont.)	**10**	**Control**	000 ó 009	No function
			010 ó 014	Manual tilt blackout
			015 ó 019	Cancel manual tilt blackout
			020 ó 024	1 fixture macro
			025 ó 029	2 fixture macro 1
			030 ó 034	2 fixture macro 2
			035 ó 039	4 fixture macro 1
			040 ó 044	4 fixture macro 2
			045 ó 049	4 fixture macro 3
			050 ó 054	4 fixture macro 4
			055 ó 059	Pan reset
			060 ó 064	Tilt reset
			065 ó 069	No function (reserved for future use)
			070 ó 074	Reset all
			075 ó 079	No function (reserved for future use)
			080 ó 084	Pan/Tilt reverse
			085 ó 089	Pan reverse
			090 ó 094	Tilt reverse
			095 ó 099	Cancel pan reverse
			100 ó 104	Cancel tilt reverse
			105 ó 109	Cancel pan/tilt reverse
			110 ó 114	No function (reserved for future use)
			115 ó 119	Link all heads to head 1
			120 ó 124	Unlink all heads from head 1
			125 ó 129	No function (reserved for future use)
			130 ó 134	No function (reserved for future use)
			135 ó 139	Dimmer speed mode fast
			140 ó 144	Dimmer speed mode smooth
			145 ó 255	No function

Dual Control Pixel Values

RGBW Mode (20CH)

Channel	Function	Value	Percent/Setting
1	**Head 1 Red**	000 ó 255	RGBW mode: 0–100% / CMY mode: 100%–0
2	**Head 1 Green**	000 ó 255	RGBW mode: 0–100% / CMY mode: 100%–0
3	**Head 1 Blue**	000 ó 255	RGBW mode: 0–100% / CMY mode: 100%–0
4	**Head 1 White**	000 ó 255	RGBW mode: 0–100% / CMY mode: 100%–0
5	**Head 2 Red**	000 ó 255	RGBW mode: 0–100% / CMY mode: 100%–0
6	**Head 2 Green**	000 ó 255	RGBW mode: 0–100% / CMY mode: 100%–0
7	**Head 2 Blue**	000 ó 255	RGBW mode: 0–100% / CMY mode: 100%–0
8	**Head 2 White**	000 ó 255	RGBW mode: 0–100% / CMY mode: 100%–0
9	**Head 3 Red**	000 ó 255	RGBW mode: 0–100% / CMY mode: 100%–0
10	**Head 3 Green**	000 ó 255	RGBW mode: 0–100% / CMY mode: 100%–0
11	**Head 3 Blue**	000 ó 255	RGBW mode: 0–100% / CMY mode: 100%–0
12	**Head 3 White**	000 ó 255	RGBW mode: 0–100% / CMY mode: 100%–0
13	**Head 4 Red**	000 ó 255	RGBW mode: 0–100% / CMY mode: 100%–0
14	**Head 4 Green**	000 ó 255	RGBW mode: 0–100% / CMY mode: 100%–0
15	**Head 4 Blue**	000 ó 255	RGBW mode: 0–100% / CMY mode: 100%–0
16	**Head 4 White**	000 ó 255	RGBW mode: 0–100% / CMY mode: 100%–0
17	**Head 5 Red**	000 ó 255	RGBW mode: 0–100% / CMY mode: 100%–0
18	**Head 5 Green**	000 ó 255	RGBW mode: 0–100% / CMY mode: 100%–0
19	**Head 5 Blue**	000 ó 255	RGBW mode: 0–100% / CMY mode: 100%–0
20	**Head 5 White**	000 ó 255	RGBW mode: 0–100% / CMY mode: 100%–0

RGB Mode (15CH)

Channel	Function	Value	Percent/Setting
1	**Head 1 Red**	000 ó 255	RGBW mode: 0–100% / CMY mode: 100%–0
2	**Head 1 Green**	000 ó 255	RGBW mode: 0–100% / CMY mode: 100%–0
3	**Head 1 Blue**	000 ó 255	RGBW mode: 0–100% / CMY mode: 100%–0
4	**Head 2 Red**	000 ó 255	RGBW mode: 0–100% / CMY mode: 100%–0
5	**Head 2 Green**	000 ó 255	RGBW mode: 0–100% / CMY mode: 100%–0
6	**Head 2 Blue**	000 ó 255	RGBW mode: 0–100% / CMY mode: 100%–0
7	**Head 3 Red**	000 ó 255	RGBW mode: 0–100% / CMY mode: 100%–0
8	**Head 3 Green**	000 ó 255	RGBW mode: 0–100% / CMY mode: 100%–0
9	**Head 3 Blue**	000 ó 255	RGBW mode: 0–100% / CMY mode: 100%–0
10	**Head 4 Red**	000 ó 255	RGBW mode: 0–100% / CMY mode: 100%–0
11	**Head 4 Green**	000 ó 255	RGBW mode: 0–100% / CMY mode: 100%–0
12	**Head 4 Blue**	000 ó 255	RGBW mode: 0–100% / CMY mode: 100%–0
13	**Head 5 Red**	000 ó 255	RGBW mode: 0–100% / CMY mode: 100%–0
14	**Head 5 Green**	000 ó 255	RGBW mode: 0–100% / CMY mode: 100%–0
15	**Head 5 Blue**	000 ó 255	RGBW mode: 0–100% / CMY mode: 100%–0

Acerca de esta Guía

La Guía de Referencia Rápida (GRR) del Rogue R1 FX-B contiene información básica sobre el producto, como conexión, montaje, opciones de menú y valores DMX. Descargue el Manual de Usuario de www.chauvetprofessional.com para información más detallada.

Exención de Responsabilidad

La información y especificaciones contenidas en esta GRR están sujetas a cambio sin previo aviso.

Notas de Seguridad

- NO abra este producto. No contiene piezas reparables por el usuario.
- NO mire a la fuente de luz cuando el producto esté encendido.
- Para evitar un desgaste innecesario y alargar su vida útil, desconecte complemente el producto de la alimentación, mediante el interruptor o desenchufándolo, durante los periodos en los que no se use.
- CUIDADO: cuando transfiera el producto desde ambientes con temperatura extrema (p. ej., del remolque frío de un camión a una sala de baile con calor y humedad), puede formarse condensación en la electrónica interna del producto. Para evitar que se produzca una avería, deje que el producto se aclimate completamente al ambiente antes de conectar la alimentación.
- CUIDADO: La carcasa de este producto puede estar caliente cuando las luces están en funcionamiento.
- Monte este producto en una ubicación con ventilación adecuada, al menos a 20" (50 cm) de superficies adyacentes.
- NO deje ningún material inflamable a menos de 50 cm de este producto mientras esté funcionando o conectado a la alimentación.
- USE un cable de seguridad cuando monte este producto en lo alto.
- NO ponga en funcionamiento este producto en el exterior o en cualquier ubicación en la que el polvo, calor excesivo, agua o humedad puedan afectarlo. (IP20)
- NO ponga en funcionamiento este producto si sospecha que la carcasa, lentes o cables están dañados.
- NO conecte este producto a un atenuador o reostato.
- Conecte este producto SOLO a un circuito con toma de tierra y protegido.
- Use SOLAMENTE los soportes de montaje o las asas para mover este producto. NO lo transporte agarrando por la cabeza móvil.
- En caso de un problema grave de funcionamiento, deje de usarlo inmediatamente.
- La temperatura ambiente máxima es de 113 °F (45 °C). No haga funcionar este producto a temperaturas más altas.

Contacto

Fuera de EE.UU., Reino Unido, Irlanda, México, o Benelux póngase en contacto con su distribuidor para solicitar asistencia o devolver el producto. Desde dentro de EE.UU., Reino Unido, Irlanda, México o Benelux, utilice la información de Contact Us del final de esta GRR.

Qué va Incluido

- Rogue R1 FX-B
- Cable de alimentación Neutrik® powerCON®
- 2 soportes Omega con material de montaje
- Tarjeta de garantía
- Guía de Referencia Rápida

Corriente alterna

Este producto tiene una fuente de alimentación con detección automática que puede funcionar con un rango de tensión de entrada de 100–240 VCA, 50/60 Hz.

Para evitar un desgaste innecesario y alargar su vida útil, desconecte complemente el producto de la alimentación, mediante el interruptor o desenchufándolo, durante los periodos en los que no se use.

Alimentación en Cadena

Puede enlazar hasta 8 productos Rogue R1 FX-B a 120 V, 14 productos a 208 V o 15 productos a 230 V. Nunca sobrepase este número. Los cables de alimentación en cadena se pueden adquirir por separado.

Enchufe CA

Conexión	Cable (EE.UU.)	Cable (Europa)	Color del tornillo
CA Cargado	Negro	Marrón	Amarillo/Latón
CA Neutro	Blanco	Azul	Plata
CA Tierra	Verde/Amarillo	Verde/Amarillo	Verde

Sustitución del Fusible

1. Desconecte este producto de la alimentación.
2. Utilizando un destornillador plano, desatornille la tapa del portafusibles de la carcasa.
3. Quite el fusible fundido del portafusibles y sustitúyalo con uno nuevo del mismo tipo y categoría.
4. Vuelva a atornillar la tapa del portafusibles en su sitio y conecte de nuevo la alimentación.

Conexiones de señal

Puede enlazar el Rogue R1 FX-B a un controlador o software controlador usando una conexión DMX, una conexión Ethernet o ambas. Si está usando otros productos compatibles con Art-Net™, sACN o Kling-Netcon, el Rogue R1 FX-B puede controlar cada uno individualmente en una sola red. Consulte el Manual de usuario para obtener información sobre cómo conectar y configurar el producto para estas señales.

Personalidades de control

El Rogue R1 FX-B utiliza DMX, Art-Net™, sACN y Kling-Net para sus personalidades de control:

Single Control	Dual Control Movement	Dual Control Pixel
Tour (52-canal)		
Tour (47-canal)		
Advanced (47-canal)	**Advanced** (23-canal)	**RGBW** (20-canal)
Standard (25-canal)	**Standard** (17-canal)	**RGB** (15-canal)
Basic (18-canal)	**Basic** (10-canal)	Utiliza DMX, Art-Net, sACN, o Kling-Net
Utiliza DMX, Art-Net™, o sACN		

Conexión DMX

El Rogue R1 FX-B funcionará con un controlador DMX usando una conexión de datos DMX de 3 o 5 pines. Hay un Manual DMX disponible en www.chauvetprofessional.com.

Conexión Art-Net™

Art-Net™ es un protocolo Ethernet que utiliza TCP/IP para transferir gran cantidad de datos DMX512 usando una conexión etherCON RJ45 sobre una red de gran tamaño. Hay disponible un documento sobre el protocolo Art-Net™ desde www.chauvetprofessional.com. Chauvet Professional recomienda la utilización de modo Unicast para mejores resultados.
Art-Net™ diseñado y copyright por Artistic Licence Holdings Ltd.

Conexión sACN

También conocido como ANSI E1.31, el streaming ACN es un protocolo Ethernet que usa las capas y formato de *Architecture for Control Networks* (arquitectura para redes de control) para transportar datos DMX512 sobre IP o cualquier otra red compatible con ACN. El mantenimiento de ACN corre a cargo de la Professional Lighting and Sound Association (Asociación de Sonido e Iluminación Profesional, PLASA).

Conexión Kling-Net

Kling-Net es un protocolo de red que permite la autoconfiguración de los dispositivos de imagen usando una conexión Ethernet etherCON RJ45. Consulte el manual del software ArKaos para instrucciones detalladas sobre la programación de este producto.

Para un funcionamiento fluido, ArKaos Kling-Net precisa una tarjeta Ethernet a gigabit (1000 Mbps) y un router de red.

Montaje

Antes de montar este producto, lea las Notas de Seguridad. Utilice al menos dos puntos de montaje por producto. Asegúrese de que las abrazaderas de montaje son capaces de soportar el peso del producto. Para nuestra línea Chauvet de abrazaderas de montaje, visite http://trusst.com/products/.

Diagrama de Montaje del Producto

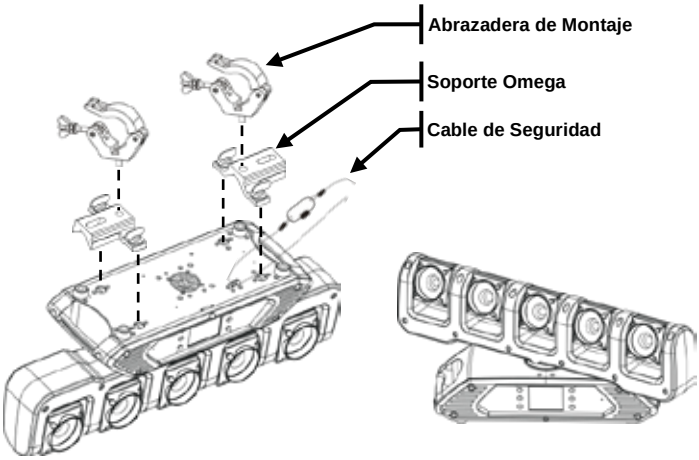

Montaje en Altura Montaje en el Suelo

Panel de control con pantalla táctil

El Rogue R1 FX-B dispone de una pantalla táctil y de 6 botones de control. La pantalla táctil se puede bloquear y calibrar a través de las opciones de **Setup** (configuración) en el menú.

Descripción del Panel de Control

Botón	Función
< ⇧ >	Navega hacia arriba por la lista de menú o aumenta el valor numérico cuando está en una función
< ☰ >	Sale del menú o función actual
< ⇩ >	Navega hacia abajo por la lista de menú o disminuye el valor numérico cuando está en una función
< ⇦ >	Navega hacia la izquierda por la lista de menú
< ⏎ >	Habilita el menú actualmente en pantalla o configura el valor seleccionado actualmente dentro de la función seleccionada
< ⇨ >	Navega hacia la derecha por la lista de menú

Mapa de Menú

Niveles de Programación							Descripción
Control Settings							Control Settings Nivel Principal
Control Settings	Single Control	DMX	Personality			Basic	Configura la personalidad DMX Básica (18CH), Estándar (25CH), Avanzada (47CH) Tour (47CH) o Tour 2 (52CH)
						Standard	
						Advanced	
						Tour	
						Tour 2	
			Start Address			001–512	Configura la dirección DMX de inicio
		ArtNet	Personality			Basic	Configura la personalidad Art-Net™ Básica (18CH), Estándar (25CH), Avanzada (47CH) Tour (47CH) o Tour 2 (52CH)
						Standard	
						Advanced	
						Tour	
						Tour 2	
			Start Address			001–512	Configura la dirección Art-Net™ de inicio
			Universe			0–254	Configura el universo Art-Net™
		sACN	Personality			Basic	Configura la personalidad sACN Básica (18CH), Estándar (25CH), Avanzada (47CH) Tour (47CH) o Tour 2 (52CH)
						Standard	
						Advanced	
						Tour	
						Tour 2	
			Start Address			001–512	Configura la dirección sACN de inicio
			Universe			0–255	Configura el universo sACN
	Dual Control	Movement	DMX	Personality		Basic	Configura la personalidad DMX Básica (10CH), Estándar (17CH) o Avanzada (23CH)
						Standard	
						Advanced	
				Start Address		001–512	Configura la dirección DMX de inicio
			ArtNet	Personality		Basic	Configura la personalidad Art-Net™ Básica (10CH), Estándar (17CH) o Avanzada (23CH)
						Standard	
						Advanced	
				Start Address		001–512	Configura la dirección Art-Net™ de inicio
				Universe		0–254	Configura el universo Art-Net™
			sACN	Personality		Basic	Configura la personalidad sACN Básica (10CH), Estándar (17CH) o Avanzada (23CH)
						Standard	
						Advanced	
				Start Address		001–512	Configura la dirección sACN de inicio
				Universe		0–255	Configura el universo sACN
		Pixels	DMX	Personality		RGB	Configura la personalidad DMX RGB (15CH) o RGBA (20CH)
						RGBW	
				Start Address		001–512	Configura la dirección DMX de inicio
			ArtNet	Personality		RGB	Configura la personalidad Art-Net™ RGB (15CH) o RGBA (20CH)
						RGBW	
				Start Address		001–512	Configura la dirección Art-Net™ de inicio
				Universe		0–254	Configura el universo Art-Net™
			sACN	Personality		RGB	Configura la personalidad sACN RGB (15CH) o RGBA (20CH)
						RGBW	
				Start Address		001–512	Configura la dirección sACN de inicio
				Universe		0–255	Configura el universo sACN
			KlingNet	Personality		RGB	Configura la personalidad Kling-Net RGB (15CH) o RGBA (20CH)
						RGBW	

Nota: En el modo Dual Control, el protocolo de movimiento y el protocolo de píxel no pueden ser el mismo.

Mapa de Menú (cont.)

Niveles de Programación				Descripción
Test Mode				**Test Mode Nivel Principal**
Test Mode	**Auto test**			Prueba automática de todas las funciones
	Manual test	**Pan**	**000–255**	Controlar y probar todas las funciones a través del panel de control
		Pan Speed		
		Pan 360		
		Tilt 1		
		Tilt 2		
		Tilt 3		
		Tilt 4		
		Tilt 5		
		Tilt Speed		
		Tilt 1 360		
		Tilt 2 360		
		Tilt 3 360		
		Tilt 4 360		
		Tilt 5 360		
		Dimmer		
		Shutter		
		Red		
		Green		
		Blue		
		White		
		Color		
		LED Macro		
		LED Macro Speed		
Setup				**Setup Nivel Principal**
Setup	**Network Settings**	**IP Mode**	**Manual**	Configurar la dirección IP manualmente
			DHCP	La red configura la dirección IP
			Static	El producto configura la dirección IP
		IP	***xxx.xxx.xxx.xxx***	Configurar la dirección IP en modo Manual
		SubMask	***xxx.xxx.xxx.xxx***	Configurar la máscara de subred en modo Manual
	Pan Reverse	**NO**		Desplazamiento lateral normal
		YES		Desplazamiento lateral inversa
	Tilt Reverse	**NO**		Inclinación normal
		YES		Inclinación inversa
	Screen Reverse	**NO**		Pantalla normal
		YES		Pantalla inversa
		AUTO		Orientación de pantalla automático
	Pan Angle	**540**		Rango de desplazamiento lateral: 540°
		360		Rango de desplazamiento lateral: 360°
		180		Rango de desplazamiento lateral: 180°
	Tilt Angle	**540**		Rango de inclinación: 540°
		270		Rango de inclinación: 360°
		180		Rango de inclinación: 180°
	BL. O. P/T Move	**NO**		No ir a blackout mientras hay movimiento panorámico/inclinación
		YES		Ir a blackout mientras hay movimiento panorámico/inclinación

Mapa de Menú (cont.)

Niveles de Programación				Descripción
Setup (cont.)				**Setup Nivel Principal** (cont.)
Setup (cont.)	**Calibration**	**NO**		Mantener la configuración actual
		YES		Calibrar la pantalla táctil
	Touchscreen Lock	**NO**		La pantalla responden al toque
		YES		La pantalla no responde al toque
	Lock Screen	**NO**		Bloqueo los botones y pantalla táctil Contraseña: 0920
		YES		
	Backlight Timer	**30S**		La pantalla se apaga a los 30 segundos
		1M		La pantalla se apaga al cabo de 1 minuto
		5M		La pantalla se apaga al cabo de 5 minutos
		ON		La pantalla permanece encendida
	Loss of Data	**Hold**		Mantiene la última señal recibida
		Close		Pone el dispositivo en blackout
	C Mixing Mode	**RGBW**		Mezcla de color aditivo (0–100%)
		CMY		Mezcla de color sustractivo (100%–0)
	Dimmer Curve	**Linear**		Configura la curva del atenuador
		Square		
		I Squa		
		SCurve		
	Dimmer Speed	**Smooth**		Cambia la velocidad del atenuador
		Fast		
	PWM Option	**600Hz**		Selecciona la frecuencia de emisión PWM
		1200Hz		
		2000Hz		
		4000Hz		
		6000Hz		
		25000Hz		
	Color Balance	**Red**	**100–255**	Configura el valor máximo del LED rojo
		Green		Configura el valor máximo del LED verde
		Blue		Configura el valor máximo del LED azul
		White		Configura el valor máximo del LED rojo
	Preset Select	**PRESET A**		Opciones de menú preconfiguradas grabadas
		PRESET B		
		PRESET C		
	Preset Sync	**NO**		Permite transferir las opciones de menú preconfiguradas grabadas a otros Rogue R1 FXB de la cadena DMX
		YES		
	Reset Function	**Pan**	**NO**	Restablece las funciones individuales o todas las funciones desde el arranque
			YES	
		Tilt	**NO**	
			YES	
		All	**NO**	
			YES	
	Factory Settings	**NO**		Restablece el dispositivo a la configuración de fábrica
		YES		
Sys Info				**Sys Info Nivel Principal**
Sys Info	**Fixture Information**	**Ver**	***VX***	Muestra la versión de firmware
		Running Mode	***Xxx***	Muestra el modo de ejecución actual
		DMX Address	***xxx***	Muestra la dirección de inicio actual
		Temperature	***xx***	Muestra la temperatura actual del producto en °C
		Fixture Hours	***xxxxx***	Muestra el número de horas que el producto ha estado encendido
		IP	***xxx.xxx.xxx.xxx***	Muestra la dirección IP actual

Mapa de Menú (cont.)

Niveles de Programación				Descripción
Sys Info (cont.)				**Sys Info Nivel Principal** (cont.)
	Fixture Information	**SubMask**	***xxx.xxx.xxx.xxx***	Muestra la máscara de subred actual
		MAC	***xx.xx.xx.xx.xx.xx***	Muestra la dirección MAC actual
	Error Information	**No Error!***		Muestra cualquier error o “No Error!”
	Channel Information	**Frequency**	***xxx***	Muestra todos los valores actuales de las señales de entrada, 000–255
		Pan		
		Pan Fine		
		Pan 360		
		Tilt 1		
		Tilt 1 Fine		
		Tilt 2		
		Tilt 2 Fine		
		Tilt 3		
		Tilt 3 Fine		
		Tilt 4		
		Tilt 4 Fine		
		Tilt 5		
		Tilt 5 Fine		
		Tilt 1 360		
		Tilt 2 360		
		Tilt 3 360		
		Tilt 4 360		
		Tilt 5 360		
		Y Macro		
		Y Macro Speed		
		Function		
		Dimmer		
		Shutter		
		Color		
		Lamp Number		
		LED Macro		
		LED Ma. Speed		
		Red 1		
		Green 1		
		Blue 1		
		White 1		
		Red 2		
		Green 2		
		Blue 2		
		White 2		
		Red 3		
		Green 3		
		Blue 3		
		White 3		
		Red 4		
		Green 4		
		Blue 4		
		White 4		
		Red 5		
		Green 5		
		Blue 5		
		White 5		

Sys Info (cont.)

Valores “Single Control”

Tour 2 (52CH)	Canal	Función	Valor	Porcentaje/Configuración
	1	**Desplazamiento Lateral**	000 ó 255	0–100%
	2	**Desplazamiento Lateral Fino**	000 ó 255	0–100%
	3	**Desplazamiento lateral continua**	000 001 ó 127 128 129 ó 255	Sin función Rotación en el sentido antihoriario, lenta a rápida Detener Rotación en sentido horario, lenta a rápida
	4	**Macro de inclinación**	000 ó 047 048 ó 055 056 ó 063 064 ó 071 072 ó 079 080 ó 087 088 ó 095 096 ó 103 104 ó 111 112 ó 119 120 ó 127 128 ó 135 136 ó 143 144 ó 151 152 ó 159 160 ó 167 168 ó 175 176 ó 183 184 ó 191 192 ó 199 200 ó 207 208 ó 215 216 ó 223 224 ó 231 232 ó 239 240 ó 247 248 ó 255	Sin función Macro de inclinación 1 Macro de inclinación 2 Macro de inclinación 3 Macro de inclinación 4 Macro de inclinación 5 Macro de inclinación 6 Macro de inclinación 7 Macro de inclinación 8 Macro de inclinación 9 Macro de inclinación 10 Macro de inclinación 11 Macro de inclinación 12 Macro de inclinación 13 Macro de inclinación 14 Macro de inclinación 15 Macro de inclinación 16 Macro de inclinación 17 Macro de inclinación 18 Macro de inclinación 19 Macro de inclinación 20 Macro de inclinación 21 Macro de inclinación 22 Macro de inclinación 23 Macro de inclinación 24 Macro de inclinación 25 Macro de inclinación 26
	5	**Velocidad de macro de inclinación**	000 ó 255	Rápida a lenta

Tour 2 (52CH cont.)	Canal	Función	Valor	Porcentaje/Configuración
	6	Control	000 ó 009	Sin función
			010 ó 014	Blackout de inclinación manual
			015 ó 019	Cancelar blackout de inclinación manual
			020 ó 024	Macro 1 dispositivo
			025 ó 029	Macro 1, 2 dispositivos
			030 ó 034	Macro 2, 2 dispositivos
			035 ó 039	Macro 4, 1 dispositivos
			040 ó 044	Macro 4, 2 dispositivos
			045 ó 049	Macro 4, 3 dispositivos
			050 ó 054	Macro 4, 4 dispositivos
			055 ó 059	Reiniciar desplazamiento lateral
			060 ó 064	Reiniciar inclinación
			065 ó 069	Sin función (reservado para usos futuros)
			070 ó 074	Reiniciar todo
			075 ó 079	Sin función (reservado para usos futuros)
			080 ó 084	Invertir movimiento panorámico/inclinación
			085 ó 089	Invertir movimiento panorámico
			090 ó 094	Invertir inclinación
			095 ó 099	Cancelar invertir movimiento panorámico
			100 ó 104	Cancelar invertir inclinación
			105 ó 109	Cancelar invertir movimiento panorámico/inclinación
			110 ó 114	Sin función (reservado para usos futuros)
			115 ó 119	Vincular todas las cabezas a la cabeza 1
			120 ó 124	Desvincular todas las cabezas de la cabeza 1
			125 ó 129	Sin función (reservado para usos futuros)
			130 ó 134	Sin función (reservado para usos futuros)
			135 ó 139	Modo velocidad del atenuador rápido
			140 ó 144	Modo velocidad del atenuador suave
			145 ó 255	Sin función
	7	Atenuador	000 ó 255	0–100%
	8	Obturador	000 ó 019	Apagado
			020 ó 024	Encendido
			025 ó 064	Rápido a lento
			065 ó 069	Encendido
			070 ó 084	Encendido rápido, apagado lento, rápido a lento
			085 ó 089	Encendido
			090 ó 104	Encendido lento, apagado rápido, rápido a lento
			105 ó 109	Encendido
			110 ó 124	Aleatorio rápido a lento
			125 ó 129	Encendido
			130 ó 144	Encendido rápido aleatorio, apagado lento, rápido a lento
			145 ó 149	Encendido
			150 ó 164	Encendido lento aleatorio, apagado rápido, rápido a lento
			165 ó 169	Encendido
			170 ó 184	Pulso, rápido a lento
			185 ó 189	Encendido
			190 ó 204	Pulso aleatorio, rápido a lento
			205 ó 209	Encendido
			210 ó 224	*Fade in, fade out*, rápido a lento
			225 ó 229	Encendido
			230 ó 244	Pulso aleatorio, rápido a lento
			245 ó 255	Encendido

	Canal	Función	Valor	Porcentaje/Configuración
Tour 2 (52CH cont.)	**9**	**Macro de Color**	000 ó 013	Sin función
			014 ó 020	Color 1
			021 ó 028	Color 2
			029 ó 036	Color 3
			037 ó 044	Color 4
			045 ó 052	Color 5
			053 ó 060	Color 6
			061 ó 068	Color 7
			069 ó 076	Color 8
			077 ó 084	Color 9
			085 ó 092	Color 10
			093 ó 100	Color 11
			101 ó 108	Color 12
			109 ó 116	Color 13
			117 ó 124	Color 14
			125 ó 133	Color 15
			134 ó 185	Sin función
			186 ó 207	Efecto arco iris, rápido a lento
			208 ó 213	Parada
			214 ó 235	Invertir efecto arco iris, rápido a lento
			236 ó 240	Sin función
			241 ó 255	Salto de color, rápido a lento

Tour 2 (52CH cont.)	Canal	Función	Valor	Porcentaje/Configuración				
				Cabeza 1	Cabeza 2	Cabeza 3	Cabeza 4	Cabeza 5
			000 ó 005	●	●	●	●	●
			006 ó 011	○	●	●	●	●
			012 ó 017	○	○	●	●	●
			018 ó 023	○	○	○	●	●
			024 ó 029	○	○	○	○	●
			030 ó 035	○	○	○	○	○
			036 ó 041	●	○	○	○	○
			042 ó 047	●	●	○	○	○
			048 ó 053	●	●	●	○	○
			054 ó 059	●	●	●	●	○
			060 ó 065	●	●	●	●	●
			066 ó 071	○	○	○	○	○
			072 ó 077	●	○	○	○	○
			078 ó 083	○	●	○	○	○
			084 ó 089	○	○	●	○	○
			090 ó 095	○	○	○	●	○
			096 ó 101	○	○	○	○	●
			102 ó 107	○	○	○	○	○
		Preconfiguración encendido/apagado (● = encendido; ○ = apagado)	108 ó 113	●	●	○	○	○
	10		114 ó 119	○	●	●	○	○
			120 ó 125	○	○	●	●	○
			126 ó 131	○	○	○	●	●
			132 ó 137	●	○	○	○	●
			138 ó 143	○	○	○	○	○
			144 ó 149	○	●	●	●	●
			150 ó 155	●	○	●	●	●
			156 ó 161	●	●	○	●	●
			162 ó 167	●	●	●	○	●
			168 ó 173	●	●	●	●	○
			174 ó 179	○	○	○	○	○
			180 ó 185	○	○	○	○	●
			186 ó 191	○	○	○	●	●
			192 ó 197	○	○	●	●	●
			198 ó 203	○	●	●	●	●
			204 ó 209	●	●	●	●	●
			210 ó 215	○	○	○	○	○
			216 ó 221	●	●	●	○	○
			222 ó 227	○	●	●	●	○
			228 ó 233	○	○	●	●	●
			234 ó 239	●	○	○	●	●
			240 ó 245	●	●	○	○	●
			246 ó 255	●	●	●	●	●

Tour 2 (52CH cont.)	Canal	Función	Valor	Porcentaje/Configuración
	11	**Macro LED/ Programa automático**	000 ó 015	Sin función
			016 ó 020	Macro LED 1
			021 ó 025	Macro LED 2
			026 ó 030	Macro LED 3
			031 ó 035	Macro LED 4
			036 ó 040	Macro LED 5
			041 ó 045	Macro LED 6
			046 ó 050	Macro LED 7
			051 ó 055	Macro LED 8
			056 ó 060	Macro LED 9
			061 ó 065	Macro LED 10
			066 ó 070	Macro LED 11
			071 ó 075	Macro LED 12
			076 ó 080	Macro LED 13
			081 ó 085	Macro LED 14
			086 ó 090	Macro LED 15
			091 ó 095	Macro LED 16
			096 ó 100	Macro LED 17
			101 ó 105	Macro LED 18
			106 ó 110	Macro LED 19
			111 ó 115	Macro LED 20
			116 ó 120	Macro LED 21
			121 ó 125	Macro LED 22
			126 ó 130	Macro LED 23
			131 ó 135	Macro LED 24 (Ciclo 1–23)
			136 ó 140	Programa automático 1
			141 ó 145	Programa automático 2
			146 ó 150	Programa automático 3
			151 ó 155	Programa automático 4
			156 ó 160	Programa automático 5
			161 ó 165	Programa automático 6
			166 ó 170	Programa automático 7
			171 ó 175	Programa automático 8
			176 ó 180	Programa automático 9
			181 ó 185	Programa automático 10
			186 ó 190	Programa automático 11
			191 ó 195	Programa automático 12
			196 ó 200	Programa automático 13
			201 ó 205	Programa automático 14
			206 ó 210	Programa automático 15
			211 ó 215	Programa automático 16
			216 ó 220	Programa automático 17
			221 ó 225	Programa automático 18
			226 ó 230	Programa automático 19
			231 ó 235	Programa automático 20
			236 ó 240	Programa automático 21
			241 ó 245	Programa automático 22
			246 ó 250	Programa automático 23
			251 ó 255	Programa automático 24 (Ciclo 1–23)
	12	**Velocidad de macro LED**	000 ó 255	Lenta a rápida

Tour 2 (52CH cont.)	Canal	Función	Valor	Porcentaje/Configuración
	13	**Inclinación 1**	000 ó 255	0–100%
	14	**Inclinación Fina 1**	000 ó 255	0–100%
	15	**Inclinación continua 1**	000 001 ó 127 128 129 ó 255	Sin función Rotación en el sentido antihoriario, lenta a rápida Detener Rotación en sentido horario, lenta a rápida
	16	**Cabeza 1 Atenuador**	000 ó 255	0–100%
	17	**Cabeza 1 rojo**	000 ó 255	Modo RGBW: 0–100% / Modo CMY: 100%–0
	18	**Cabeza 1 verde**	000 ó 255	Modo RGBW: 0–100% / Modo CMY: 100%–0
	19	**Cabeza 1 azul**	000 ó 255	Modo RGBW: 0–100% / Modo CMY: 100%–0
	20	**Cabeza 1 blanco**	000 ó 255	Modo RGBW: 0–100% / Modo CMY: 100%–0
	21	**Inclinación 2**	000 ó 255	0–100%
	22	**Inclinación Fina 2**	000 ó 255	0–100%
	23	**Inclinación continua 2**	000 001 ó 127 128 129 ó 255	Sin función Rotación en el sentido antihoriario, lenta a rápida Detener Rotación en sentido horario, lenta a rápida
	24	**Cabeza 2 Atenuador**	000 ó 255	0–100%
	25	**Cabeza 2 rojo**	000 ó 255	Modo RGBW: 0–100% / Modo CMY: 100%–0
	26	**Cabeza 2 verde**	000 ó 255	Modo RGBW: 0–100% / Modo CMY: 100%–0
	27	**Cabeza 2 azul**	000 ó 255	Modo RGBW: 0–100% / Modo CMY: 100%–0
	28	**Cabeza 2 blanco**	000 ó 255	Modo RGBW: 0–100% / Modo CMY: 100%–0
	29	**Inclinación 3**	000 ó 255	0–100%
	30	**Inclinación Fina 3**	000 ó 255	0–100%
	31	**Inclinación continua 3**	000 001 ó 127 128 129 ó 255	Sin función Rotación en el sentido antihoriario, lenta a rápida Detener Rotación en sentido horario, lenta a rápida
	32	**Cabeza 3 Atenuador**	000 ó 255	0–100%
	33	**Cabeza 3 rojo**	000 ó 255	Modo RGBW: 0–100% / Modo CMY: 100%–0
	34	**Cabeza 3 verde**	000 ó 255	Modo RGBW: 0–100% / Modo CMY: 100%–0
	35	**Cabeza 3 azul**	000 ó 255	Modo RGBW: 0–100% / Modo CMY: 100%–0
	36	**Cabeza 3 blanco**	000 ó 255	Modo RGBW: 0–100% / Modo CMY: 100%–0
	37	**Cabeza 4 Atenuador**	000 ó 255	0–100%
	38	**Inclinación 4**	000 ó 255	0–100%
	39	**Inclinación Fina 4**	000 ó 255	0–100%
	40	**Inclinación continua 4**	000 001 ó 127 128 129 ó 255	Sin función Rotación en el sentido antihoriario, lenta a rápida Detener Rotación en sentido horario, lenta a rápida

Tour 2 (52CH cont.)	Canal	Función	Valor	Porcentaje/Configuración
	41	**Cabeza 4 rojo**	000 ó 255	Modo RGBW: 0–100% / Modo CMY: 100%–0
	42	**Cabeza 4 verde**	000 ó 255	Modo RGBW: 0–100% / Modo CMY: 100%–0
	43	**Cabeza 4 azul**	000 ó 255	Modo RGBW: 0–100% / Modo CMY: 100%–0
	44	**Cabeza 4 blanco**	000 ó 255	Modo RGBW: 0–100% / Modo CMY: 100%–0
	45	**Cabeza 5 Atenuador**	000 ó 255	0–100%
	46	**Inclinación 5**	000 ó 255	0–100%
	47	**Inclinación Fina 5**	000 ó 255	0–100%
	48	**Inclinación continua 5**	000 001 ó 127 128 129 ó 255	Sin función Rotación en el sentido antihoriario, lenta a rápida Detener Rotación en sentido horario, lenta a rápida
	49	**Cabeza 5 rojo**	000 ó 255	Modo RGBW: 0–100% / Modo CMY: 100%–0
	50	**Cabeza 5 verde**	000 ó 255	Modo RGBW: 0–100% / Modo CMY: 100%–0
	51	**Cabeza 5 azul**	000 ó 255	Modo RGBW: 0–100% / Modo CMY: 100%–0
	52	**Cabeza 5 blanco**	000 ó 255	Modo RGBW: 0–100% / Modo CMY: 100%–0

Tour (47CH)	Canal	Función	Valor	Porcentaje/Configuración
	1	**Desplazamiento Lateral**	000 ó 255	0–100%
	2	**Desplazamiento Lateral Fino**	000 ó 255	0–100%
	3	**Desplazamiento lateral continua**	000 001 ó 127 128 129 ó 255	Sin función Rotación en el sentido antihoriario, lenta a rápida Detener Rotación en sentido horario, lenta a rápida
	4	**Macro de inclinación**	000 ó 047 048 ó 055 056 ó 063 064 ó 071 072 ó 079 080 ó 087 088 ó 095 096 ó 103 104 ó 111 112 ó 119 120 ó 127 128 ó 135 136 ó 143 144 ó 151 152 ó 159 160 ó 167 168 ó 175 176 ó 183 184 ó 191 192 ó 199 200 ó 207 208 ó 215 216 ó 223 224 ó 231 232 ó 239 240 ó 247 248 ó 255	Sin función Macro de inclinación 1 Macro de inclinación 2 Macro de inclinación 3 Macro de inclinación 4 Macro de inclinación 5 Macro de inclinación 6 Macro de inclinación 7 Macro de inclinación 8 Macro de inclinación 9 Macro de inclinación 10 Macro de inclinación 11 Macro de inclinación 12 Macro de inclinación 13 Macro de inclinación 14 Macro de inclinación 15 Macro de inclinación 16 Macro de inclinación 17 Macro de inclinación 18 Macro de inclinación 19 Macro de inclinación 20 Macro de inclinación 21 Macro de inclinación 22 Macro de inclinación 23 Macro de inclinación 24 Macro de inclinación 25 Macro de inclinación 26
	5	**Velocidad de macro de inclinación**	000 ó 255	Rápida a lenta

Tour (47CH cont.)

Canal	Función	Valor	Porcentaje/Configuración
6	**Control**	000 ó 009	Sin función
		010 ó 014	Blackout de inclinación manual
		015 ó 019	Cancelar blackout de inclinación manual
		020 ó 024	Macro 1 dispositivo
		025 ó 029	Macro 1, 2 dispositivos
		030 ó 034	Macro 2, 2 dispositivos
		035 ó 039	Macro 4, 1 dispositivos
		040 ó 044	Macro 4, 2 dispositivos
		045 ó 049	Macro 4, 3 dispositivos
		050 ó 054	Macro 4, 4 dispositivos
		055 ó 059	Reiniciar desplazamiento lateral
		060 ó 064	Reiniciar inclinación
		065 ó 069	Sin función (reservado para usos futuros)
		070 ó 074	Reiniciar todo
		075 ó 079	Sin función (reservado para usos futuros)
		080 ó 084	Invertir movimiento panorámico/inclinación
		085 ó 089	Invertir movimiento panorámico
		090 ó 094	Invertir inclinación
		095 ó 099	Cancelar invertir movimiento panorámico
		100 ó 104	Cancelar invertir inclinación
		105 ó 109	Cancelar invertir movimiento panorámico/inclinación
		110 ó 114	Sin función (reservado para usos futuros)
		115 ó 119	Vincular todas las cabezas a la cabeza 1
		120 ó 124	Desvincular todas las cabezas de la cabeza 1
		125 ó 129	Sin función (reservado para usos futuros)
		130 ó 134	Sin función (reservado para usos futuros)
		135 ó 139	Modo velocidad del atenuador rápido
		140 ó 144	Modo velocidad del atenuador suave
		145 ó 255	Sin función
7	**Atenuador**	000 ó 255	0–100%
8	**Obturador**	000 ó 019	Apagado
		020 ó 024	Encendido
		025 ó 064	Rápido a lento
		065 ó 069	Encendido
		070 ó 084	Encendido rápido, apagado lento, rápido a lento
		085 ó 089	Encendido
		090 ó 104	Encendido lento, apagado rápido, rápido a lento
		105 ó 109	Encendido
		110 ó 124	Aleatorio rápido a lento
		125 ó 129	Encendido
		130 ó 144	Encendido rápido aleatorio, apagado lento, rápido a lento
		145 ó 149	Encendido
		150 ó 164	Encendido lento aleatorio, apagado rápido, rápido a lento
		165 ó 169	Encendido
		170 ó 184	Pulso, rápido a lento
		185 ó 189	Encendido
		190 ó 204	Pulso aleatorio, rápido a lento
		205 ó 209	Encendido
		210 ó 224	*Fade in, fade out*, rápido a lento
		225 ó 229	Encendido
		230 ó 244	Pulso aleatorio, rápido a lento
		245 ó 255	Encendido

Tour (47CH cont.)	Canal	Función	Valor	Porcentaje/Configuración
	9	**Macro de Color**	000 ó 013	Sin función
			014 ó 020	Color 1
			021 ó 028	Color 2
			029 ó 036	Color 3
			037 ó 044	Color 4
			045 ó 052	Color 5
			053 ó 060	Color 6
			061 ó 068	Color 7
			069 ó 076	Color 8
			077 ó 084	Color 9
			085 ó 092	Color 10
			093 ó 100	Color 11
			101 ó 108	Color 12
			109 ó 116	Color 13
			117 ó 124	Color 14
			125 ó 133	Color 15
			134 ó 185	Sin función
			186 ó 207	Efecto arco iris, rápido a lento
			208 ó 213	Parada
			214 ó 235	Invertir efecto arco iris, rápido a lento
			236 ó 240	Sin función
			241 ó 255	Salto de color, rápido a lento

Tour (47CH cont.)	**Canal**	**Función**	**Valor**	**Porcentaje/Configuración**				
				Cabeza 1	Cabeza 2	Cabeza 3	Cabeza 4	Cabeza 5
			000 ó 005	●	●	●	●	●
			006 ó 011	○	●	●	●	●
			012 ó 017	○	○	●	●	●
			018 ó 023	○	○	○	●	●
			024 ó 029	○	○	○	○	●
			030 ó 035	○	○	○	○	○
			036 ó 041	●	○	○	○	○
			042 ó 047	●	●	○	○	○
			048 ó 053	●	●	●	○	○
			054 ó 059	●	●	●	●	○
			060 ó 065	●	●	●	●	●
			066 ó 071	○	○	○	○	○
			072 ó 077	●	○	○	○	○
			078 ó 083	○	●	○	○	○
			084 ó 089	○	○	●	○	○
			090 ó 095	○	○	○	●	○
			096 ó 101	○	○	○	○	●
			102 ó 107	○	○	○	○	○
		Preconfiguración encendido/apagado (● = encendido; ○ = apagado)	108 ó 113	●	●	○	○	○
	10		114 ó 119	○	●	●	○	○
			120 ó 125	○	○	●	●	○
			126 ó 131	○	○	○	●	●
			132 ó 137	●	○	○	○	●
			138 ó 143	○	○	○	○	○
			144 ó 149	○	●	●	●	●
			150 ó 155	●	○	●	●	●
			156 ó 161	●	●	○	●	●
			162 ó 167	●	●	●	○	●
			168 ó 173	●	●	●	●	○
			174 ó 179	○	○	○	○	○
			180 ó 185	○	○	○	○	●
			186 ó 191	○	○	○	●	●
			192 ó 197	○	○	●	●	●
			198 ó 203	○	●	●	●	●
			204 ó 209	●	●	●	●	●
			210 ó 215	○	○	○	○	○
			216 ó 221	●	●	●	○	○
			222 ó 227	○	●	●	●	○
			228 ó 233	○	○	●	●	●
			234 ó 239	●	○	○	●	●
			240 ó 245	●	●	○	○	●
			246 ó 255	●	●	●	●	●

Tour (47CH cont.)	Canal	Función	Valor	Porcentaje/Configuración
			000 ó 015	Sin función
			016 ó 020	Macro LED 1
			021 ó 025	Macro LED 2
			026 ó 030	Macro LED 3
			031 ó 035	Macro LED 4
			036 ó 040	Macro LED 5
			041 ó 045	Macro LED 6
			046 ó 050	Macro LED 7
			051 ó 055	Macro LED 8
			056 ó 060	Macro LED 9
			061 ó 065	Macro LED 10
			066 ó 070	Macro LED 11
			071 ó 075	Macro LED 12
			076 ó 080	Macro LED 13
			081 ó 085	Macro LED 14
			086 ó 090	Macro LED 15
			091 ó 095	Macro LED 16
			096 ó 100	Macro LED 17
			101 ó 105	Macro LED 18
			106 ó 110	Macro LED 19
			111 ó 115	Macro LED 20
			116 ó 120	Macro LED 21
			121 ó 125	Macro LED 22
			126 ó 130	Macro LED 23
	1	**Macro LED/ Programa automático**	131 ó 135	Macro LED 24 (Ciclo 1–23)
			136 ó 140	Programa automático 1
			141 ó 145	Programa automático 2
			146 ó 150	Programa automático 3
			151 ó 155	Programa automático 4
			156 ó 160	Programa automático 5
			161 ó 165	Programa automático 6
			166 ó 170	Programa automático 7
			171 ó 175	Programa automático 8
			176 ó 180	Programa automático 9
			181 ó 185	Programa automático 10
			186 ó 190	Programa automático 11
			191 ó 195	Programa automático 12
			196 ó 200	Programa automático 13
			201 ó 205	Programa automático 14
			206 ó 210	Programa automático 15
			211 ó 215	Programa automático 16
			216 ó 220	Programa automático 17
			221 ó 225	Programa automático 18
			226 ó 230	Programa automático 19
			231 ó 235	Programa automático 20
			236 ó 240	Programa automático 21
			241 ó 245	Programa automático 22
			246 ó 250	Programa automático 23
			251 ó 255	Programa automático 24 (Ciclo 1–23)
	12	**Velocidad de macro LED**	000 ó 255	Lenta a rápida

Tour (47CH cont.)

Canal	Función	Valor	Porcentaje/Configuración
13	**Inclinación 1**	000 ó 255	0–100%
14	**Inclinación Fina 1**	000 ó 255	0–100%
15	**Inclinación continua 1**	000 001 ó 127 128 129 ó 255	Sin función Rotación en el sentido antihoriario, lenta a rápida Detener Rotación en sentido horario, lenta a rápida
16	**Cabeza 1 rojo**	000 ó 255	Modo RGBW: 0–100% / Modo CMY: 100%–0
17	**Cabeza 1 verde**	000 ó 255	Modo RGBW: 0–100% / Modo CMY: 100%–0
18	**Cabeza 1 azul**	000 ó 255	Modo RGBW: 0–100% / Modo CMY: 100%–0
19	**Cabeza 1 blanco**	000 ó 255	Modo RGBW: 0–100% / Modo CMY: 100%–0
20	**Inclinación 2**	000 ó 255	0–100%
21	**Inclinación Fina 2**	000 ó 255	0–100%
22	**Inclinación continua 2**	000 001 ó 127 128 129 ó 255	Sin función Rotación en el sentido antihoriario, lenta a rápida Detener Rotación en sentido horario, lenta a rápida
23	**Cabeza 2 rojo**	000 ó 255	Modo RGBW: 0–100% / Modo CMY: 100%–0
24	**Cabeza 2 verde**	000 ó 255	Modo RGBW: 0–100% / Modo CMY: 100%–0
25	**Cabeza 2 azul**	000 ó 255	Modo RGBW: 0–100% / Modo CMY: 100%–0
26	**Cabeza 2 blanco**	000 ó 255	Modo RGBW: 0–100% / Modo CMY: 100%–0
27	**Inclinación 3**	000 ó 255	0–100%
28	**Inclinación Fina 3**	000 ó 255	0–100%
29	**Inclinación continua 3**	000 001 ó 127 128 129 ó 255	Sin función Rotación en el sentido antihoriario, lenta a rápida Detener Rotación en sentido horario, lenta a rápida
30	**Cabeza 3 rojo**	000 ó 255	Modo RGBW: 0–100% / Modo CMY: 100%–0
31	**Cabeza 3 verde**	000 ó 255	Modo RGBW: 0–100% / Modo CMY: 100%–0
32	**Cabeza 3 azul**	000 ó 255	Modo RGBW: 0–100% / Modo CMY: 100%–0
33	**Cabeza 3 blanco**	000 ó 255	Modo RGBW: 0–100% / Modo CMY: 100%–0
34	**Inclinación 4**	000 ó 255	0–100%
35	**Inclinación Fina 4**	000 ó 255	0–100%
36	**Inclinación continua 4**	000 001 ó 127 128 129 ó 255	Sin función Rotación en el sentido antihoriario, lenta a rápida Detener Rotación en sentido horario, lenta a rápida
37	**Cabeza 4 rojo**	000 ó 255	Modo RGBW: 0–100% / Modo CMY: 100%–0
38	**Cabeza 4 verde**	000 ó 255	Modo RGBW: 0–100% / Modo CMY: 100%–0
39	**Cabeza 4 azul**	000 ó 255	Modo RGBW: 0–100% / Modo CMY: 100%–0
40	**Cabeza 4 blanco**	000 ó 255	Modo RGBW: 0–100% / Modo CMY: 100%–0
41	**Inclinación 5**	000 ó 255	0–100%
42	**Inclinación Fina 5**	000 ó 255	0–100%
43	**Inclinación continua 5**	000 001 ó 127 128 129 ó 255	Sin función Rotación en el sentido antihoriario, lenta a rápida Detener Rotación en sentido horario, lenta a rápida
44	**Cabeza 5 rojo**	000 ó 255	Modo RGBW: 0–100% / Modo CMY: 100%–0
45	**Cabeza 5 verde**	000 ó 255	Modo RGBW: 0–100% / Modo CMY: 100%–0
46	**Cabeza 5 azul**	000 ó 255	Modo RGBW: 0–100% / Modo CMY: 100%–0
47	**Cabeza 5 blanco**	000 ó 255	Modo RGBW: 0–100% / Modo CMY: 100%–0

Modo "Advanced" (47CH)

Canal	Función	Valor	Porcentaje/Configuración
1	**Desplazamiento Lateral**	000 ó 255	0–100%
2	**Desplazamiento Lateral Fino**	000 ó 255	0–100%
3	**Desplazamiento lateral continua**	000 001 ó 127 128 129 ó 255	Sin función Rotación en el sentido antihoriario, lenta a rápida Detener Rotación en sentido horario, lenta a rápida
4	**Inclinación 1**	000 ó 255	0–100%
5	**Inclinación Fina 1**	000 ó 255	0–100%
6	**Inclinación 2**	000 ó 255	0–100%
7	**Inclinación Fina 2**	000 ó 255	0–100%
8	**Inclinación 3**	000 ó 255	0–100%
9	**Inclinación Fina 3**	000 ó 255	0–100%
10	**Inclinación 4**	000 ó 255	0–100%
11	**Inclinación Fina 4**	000 ó 255	0–100%
12	**Inclinación 5**	000 ó 255	0–100%
13	**Inclinación Fina 5**	000 ó 255	0–100%
14	**Inclinación continua 1**	000 001 ó 127 128 129 ó 255	Sin función Rotación en el sentido antihoriario, lenta a rápida Detener Rotación en sentido horario, lenta a rápida
15	**Inclinación continua 2**	000 001 ó 127 128 129 ó 255	Sin función Rotación en el sentido antihoriario, lenta a rápida Detener Rotación en sentido horario, lenta a rápida
16	**Inclinación continua 3**	000 001 ó 127 128 129 ó 255	Sin función Rotación en el sentido antihoriario, lenta a rápida Detener Rotación en sentido horario, lenta a rápida
17	**Inclinación continua 4**	000 001 ó 127 128 129 ó 255	Sin función Rotación en el sentido antihoriario, lenta a rápida Detener Rotación en sentido horario, lenta a rápida
18	**Inclinación continua 5**	000 001 ó 127 128 129 ó 255	Sin función Rotación en el sentido antihoriario, lenta a rápida Detener Rotación en sentido horario, lenta a rápida

	Canal	Función	Valor	Porcentaje/Configuración
Modo "Advanced" (47CH cont.)	**19**	**Macro de inclinación**	000 ó 047	Sin función
			048 ó 055	Macro de inclinación 1
			056 ó 063	Macro de inclinación 2
			064 ó 071	Macro de inclinación 3
			072 ó 079	Macro de inclinación 4
			080 ó 087	Macro de inclinación 5
			088 ó 095	Macro de inclinación 6
			096 ó 103	Macro de inclinación 7
			104 ó 111	Macro de inclinación 8
			112 ó 119	Macro de inclinación 9
			120 ó 127	Macro de inclinación 10
			128 ó 135	Macro de inclinación 11
			136 ó 143	Macro de inclinación 12
			144 ó 151	Macro de inclinación 13
			152 ó 159	Macro de inclinación 14
			160 ó 167	Macro de inclinación 15
			168 ó 175	Macro de inclinación 16
			176 ó 183	Macro de inclinación 17
			184 ó 191	Macro de inclinación 18
			192 ó 199	Macro de inclinación 19
			200 ó 207	Macro de inclinación 20
			208 ó 215	Macro de inclinación 21
			216 ó 223	Macro de inclinación 22
			224 ó 231	Macro de inclinación 23
			232 ó 239	Macro de inclinación 24
			240 ó 247	Macro de inclinación 25
			248 ó 255	Macro de inclinación 26
	20	**Velocidad de macro de inclinación**	000 ó 255	Rápida a lenta

Modo	Canal	Función	Valor	Porcentaje/Configuración
“Advanced” (47CH cont.)	**21**	**Control**	000 ó 009	Sin función
			010 ó 014	Blackout de inclinación manual
			015 ó 019	Cancelar blackout de inclinación manual
			020 ó 024	Macro 1 dispositivo
			025 ó 029	Macro 1, 2 dispositivos
			030 ó 034	Macro 2, 2 dispositivos
			035 ó 039	Macro 4, 1 dispositivos
			040 ó 044	Macro 4, 2 dispositivos
			045 ó 049	Macro 4, 3 dispositivos
			050 ó 054	Macro 4, 4 dispositivos
			055 ó 059	Reiniciar desplazamiento lateral
			060 ó 064	Reiniciar inclinación
			065 ó 069	Sin función (reservado para usos futuros)
			070 ó 074	Reiniciar todo
			075 ó 079	Sin función (reservado para usos futuros)
			080 ó 084	Invertir movimiento panorámico/inclinación
			085 ó 089	Invertir movimiento panorámico
			090 ó 094	Invertir inclinación
			095 ó 099	Cancelar invertir movimiento panorámico
			100 ó 104	Cancelar invertir inclinación
			105 ó 109	Cancelar invertir movimiento panorámico/inclinación
			110 ó 114	Sin función (reservado para usos futuros)
			115 ó 119	Vincular todas las cabezas a la cabeza 1
			120 ó 124	Desvincular todas las cabezas de la cabeza 1
			125 ó 129	Sin función (reservado para usos futuros)
			130 ó 134	Sin función (reservado para usos futuros)
			135 ó 139	Modo velocidad del atenuador rápido
			140 ó 144	Modo velocidad del atenuador suave
			145 ó 255	Sin función
	22	**Atenuador**	000 ó 255	0–100%
	23	**Obturador**	000 ó 019	Apagado
			020 ó 024	Encendido
			025 ó 064	Rápido a lento
			065 ó 069	Encendido
			070 ó 084	Encendido rápido, apagado lento, rápido a lento
			085 ó 089	Encendido
			090 ó 104	Encendido lento, apagado rápido, rápido a lento
			105 ó 109	Encendido
			110 ó 124	Aleatorio rápido a lento
			125 ó 129	Encendido
			130 ó 144	Encendido rápido aleatorio, apagado lento, rápido a lento
			145 ó 149	Encendido
			150 ó 164	Encendido lento aleatorio, apagado rápido, rápido a lento
			165 ó 169	Encendido
			170 ó 184	Pulso, rápido a lento
			185 ó 189	Encendido
			190 ó 204	Pulso aleatorio, rápido a lento
			205 ó 209	Encendido
			210 ó 224	*Fade in, fade out*, rápido a lento
			225 ó 229	Encendido
			230 ó 244	Pulso aleatorio, rápido a lento
			245 ó 255	Encendido

Modo	Canal	Función	Valor	Porcentaje/Configuración
“Advanced” (47CH cont.)	**24**	**Macro de Color**	000 ó 013	Sin función
			014 ó 020	Color 1
			021 ó 028	Color 2
			029 ó 036	Color 3
			037 ó 044	Color 4
			045 ó 052	Color 5
			053 ó 060	Color 6
			061 ó 068	Color 7
			069 ó 076	Color 8
			077 ó 084	Color 9
			085 ó 092	Color 10
			093 ó 100	Color 11
			101 ó 108	Color 12
			109 ó 116	Color 13
			117 ó 124	Color 14
			125 ó 133	Color 15
			134 ó 185	Sin función
			186 ó 207	Efecto arco iris, rápido a lento
			208 ó 213	Parada
			214 ó 235	Invertir efecto arco iris, rápido a lento
			236 ó 240	Sin función
			241 ó 255	Salto de color, rápido a lento

Modo	Canal	Función	Valor	Porcentaje/Configuración				
“Advanced” (47CH cont.)				Cabeza 1	Cabeza 2	Cabeza 3	Cabeza 4	Cabeza 5
			000 ó 005	●	●	●	●	●
			006 ó 011	○	●	●	●	●
			012 ó 017	○	○	●	●	●
			018 ó 023	○	○	○	●	●
			024 ó 029	○	○	○	○	●
			030 ó 035	○	○	○	○	○
			036 ó 041	●	○	○	○	○
			042 ó 047	●	●	○	○	○
			048 ó 053	●	●	●	○	○
			054 ó 059	●	●	●	●	○
			060 ó 065	●	●	●	●	●
			066 ó 071	○	○	○	○	○
			072 ó 077	●	○	○	○	○
			078 ó 083	○	●	○	○	○
			084 ó 089	○	○	●	○	○
			090 ó 095	○	○	○	●	○
			096 ó 101	○	○	○	○	●
			102 ó 107	○	○	○	○	○
		Preconfiguración encendido/apagado (● = encendido; ○ = apagado)	108 ó 113	●	●	○	○	○
	25		114 ó 119	○	●	●	○	○
			120 ó 125	○	○	●	●	○
			126 ó 131	○	○	○	●	●
			132 ó 137	●	○	○	○	●
			138 ó 143	○	○	○	○	○
			144 ó 149	○	●	●	●	●
			150 ó 155	●	○	●	●	●
			156 ó 161	●	●	○	●	●
			162 ó 167	●	●	●	○	●
			168 ó 173	●	●	●	●	○
			174 ó 179	○	○	○	○	○
			180 ó 185	○	○	○	○	●
			186 ó 191	○	○	○	●	●
			192 ó 197	○	○	●	●	●
			198 ó 203	○	●	●	●	●
			204 ó 209	●	●	●	●	●
			210 ó 215	○	○	○	○	○
			216 ó 221	●	●	●	○	○
			222 ó 227	○	●	●	●	○
			228 ó 233	○	○	●	●	●
			234 ó 239	●	○	○	●	●
			240 ó 245	●	●	○	○	●
			246 ó 255	●	●	●	●	●

Modo	Canal	Función	Valor	Porcentaje/Configuración
“Advanced” (47CH cont.)	**26**	**Macro LED/ Programa automático**	000 ó 015	Sin función
			016 ó 020	Macro LED 1
			021 ó 025	Macro LED 2
			026 ó 030	Macro LED 3
			031 ó 035	Macro LED 4
			036 ó 040	Macro LED 5
			041 ó 045	Macro LED 6
			046 ó 050	Macro LED 7
			051 ó 055	Macro LED 8
			056 ó 060	Macro LED 9
			061 ó 065	Macro LED 10
			066 ó 070	Macro LED 11
			071 ó 075	Macro LED 12
			076 ó 080	Macro LED 13
			081 ó 085	Macro LED 14
			086 ó 090	Macro LED 15
			091 ó 095	Macro LED 16
			096 ó 100	Macro LED 17
			101 ó 105	Macro LED 18
			106 ó 110	Macro LED 19
			111 ó 115	Macro LED 20
			116 ó 120	Macro LED 21
			121 ó 125	Macro LED 22
			126 ó 130	Macro LED 23
			131 ó 135	Macro LED 24 (Ciclo 1–23)
			136 ó 140	Programa automático 1
			141 ó 145	Programa automático 2
			146 ó 150	Programa automático 3
			151 ó 155	Programa automático 4
			156 ó 160	Programa automático 5
			161 ó 165	Programa automático 6
			166 ó 170	Programa automático 7
			171 ó 175	Programa automático 8
			176 ó 180	Programa automático 9
			181 ó 185	Programa automático 10
			186 ó 190	Programa automático 11
			191 ó 195	Programa automático 12
			196 ó 200	Programa automático 13
			201 ó 205	Programa automático 14
			206 ó 210	Programa automático 15
			211 ó 215	Programa automático 16
			216 ó 220	Programa automático 17
			221 ó 225	Programa automático 18
			226 ó 230	Programa automático 19
			231 ó 235	Programa automático 20
			236 ó 240	Programa automático 21
			241 ó 245	Programa automático 22
			246 ó 250	Programa automático 23
			251 ó 255	Programa automático 24 (Ciclo 1–23)
	27	**Velocidad de macro LED**	000 ó 255	Lenta a rápida

Modo "Advanced" (47CH cont.)

Canal	Función	Valor	Porcentaje/Configuración
28	**Cabeza 1 rojo**	000 ó 255	Modo RGBW: 0–100% / Modo CMY: 100%–0
29	**Cabeza 1 verde**	000 ó 255	Modo RGBW: 0–100% / Modo CMY: 100%–0
30	**Cabeza 1 azul**	000 ó 255	Modo RGBW: 0–100% / Modo CMY: 100%–0
31	**Cabeza 1 blanco**	000 ó 255	Modo RGBW: 0–100% / Modo CMY: 100%–0
32	**Cabeza 2 rojo**	000 ó 255	Modo RGBW: 0–100% / Modo CMY: 100%–0
33	**Cabeza 2 verde**	000 ó 255	Modo RGBW: 0–100% / Modo CMY: 100%–0
34	**Cabeza 2 azul**	000 ó 255	Modo RGBW: 0–100% / Modo CMY: 100%–0
35	**Cabeza 2 blanco**	000 ó 255	Modo RGBW: 0–100% / Modo CMY: 100%–0
36	**Cabeza 3 rojo**	000 ó 255	Modo RGBW: 0–100% / Modo CMY: 100%–0
37	**Cabeza 3 verde**	000 ó 255	Modo RGBW: 0–100% / Modo CMY: 100%–0
38	**Cabeza 3 azul**	000 ó 255	Modo RGBW: 0–100% / Modo CMY: 100%–0
39	**Cabeza 3 blanco**	000 ó 255	Modo RGBW: 0–100% / Modo CMY: 100%–0
40	**Cabeza 4 rojo**	000 ó 255	Modo RGBW: 0–100% / Modo CMY: 100%–0
41	**Cabeza 4 verde**	000 ó 255	Modo RGBW: 0–100% / Modo CMY: 100%–0
42	**Cabeza 4 azul**	000 ó 255	Modo RGBW: 0–100% / Modo CMY: 100%–0
43	**Cabeza 4 blanco**	000 ó 255	Modo RGBW: 0–100% / Modo CMY: 100%–0
44	**Cabeza 5 rojo**	000 ó 255	Modo RGBW: 0–100% / Modo CMY: 100%–0
45	**Cabeza 5 verde**	000 ó 255	Modo RGBW: 0–100% / Modo CMY: 100%–0
46	**Cabeza 5 azul**	000 ó 255	Modo RGBW: 0–100% / Modo CMY: 100%–0
47	**Cabeza 5 blanco**	000 ó 255	Modo RGBW: 0–100% / Modo CMY: 100%–0

Modo "Standard" (25CH)

Canal	Función	Valor	Porcentaje/Configuración
1	**Desplazamiento Lateral**	000 ó 255	0–100%
2	**Desplazamiento lateral continua**	000 001 ó 127 128 129 ó 255	Sin función Rotación en el sentido antihoriario, lenta a rápida Detener Rotación en sentido horario, lenta a rápida
3	**Inclinación 1**	000 ó 255	0–100%
4	**Inclinación 2**	000 ó 255	0–100%
5	**Inclinación 3**	000 ó 255	0–100%
6	**Inclinación 4**	000 ó 255	0–100%
7	**Inclinación 5**	000 ó 255	0–100%
8	**Inclinación continua 1**	000 001 ó 127 128 129 ó 255	Sin función Rotación en el sentido antihoriario, lenta a rápida Detener Rotación en sentido horario, lenta a rápida
9	**Inclinación continua 2**	000 001 ó 127 128 129 ó 255	Sin función Rotación en el sentido antihoriario, lenta a rápida Detener Rotación en sentido horario, lenta a rápida
10	**Inclinación continua 3**	000 001 ó 127 128 129 ó 255	Sin función Rotación en el sentido antihoriario, lenta a rápida Detener Rotación en sentido horario, lenta a rápida
11	**Inclinación continua 4**	000 001 ó 127 128 129 ó 255	Sin función Rotación en el sentido antihoriario, lenta a rápida Detener Rotación en sentido horario, lenta a rápida
12	**Inclinación continua 5**	000 001 ó 127 128 129 ó 255	Sin función Rotación en el sentido antihoriario, lenta a rápida Detener Rotación en sentido horario, lenta a rápida

Modo	Canal	Función	Valor	Porcentaje/Configuración
“Standard” (25CH cont.)	**13**	**Macro de inclinación**	000 ó 047	Sin función
			048 ó 055	Macro de inclinación 1
			056 ó 063	Macro de inclinación 2
			064 ó 071	Macro de inclinación 3
			072 ó 079	Macro de inclinación 4
			080 ó 087	Macro de inclinación 5
			088 ó 095	Macro de inclinación 6
			096 ó 103	Macro de inclinación 7
			104 ó 111	Macro de inclinación 8
			112 ó 119	Macro de inclinación 9
			120 ó 127	Macro de inclinación 10
			128 ó 135	Macro de inclinación 11
			136 ó 143	Macro de inclinación 12
			144 ó 151	Macro de inclinación 13
			152 ó 159	Macro de inclinación 14
			160 ó 167	Macro de inclinación 15
			168 ó 175	Macro de inclinación 16
			176 ó 183	Macro de inclinación 17
			184 ó 191	Macro de inclinación 18
			192 ó 199	Macro de inclinación 19
			200 ó 207	Macro de inclinación 20
			208 ó 215	Macro de inclinación 21
			216 ó 223	Macro de inclinación 22
			224 ó 231	Macro de inclinación 23
			232 ó 239	Macro de inclinación 24
			240 ó 247	Macro de inclinación 25
			248 ó 255	Macro de inclinación 26
	14	**Velocidad de macro de inclinación**	000 ó 255	Rápida a lenta

Modo	Canal	Función	Valor	Porcentaje/Configuración
“Standard” (25CH cont.)	**15**	**Control**	000 ó 009	Sin función
			010 ó 014	Blackout de inclinación manual
			015 ó 019	Cancelar blackout de inclinación manual
			020 ó 024	Macro 1 dispositivo
			025 ó 029	Macro 1, 2 dispositivos
			030 ó 034	Macro 2, 2 dispositivos
			035 ó 039	Macro 4, 1 dispositivos
			040 ó 044	Macro 4, 2 dispositivos
			045 ó 049	Macro 4, 3 dispositivos
			050 ó 054	Macro 4, 4 dispositivos
			055 ó 059	Reiniciar desplazamiento lateral
			060 ó 064	Reiniciar inclinación
			065 ó 069	Sin función (reservado para usos futuros)
			070 ó 074	Reiniciar todo
			075 ó 079	Sin función (reservado para usos futuros)
			080 ó 084	Invertir movimiento panorámico/inclinación
			085 ó 089	Invertir movimiento panorámico
			090 ó 094	Invertir inclinación
			095 ó 099	Cancelar invertir movimiento panorámico
			100 ó 104	Cancelar invertir inclinación
			105 ó 109	Cancelar invertir movimiento panorámico/inclinación
			110 ó 114	Sin función (reservado para usos futuros)
			115 ó 119	Vincular todas las cabezas a la cabeza 1
			120 ó 124	Desvincular todas las cabezas de la cabeza 1
			125 ó 129	Sin función (reservado para usos futuros)
			130 ó 134	Sin función (reservado para usos futuros)
			135 ó 139	Modo velocidad del atenuador rápido
			140 ó 144	Modo velocidad del atenuador suave
			145 ó 255	Sin función
	16	**Atenuador**	000 ó 255	0–100%
	17	**Obturador**	000 ó 019	Apagado
			020 ó 024	Encendido
			025 ó 064	Rápido a lento
			065 ó 069	Encendido
			070 ó 084	Encendido rápido, apagado lento, rápido a lento
			085 ó 089	Encendido
			090 ó 104	Encendido lento, apagado rápido, rápido a lento
			105 ó 109	Encendido
			110 ó 124	Aleatorio rápido a lento
			125 ó 129	Encendido
			130 ó 144	Encendido rápido aleatorio, apagado lento, rápido a lento
			145 ó 149	Encendido
			150 ó 164	Encendido lento aleatorio, apagado rápido, rápido a lento
			165 ó 169	Encendido
			170 ó 184	Pulso, rápido a lento
			185 ó 189	Encendido
			190 ó 204	Pulso aleatorio, rápido a lento
			205 ó 209	Encendido
			210 ó 224	*Fade in, fade out*, rápido a lento
			225 ó 229	Encendido
			230 ó 244	Pulso aleatorio, rápido a lento
			245 ó 255	Encendido

Modo	Canal	Función	Valor	Porcentaje/Configuración
“Standard” (25CH cont.)	**18**	**Macro de Color**	000 ó 013	Sin función
			014 ó 020	Color 1
			021 ó 028	Color 2
			029 ó 036	Color 3
			037 ó 044	Color 4
			045 ó 052	Color 5
			053 ó 060	Color 6
			061 ó 068	Color 7
			069 ó 076	Color 8
			077 ó 084	Color 9
			085 ó 092	Color 10
			093 ó 100	Color 11
			101 ó 108	Color 12
			109 ó 116	Color 13
			117 ó 124	Color 14
			125 ó 133	Color 15
			134 ó 185	Sin función
			186 ó 207	Efecto arco iris, rápido a lento
			208 ó 213	Parada
			214 ó 235	Invertir efecto arco iris, rápido a lento
			236 ó 240	Sin función
			241 ó 255	Salto de color, rápido a lento

Modo	Canal	Función	Valor	Porcentaje/Configuración				
				Cabeza 1	Cabeza 2	Cabeza 3	Cabeza 4	Cabeza 5
“Standard” (25CH cont.)	**19**	**Preconfiguración encendido/apagado** (● = encendido; ○ = apagado)	000 ó 005	●	●	●	●	●
			006 ó 011	○	●	●	●	●
			012 ó 017	○	○	●	●	●
			018 ó 023	○	○	○	●	●
			024 ó 029	○	○	○	○	●
			030 ó 035	○	○	○	○	○
			036 ó 041	●	○	○	○	○
			042 ó 047	●	●	○	○	○
			048 ó 053	●	●	●	○	○
			054 ó 059	●	●	●	●	○
			060 ó 065	●	●	●	●	●
			066 ó 071	○	○	○	○	○
			072 ó 077	●	○	○	○	○
			078 ó 083	○	●	○	○	○
			084 ó 089	○	○	●	○	○
			090 ó 095	○	○	○	●	○
			096 ó 101	○	○	○	○	●
			102 ó 107	○	○	○	○	○
			108 ó 113	●	●	○	○	○
			114 ó 119	○	●	●	○	○
			120 ó 125	○	○	●	●	○
			126 ó 131	○	○	○	●	●
			132 ó 137	●	○	○	○	●
			138 ó 143	○	○	○	○	○
			144 ó 149	○	●	●	●	●
			150 ó 155	●	○	●	●	●
			156 ó 161	●	●	○	●	●
			162 ó 167	●	●	●	○	●
			168 ó 173	●	●	●	●	○
			174 ó 179	○	○	○	○	○
			180 ó 185	○	○	○	○	●
			186 ó 191	○	○	○	●	●
			192 ó 197	○	○	●	●	●
			198 ó 203	○	●	●	●	●
			204 ó 209	●	●	●	●	●
			210 ó 215	○	○	○	○	○
			216 ó 221	●	●	●	○	○
			222 ó 227	○	●	●	●	○
			228 ó 233	○	○	●	●	●
			234 ó 239	●	○	○	●	●
			240 ó 245	●	●	○	○	●
			246 ó 255	●	●	●	●	●

Modo	Canal	Función	Valor	Porcentaje/Configuración
“Standard” (25CH cont.)	**20**	**Macro LED/ Programa automático**	000 ó 015	Sin función
			016 ó 020	Macro LED 1
			021 ó 025	Macro LED 2
			026 ó 030	Macro LED 3
			031 ó 035	Macro LED 4
			036 ó 040	Macro LED 5
			041 ó 045	Macro LED 6
			046 ó 050	Macro LED 7
			051 ó 055	Macro LED 8
			056 ó 060	Macro LED 9
			061 ó 065	Macro LED 10
			066 ó 070	Macro LED 11
			071 ó 075	Macro LED 12
			076 ó 080	Macro LED 13
			081 ó 085	Macro LED 14
			086 ó 090	Macro LED 15
			091 ó 095	Macro LED 16
			096 ó 100	Macro LED 17
			101 ó 105	Macro LED 18
			106 ó 110	Macro LED 19
			111 ó 115	Macro LED 20
			116 ó 120	Macro LED 21
			121 ó 125	Macro LED 22
			126 ó 130	Macro LED 23
			131 ó 135	Macro LED 24 (Ciclo 1–23)
			136 ó 140	Programa automático 1
			141 ó 145	Programa automático 2
			146 ó 150	Programa automático 3
			151 ó 155	Programa automático 4
			156 ó 160	Programa automático 5
			161 ó 165	Programa automático 6
			166 ó 170	Programa automático 7
			171 ó 175	Programa automático 8
			176 ó 180	Programa automático 9
			181 ó 185	Programa automático 10
			186 ó 190	Programa automático 11
			191 ó 195	Programa automático 12
			196 ó 200	Programa automático 13
			201 ó 205	Programa automático 14
			206 ó 210	Programa automático 15
			211 ó 215	Programa automático 16
			216 ó 220	Programa automático 17
			221 ó 225	Programa automático 18
			226 ó 230	Programa automático 19
			231 ó 235	Programa automático 20
			236 ó 240	Programa automático 21
			241 ó 245	Programa automático 22
			246 ó 250	Programa automático 23
			251 ó 255	Programa automático 24 (Ciclo 1–23)
	21	**Velocidad de macro LED**	000 ó 255	Lenta a rápida
	22	**Rojo**	000 ó 255	Modo RGBW: 0–100% / Modo CMY: 100%–0
	23	**Verde**	000 ó 255	Modo RGBW: 0–100% / Modo CMY: 100%–0
	24	**Azul**	000 ó 255	Modo RGBW: 0–100% / Modo CMY: 100%–0
	25	**Blanco**	000 ó 255	Modo RGBW: 0–100% / Modo CMY: 100%–0

Modo	Canal	Función	Valor	Porcentaje/Configuración
“Basic” (18CH)	**1**	**Desplazamiento Lateral**	000 ó 255	0–100%
	2	**Desplazamiento lateral continua**	000 001 ó 127 128 129 ó 255	Sin función Rotación en el sentido antihoriario, lenta a rápida Detener Rotación en sentido horario, lenta a rápida
	3	**Inclinación todo**	000 ó 255	0–100%
	4	**Inclinación todo continua**	000 001 ó 127 128 129 ó 255	Sin función Rotación en el sentido antihoriario, lenta a rápida Detener Rotación en sentido horario, lenta a rápida
	5	**Compensación de inclinación**	000 ó 255	Compensa las cabezas entre sí, 0–360°
	6	**Macro de inclinación**	000 ó 047 048 ó 055 056 ó 063 064 ó 071 072 ó 079 080 ó 087 088 ó 095 096 ó 103 104 ó 111 112 ó 119 120 ó 127 128 ó 135 136 ó 143 144 ó 151 152 ó 159 160 ó 167 168 ó 175 176 ó 183 184 ó 191 192 ó 199 200 ó 207 208 ó 215 216 ó 223 224 ó 231 232 ó 239 240 ó 247 248 ó 255	Sin función Macro de inclinación 1 Macro de inclinación 2 Macro de inclinación 3 Macro de inclinación 4 Macro de inclinación 5 Macro de inclinación 6 Macro de inclinación 7 Macro de inclinación 8 Macro de inclinación 9 Macro de inclinación 10 Macro de inclinación 11 Macro de inclinación 12 Macro de inclinación 13 Macro de inclinación 14 Macro de inclinación 15 Macro de inclinación 16 Macro de inclinación 17 Macro de inclinación 18 Macro de inclinación 19 Macro de inclinación 20 Macro de inclinación 21 Macro de inclinación 22 Macro de inclinación 23 Macro de inclinación 24 Macro de inclinación 25 Macro de inclinación 26
	7	**Velocidad de macro de inclinación**	000 ó 255	Rápida a lenta

Modo	Canal	Función	Valor	Porcentaje/Configuración
“Basic” (18CH cont.)	**8**	**Control**	000 ó 009	Sin función
			010 ó 014	Blackout de inclinación manual
			015 ó 019	Cancelar blackout de inclinación manual
			020 ó 024	Macro 1 dispositivo
			025 ó 029	Macro 1, 2 dispositivos
			030 ó 034	Macro 2, 2 dispositivos
			035 ó 039	Macro 4, 1 dispositivos
			040 ó 044	Macro 4, 2 dispositivos
			045 ó 049	Macro 4, 3 dispositivos
			050 ó 054	Macro 4, 4 dispositivos
			055 ó 059	Reiniciar desplazamiento lateral
			060 ó 064	Reiniciar inclinación
			065 ó 069	Sin función (reservado para usos futuros)
			070 ó 074	Reiniciar todo
			075 ó 079	Sin función (reservado para usos futuros)
			080 ó 084	Invertir movimiento panorámico/inclinación
			085 ó 089	Invertir movimiento panorámico
			090 ó 094	Invertir inclinación
			095 ó 099	Cancelar invertir movimiento panorámico
			100 ó 104	Cancelar invertir inclinación
			105 ó 109	Cancelar invertir movimiento panorámico/inclinación
			110 ó 114	Sin función (reservado para usos futuros)
			115 ó 119	Vincular todas las cabezas a la cabeza 1
			120 ó 124	Desvincular todas las cabezas de la cabeza 1
			125 ó 129	Sin función (reservado para usos futuros)
			130 ó 134	Sin función (reservado para usos futuros)
			135 ó 139	Modo velocidad del atenuador rápido
			140 ó 144	Modo velocidad del atenuador suave
			145 ó 255	Sin función
	9	**Atenuador**	000 ó 255	0–100%
	10	**Obturador**	000 ó 019	Apagado
			020 ó 024	Encendido
			025 ó 064	Rápido a lento
			065 ó 069	Encendido
			070 ó 084	Encendido rápido, apagado lento, rápido a lento
			085 ó 089	Encendido
			090 ó 104	Encendido lento, apagado rápido, rápido a lento
			105 ó 109	Encendido
			110 ó 124	Aleatorio rápido a lento
			125 ó 129	Encendido
			130 ó 144	Encendido rápido aleatorio, apagado lento, rápido a lento
			145 ó 149	Encendido
			150 ó 164	Encendido lento aleatorio, apagado rápido, rápido a lento
			165 ó 169	Encendido
			170 ó 184	Pulso, rápido a lento
			185 ó 189	Encendido
			190 ó 204	Pulso aleatorio, rápido a lento
			205 ó 209	Encendido
			210 ó 224	*Fade in, fade out*, rápido a lento
			225 ó 229	Encendido
			230 ó 244	Pulso aleatorio, rápido a lento
			245 ó 255	Encendido

Modo	Canal	Función	Valor	Porcentaje/Configuración
“Basic” (18CH cont.)	**11**	**Macro de Color**	000 ó 013	Sin función
			014 ó 020	Color 1
			021 ó 028	Color 2
			029 ó 036	Color 3
			037 ó 044	Color 4
			045 ó 052	Color 5
			053 ó 060	Color 6
			061 ó 068	Color 7
			069 ó 076	Color 8
			077 ó 084	Color 9
			085 ó 092	Color 10
			093 ó 100	Color 11
			101 ó 108	Color 12
			109 ó 116	Color 13
			117 ó 124	Color 14
			125 ó 133	Color 15
			134 ó 185	Sin función
			186 ó 207	Efecto arco iris, rápido a lento
			208 ó 213	Parada
			214 ó 235	Invertir efecto arco iris, rápido a lento
			236 ó 240	Sin función
			241 ó 255	Salto de color, rápido a lento

Modo	Canal	Función	Valor	Porcentaje/Configuración				
“Basic” (18CH cont.)				Cabeza 1	Cabeza 2	Cabeza 3	Cabeza 4	Cabeza 5
			000 ó 005	●	●	●	●	●
			006 ó 011	○	●	●	●	●
			012 ó 017	○	○	●	●	●
			018 ó 023	○	○	○	●	●
			024 ó 029	○	○	○	○	●
			030 ó 035	○	○	○	○	○
			036 ó 041	●	○	○	○	○
			042 ó 047	●	●	○	○	○
			048 ó 053	●	●	●	○	○
			054 ó 059	●	●	●	●	○
			060 ó 065	●	●	●	●	●
			066 ó 071	○	○	○	○	○
			072 ó 077	●	○	○	○	○
			078 ó 083	○	●	○	○	○
			084 ó 089	○	○	●	○	○
			090 ó 095	○	○	○	●	○
			096 ó 101	○	○	○	○	●
			102 ó 107	○	○	○	○	○
		Preconfiguración encendido/apagado (● = encendido; ○ = apagado)	108 ó 113	●	●	○	○	○
	12		114 ó 119	○	●	●	○	○
			120 ó 125	○	○	●	●	○
			126 ó 131	○	○	○	●	●
			132 ó 137	●	○	○	○	●
			138 ó 143	○	○	○	○	○
			144 ó 149	○	●	●	●	●
			150 ó 155	●	○	●	●	●
			156 ó 161	●	●	○	●	●
			162 ó 167	●	●	●	○	●
			168 ó 173	●	●	●	●	○
			174 ó 179	○	○	○	○	○
			180 ó 185	○	○	○	○	●
			186 ó 191	○	○	○	●	●
			192 ó 197	○	○	●	●	●
			198 ó 203	○	●	●	●	●
			204 ó 209	●	●	●	●	●
			210 ó 215	○	○	○	○	○
			216 ó 221	●	●	●	○	○
			222 ó 227	○	●	●	●	○
			228 ó 233	○	○	●	●	●
			234 ó 239	●	○	○	●	●
			240 ó 245	●	●	○	○	●
			246 ó 255	●	●	●	●	●

Modo	Canal	Función	Valor	Porcentaje/Configuración
“Basic” (18CH cont.)	**13**	**Macro LED/ Programa automático**	000 ó 015	Sin función
			016 ó 020	Macro LED 1
			021 ó 025	Macro LED 2
			026 ó 030	Macro LED 3
			031 ó 035	Macro LED 4
			036 ó 040	Macro LED 5
			041 ó 045	Macro LED 6
			046 ó 050	Macro LED 7
			051 ó 055	Macro LED 8
			056 ó 060	Macro LED 9
			061 ó 065	Macro LED 10
			066 ó 070	Macro LED 11
			071 ó 075	Macro LED 12
			076 ó 080	Macro LED 13
			081 ó 085	Macro LED 14
			086 ó 090	Macro LED 15
			091 ó 095	Macro LED 16
			096 ó 100	Macro LED 17
			101 ó 105	Macro LED 18
			106 ó 110	Macro LED 19
			111 ó 115	Macro LED 20
			116 ó 120	Macro LED 21
			121 ó 125	Macro LED 22
			126 ó 130	Macro LED 23
			131 ó 135	Macro LED 24 (Ciclo 1–23)
			136 ó 140	Programa automático 1
			141 ó 145	Programa automático 2
			146 ó 150	Programa automático 3
			151 ó 155	Programa automático 4
			156 ó 160	Programa automático 5
			161 ó 165	Programa automático 6
			166 ó 170	Programa automático 7
			171 ó 175	Programa automático 8
			176 ó 180	Programa automático 9
			181 ó 185	Programa automático 10
			186 ó 190	Programa automático 11
			191 ó 195	Programa automático 12
			196 ó 200	Programa automático 13
			201 ó 205	Programa automático 14
			206 ó 210	Programa automático 15
			211 ó 215	Programa automático 16
			216 ó 220	Programa automático 17
			221 ó 225	Programa automático 18
			226 ó 230	Programa automático 19
			231 ó 235	Programa automático 20
			236 ó 240	Programa automático 21
			241 ó 245	Programa automático 22
			246 ó 250	Programa automático 23
			251 ó 255	Programa automático 24 (Ciclo 1–23)
	14	**Velocidad de macro LED**	000 ó 255	Lenta a rápida

Modo	Canal	Función	Valor	Porcentaje/Configuración
“Basic” (18CH cont.)	**15**	**Rojo**	000 ó 255	Modo RGBW: 0–100% / Modo CMY: 100%–0
	16	**Verde**	000 ó 255	Modo RGBW: 0–100% / Modo CMY: 100%–0
	17	**Azul**	000 ó 255	Modo RGBW: 0–100% / Modo CMY: 100%–0
	18	**Blanco**	000 ó 255	Modo RGBW: 0–100% / Modo CMY: 100%–0

Valores “Dual Control Movement”

Modo	Canal	Función	Valor	Porcentaje/Configuración
“Advanced Movement” (23CH)	**1**	**Desplazamiento Lateral**	000 ó 255	0–100%
	2	**Desplazamiento Lateral Fino**	000 ó 255	0–100%
	3	**Desplazamiento lateral continua**	000 001 ó 127 128 129 ó 255	Sin función Rotación en el sentido antihoriario, lenta a rápida Detener Rotación en sentido horario, lenta a rápida
	4	**Inclinación 1**	000 ó 255	0–100%
	5	**Inclinación Fina 1**	000 ó 255	0–100%
	6	**Inclinación 2**	000 ó 255	0–100%
	7	**Inclinación Fina 2**	000 ó 255	0–100%
	8	**Inclinación 3**	000 ó 255	0–100%
	9	**Inclinación Fina 3**	000 ó 255	0–100%
	10	**Inclinación 4**	000 ó 255	0–100%
	11	**Inclinación Fina 4**	000 ó 255	0–100%
	12	**Inclinación 5**	000 ó 255	0–100%
	13	**Inclinación Fina 5**	000 ó 255	0–100%
	14	**Inclinación continua 1**	000 001 ó 127 128 129 ó 255	Sin función Rotación en el sentido antihoriario, lenta a rápida Detener Rotación en sentido horario, lenta a rápida
	15	**Inclinación continua 2**	000 001 ó 127 128 129 ó 255	Sin función Rotación en el sentido antihoriario, lenta a rápida Detener Rotación en sentido horario, lenta a rápida
	16	**Inclinación continua 3**	000 001 ó 127 128 129 ó 255	Sin función Rotación en el sentido antihoriario, lenta a rápida Detener Rotación en sentido horario, lenta a rápida
	17	**Inclinación continua 4**	000 001 ó 127 128 129 ó 255	Sin función Rotación en el sentido antihoriario, lenta a rápida Detener Rotación en sentido horario, lenta a rápida
	18	**Inclinación continua 5**	000 001 ó 127 128 129 ó 255	Sin función Rotación en el sentido antihoriario, lenta a rápida Detener Rotación en sentido horario, lenta a rápida

Modo	Canal	Función	Valor	Porcentaje/Configuración
“Advanced Movement” (23CH cont.)	**19**	**Macro de inclinación**	000 ó 047	Sin función
			048 ó 055	Macro de inclinación 1
			056 ó 063	Macro de inclinación 2
			064 ó 071	Macro de inclinación 3
			072 ó 079	Macro de inclinación 4
			080 ó 087	Macro de inclinación 5
			088 ó 095	Macro de inclinación 6
			096 ó 103	Macro de inclinación 7
			104 ó 111	Macro de inclinación 8
			112 ó 119	Macro de inclinación 9
			120 ó 127	Macro de inclinación 10
			128 ó 135	Macro de inclinación 11
			136 ó 143	Macro de inclinación 12
			144 ó 151	Macro de inclinación 13
			152 ó 159	Macro de inclinación 14
			160 ó 167	Macro de inclinación 15
			168 ó 175	Macro de inclinación 16
			176 ó 183	Macro de inclinación 17
			184 ó 191	Macro de inclinación 18
			192 ó 199	Macro de inclinación 19
			200 ó 207	Macro de inclinación 20
			208 ó 215	Macro de inclinación 21
			216 ó 223	Macro de inclinación 22
			224 ó 231	Macro de inclinación 23
			232 ó 239	Macro de inclinación 24
			240 ó 247	Macro de inclinación 25
			248 ó 255	Macro de inclinación 26
	20	**Velocidad de macro de inclinación**	000 ó 255	Rápida a lenta

Modo	Canal	Función	Valor	Porcentaje/Configuración
“Advanced Movement” (23CH cont.)	**21**	**Atenuador**	000 ó 255	0–100%
	22	**Obturador**	000 ó 019	Apagado
			020 ó 024	Encendido
			025 ó 064	Rápido a lento
			065 ó 069	Encendido
			070 ó 084	Encendido rápido, apagado lento, rápido a lento
			085 ó 089	Encendido
			090 ó 104	Encendido lento, apagado rápido, rápido a lento
			105 ó 109	Encendido
			110 ó 124	Aleatorio rápido a lento
			125 ó 129	Encendido
			130 ó 144	Encendido rápido aleatorio, apagado lento, rápido a lento
			145 ó 149	Encendido
			150 ó 164	Encendido lento aleatorio, apagado rápido, rápido a lento
			165 ó 169	Encendido
			170 ó 184	Pulso, rápido a lento
			185 ó 189	Encendido
			190 ó 204	Pulso aleatorio, rápido a lento
			205 ó 209	Encendido
			210 ó 224	*Fade in, fade out*, rápido a lento
			225 ó 229	Encendido
			230 ó 244	Pulso aleatorio, rápido a lento
			245 ó 255	Encendido
	23	**Control**	000 ó 009	Sin función
			010 ó 014	Blackout de inclinación manual
			015 ó 019	Cancelar blackout de inclinación manual
			020 ó 024	Macro 1 dispositivo
			025 ó 029	Macro 1, 2 dispositivos
			030 ó 034	Macro 2, 2 dispositivos
			035 ó 039	Macro 4, 1 dispositivos
			040 ó 044	Macro 4, 2 dispositivos
			045 ó 049	Macro 4, 3 dispositivos
			050 ó 054	Macro 4, 4 dispositivos
			055 ó 059	Reiniciar desplazamiento lateral
			060 ó 064	Reiniciar inclinación
			065 ó 069	Sin función (reservado para usos futuros)
			070 ó 074	Reiniciar todo
			075 ó 079	Sin función (reservado para usos futuros)
			080 ó 084	Invertir movimiento panorámico/inclinación
			085 ó 089	Invertir movimiento panorámico
			090 ó 094	Invertir inclinación
			095 ó 099	Cancelar invertir movimiento panorámico
			100 ó 104	Cancelar invertir inclinación
			105 ó 109	Cancelar invertir movimiento panorámico/inclinación
			110 ó 114	Sin función (reservado para usos futuros)
			115 ó 119	Vincular todas las cabezas a la cabeza 1
			120 ó 124	Desvincular todas las cabezas de la cabeza 1
			125 ó 129	Sin función (reservado para usos futuros)
			130 ó 134	Sin función (reservado para usos futuros)
			135 ó 139	Modo velocidad del atenuador rápido
			140 ó 144	Modo velocidad del atenuador suave
			145 ó 255	Sin función

Modo	Canal	Función	Valor	Porcentaje/Configuración
“Standard Movement” (17CH)	**1**	**Desplazamiento Lateral**	000 ó 255	0–100%
	2	**Desplazamiento lateral continua**	000 001 ó 127 128 129 ó 255	Sin función Rotación en el sentido antihoriario, lenta a rápida Detener Rotación en sentido horario, lenta a rápida
	3	**Inclinación 1**	000 ó 255	0–100%
	4	**Inclinación 2**	000 ó 255	0–100%
	5	**Inclinación 3**	000 ó 255	0–100%
	6	**Inclinación 4**	000 ó 255	0–100%
	7	**Inclinación 5**	000 ó 255	0–100%
	8	**Inclinación continua 1**	000 001 ó 127 128 129 ó 255	Sin función Rotación en el sentido antihoriario, lenta a rápida Detener Rotación en sentido horario, lenta a rápida
	9	**Inclinación continua 2**	000 001 ó 127 128 129 ó 255	Sin función Rotación en el sentido antihoriario, lenta a rápida Detener Rotación en sentido horario, lenta a rápida
	10	**Inclinación continua 3**	000 001 ó 127 128 129 ó 255	Sin función Rotación en el sentido antihoriario, lenta a rápida Detener Rotación en sentido horario, lenta a rápida
	11	**Inclinación continua 4**	000 001 ó 127 128 129 ó 255	Sin función Rotación en el sentido antihoriario, lenta a rápida Detener Rotación en sentido horario, lenta a rápida
	12	**Inclinación continua 5**	000 001 ó 127 128 129 ó 255	Sin función Rotación en el sentido antihoriario, lenta a rápida Detener Rotación en sentido horario, lenta a rápida
	13	**Macro de inclinación**	000 ó 047 048 ó 055 056 ó 063 064 ó 071 072 ó 079 080 ó 087 088 ó 095 096 ó 103 104 ó 111 112 ó 119 120 ó 127 128 ó 135 136 ó 143 144 ó 151 152 ó 159 160 ó 167 168 ó 175 176 ó 183 184 ó 191 192 ó 199 200 ó 207 208 ó 215 216 ó 223	Sin función Macro de inclinación 1 Macro de inclinación 2 Macro de inclinación 3 Macro de inclinación 4 Macro de inclinación 5 Macro de inclinación 6 Macro de inclinación 7 Macro de inclinación 8 Macro de inclinación 9 Macro de inclinación 10 Macro de inclinación 11 Macro de inclinación 12 Macro de inclinación 13 Macro de inclinación 14 Macro de inclinación 15 Macro de inclinación 16 Macro de inclinación 17 Macro de inclinación 18 Macro de inclinación 19 Macro de inclinación 20 Macro de inclinación 21 Macro de inclinación 22

Modo	Canal	Función	Valor	Porcentaje/Configuración
“Standard Movement” (17CH cont.)	**13**	**Macro de inclinación**	224 ó 231	Macro de inclinación 23
			232 ó 239	Macro de inclinación 24
			240 ó 247	Macro de inclinación 25
			248 ó 255	Macro de inclinación 26
	14	**Velocidad de macro de inclinación**	000 ó 255	Rápida a lenta
	15	**Atenuador**	000 ó 255	0–100%
	16	**Obturador**	000 ó 019	Apagado
			020 ó 024	Encendido
			025 ó 064	Rápido a lento
			065 ó 069	Encendido
			070 ó 084	Encendido rápido, apagado lento, rápido a lento
			085 ó 089	Encendido
			090 ó 104	Encendido lento, apagado rápido, rápido a lento
			105 ó 109	Encendido
			110 ó 124	Aleatorio rápido a lento
			125 ó 129	Encendido
			130 ó 144	Encendido rápido aleatorio, apagado lento, rápido a lento
			145 ó 149	Encendido
			150 ó 164	Encendido lento aleatorio, apagado rápido, rápido a lento
			165 ó 169	Encendido
			170 ó 184	Pulso, rápido a lento
			185 ó 189	Encendido
			190 ó 204	Pulso aleatorio, rápido a lento
			205 ó 209	Encendido
			210 ó 224	*Fade in, fade out*, rápido a lento
			225 ó 229	Encendido
			230 ó 244	Pulso aleatorio, rápido a lento
			245 ó 255	Encendido
	17	**Control**	000 ó 009	Sin función
			010 ó 014	Blackout de inclinación manual
			015 ó 019	Cancelar blackout de inclinación manual
			020 ó 024	Macro 1 dispositivo
			025 ó 029	Macro 1, 2 dispositivos
			030 ó 034	Macro 2, 2 dispositivos
			035 ó 039	Macro 4, 1 dispositivos
			040 ó 044	Macro 4, 2 dispositivos
			045 ó 049	Macro 4, 3 dispositivos
			050 ó 054	Macro 4, 4 dispositivos
			055 ó 059	Reiniciar desplazamiento lateral
			060 ó 064	Reiniciar inclinación
			065 ó 069	Sin función (reservado para usos futuros)
			070 ó 074	Reiniciar todo
			075 ó 079	Sin función (reservado para usos futuros)
			080 ó 084	Invertir movimiento panorámico/inclinación
			085 ó 089	Invertir movimiento panorámico
			090 ó 094	Invertir inclinación
			095 ó 099	Cancelar invertir movimiento panorámico
			100 ó 104	Cancelar invertir inclinación
			105 ó 109	Cancelar invertir movimiento panorámico/inclinación
			110 ó 114	Sin función (reservado para usos futuros)
			115 ó 119	Vincular todas las cabezas a la cabeza 1

Modo "Standard Movement" (17CH cont.)

Canal	Función	Valor	Porcentaje/Configuración
17	**Control**	120 ó 124	Desvincular todas las cabezas de la cabeza 1
		125 ó 129	Sin función (reservado para usos futuros)
		130 ó 134	Sin función (reservado para usos futuros)
		135 ó 139	Modo velocidad del atenuador rápido
		140 ó 144	Modo velocidad del atenuador suave
		145 ó 255	Sin función

Modo "Basic Movement" (10CH)

Canal	Función	Valor	Porcentaje/Configuración
1	**Desplazamiento Lateral**	000 ó 255	0–100%
2	**Desplazamiento lateral continua**	000	Sin función
		001 ó 127	Rotación en el sentido antihoriario, lenta a rápida
		128	Detener
		129 ó 255	Rotación en sentido horario, lenta a rápida
3	**Inclinación todo**	000 ó 255	0–100%
4	**Inclinación todo continua**	000	Sin función
		001 ó 127	Rotación en el sentido antihoriario, lenta a rápida
		128	Detener
		129 ó 255	Rotación en sentido horario, lenta a rápida
5	**Compensación de inclinación**	000 ó 255	Compensa las cabezas entre sí, 0–360°
6	**Macro de inclinación**	000 ó 047	Sin función
		048 ó 055	Macro de inclinación 1
		056 ó 063	Macro de inclinación 2
		064 ó 071	Macro de inclinación 3
		072 ó 079	Macro de inclinación 4
		080 ó 087	Macro de inclinación 5
		088 ó 095	Macro de inclinación 6
		096 ó 103	Macro de inclinación 7
		104 ó 111	Macro de inclinación 8
		112 ó 119	Macro de inclinación 9
		120 ó 127	Macro de inclinación 10
		128 ó 135	Macro de inclinación 11
		136 ó 143	Macro de inclinación 12
		144 ó 151	Macro de inclinación 13
		152 ó 159	Macro de inclinación 14
		160 ó 167	Macro de inclinación 15
		168 ó 175	Macro de inclinación 16
		176 ó 183	Macro de inclinación 17
		184 ó 191	Macro de inclinación 18
		192 ó 199	Macro de inclinación 19
		200 ó 207	Macro de inclinación 20
		208 ó 215	Macro de inclinación 21
		216 ó 223	Macro de inclinación 22
		224 ó 231	Macro de inclinación 23
		232 ó 239	Macro de inclinación 24
		240 ó 247	Macro de inclinación 25
		248 ó 255	Macro de inclinación 26
7	**Velocidad de macro de inclinación**	000 ó 255	Rápida a lenta

Modo	Canal	Función	Valor	Porcentaje/Configuración
“Basic Movement” (10CH cont.)	**8**	**Atenuador**	000 ó 255	0–100%
	9	**Obturador**	000 ó 019	Apagado
			020 ó 024	Encendido
			025 ó 064	Rápido a lento
			065 ó 069	Encendido
			070 ó 084	Encendido rápido, apagado lento, rápido a lento
			085 ó 089	Encendido
			090 ó 104	Encendido lento, apagado rápido, rápido a lento
			105 ó 109	Encendido
			110 ó 124	Aleatorio rápido a lento
			125 ó 129	Encendido
			130 ó 144	Encendido rápido aleatorio, apagado lento, rápido a lento
			145 ó 149	Encendido
			150 ó 164	Encendido lento aleatorio, apagado rápido, rápido a lento
			165 ó 169	Encendido
			170 ó 184	Pulso, rápido a lento
			185 ó 189	Encendido
			190 ó 204	Pulso aleatorio, rápido a lento
			205 ó 209	Encendido
			210 ó 224	*Fade in, fade out*, rápido a lento
			225 ó 229	Encendido
			230 ó 244	Pulso aleatorio, rápido a lento
			245 ó 255	Encendido
	10	**Control**	000 ó 009	Sin función
			010 ó 014	Blackout de inclinación manual
			015 ó 019	Cancelar blackout de inclinación manual
			020 ó 024	Macro 1 dispositivo
			025 ó 029	Macro 1, 2 dispositivos
			030 ó 034	Macro 2, 2 dispositivos
			035 ó 039	Macro 4, 1 dispositivos
			040 ó 044	Macro 4, 2 dispositivos
			045 ó 049	Macro 4, 3 dispositivos
			050 ó 054	Macro 4, 4 dispositivos
			055 ó 059	Reiniciar desplazamiento lateral
			060 ó 064	Reiniciar inclinación
			065 ó 069	Sin función (reservado para usos futuros)
			070 ó 074	Reiniciar todo
			075 ó 079	Sin función (reservado para usos futuros)
			080 ó 084	Invertir movimiento panorámico/inclinación
			085 ó 089	Invertir movimiento panorámico
			090 ó 094	Invertir inclinación
			095 ó 099	Cancelar invertir movimiento panorámico
			100 ó 104	Cancelar invertir inclinación
			105 ó 109	Cancelar invertir movimiento panorámico/inclinación
			110 ó 114	Sin función (reservado para usos futuros)
			115 ó 119	Vincular todas las cabezas a la cabeza 1
			120 ó 124	Desvincular todas las cabezas de la cabeza 1
			125 ó 129	Sin función (reservado para usos futuros)
			130 ó 134	Sin función (reservado para usos futuros)
			135 ó 139	Modo velocidad del atenuador rápido
			140 ó 144	Modo velocidad del atenuador suave
			145 ó 255	Sin función

Valores “Dual Control Pixel”

Modo RGBW (20CH)

Canal	Función	Valor	Porcentaje/Configuración
1	**Cabeza 1 rojo**	000 ó 255	Modo RGBW: 0–100% / Modo CMY: 100%–0
2	**Cabeza 1 verde**	000 ó 255	Modo RGBW: 0–100% / Modo CMY: 100%–0
3	**Cabeza 1 azul**	000 ó 255	Modo RGBW: 0–100% / Modo CMY: 100%–0
4	**Cabeza 1 blanco**	000 ó 255	Modo RGBW: 0–100% / Modo CMY: 100%–0
5	**Cabeza 2 rojo**	000 ó 255	Modo RGBW: 0–100% / Modo CMY: 100%–0
6	**Cabeza 2 verde**	000 ó 255	Modo RGBW: 0–100% / Modo CMY: 100%–0
7	**Cabeza 2 azul**	000 ó 255	Modo RGBW: 0–100% / Modo CMY: 100%–0
8	**Cabeza 2 blanco**	000 ó 255	Modo RGBW: 0–100% / Modo CMY: 100%–0
9	**Cabeza 3 rojo**	000 ó 255	Modo RGBW: 0–100% / Modo CMY: 100%–0
10	**Cabeza 3 verde**	000 ó 255	Modo RGBW: 0–100% / Modo CMY: 100%–0
11	**Cabeza 3 azul**	000 ó 255	Modo RGBW: 0–100% / Modo CMY: 100%–0
12	**Cabeza 3 blanco**	000 ó 255	Modo RGBW: 0–100% / Modo CMY: 100%–0
13	**Cabeza 4 rojo**	000 ó 255	Modo RGBW: 0–100% / Modo CMY: 100%–0
14	**Cabeza 4 verde**	000 ó 255	Modo RGBW: 0–100% / Modo CMY: 100%–0
15	**Cabeza 4 azul**	000 ó 255	Modo RGBW: 0–100% / Modo CMY: 100%–0
16	**Cabeza 4 blanco**	000 ó 255	Modo RGBW: 0–100% / Modo CMY: 100%–0
17	**Cabeza 5 rojo**	000 ó 255	Modo RGBW: 0–100% / Modo CMY: 100%–0
18	**Cabeza 5 verde**	000 ó 255	Modo RGBW: 0–100% / Modo CMY: 100%–0
19	**Cabeza 5 azul**	000 ó 255	Modo RGBW: 0–100% / Modo CMY: 100%–0
20	**Cabeza 5 blanco**	000 ó 255	Modo RGBW: 0–100% / Modo CMY: 100%–0

Modo RGB (15CH)

Canal	Función	Valor	Porcentaje/Configuración
1	**Cabeza 1 rojo**	000 ó 255	Modo RGBW: 0–100% / Modo CMY: 100%–0
2	**Cabeza 1 verde**	000 ó 255	Modo RGBW: 0–100% / Modo CMY: 100%–0
3	**Cabeza 1 azul**	000 ó 255	Modo RGBW: 0–100% / Modo CMY: 100%–0
4	**Cabeza 2 rojo**	000 ó 255	Modo RGBW: 0–100% / Modo CMY: 100%–0
5	**Cabeza 2 verde**	000 ó 255	Modo RGBW: 0–100% / Modo CMY: 100%–0
6	**Cabeza 2 azul**	000 ó 255	Modo RGBW: 0–100% / Modo CMY: 100%–0
7	**Cabeza 3 rojo**	000 ó 255	Modo RGBW: 0–100% / Modo CMY: 100%–0
8	**Cabeza 3 verde**	000 ó 255	Modo RGBW: 0–100% / Modo CMY: 100%–0
9	**Cabeza 3 azul**	000 ó 255	Modo RGBW: 0–100% / Modo CMY: 100%–0
10	**Cabeza 4 rojo**	000 ó 255	Modo RGBW: 0–100% / Modo CMY: 100%–0
11	**Cabeza 4 verde**	000 ó 255	Modo RGBW: 0–100% / Modo CMY: 100%–0
12	**Cabeza 4 azul**	000 ó 255	Modo RGBW: 0–100% / Modo CMY: 100%–0
13	**Cabeza 5 rojo**	000 ó 255	Modo RGBW: 0–100% / Modo CMY: 100%–0
14	**Cabeza 5 verde**	000 ó 255	Modo RGBW: 0–100% / Modo CMY: 100%–0
15	**Cabeza 5 azul**	000 ó 255	Modo RGBW: 0–100% / Modo CMY: 100%–0

À Propos de ce Manuel

Le manuel de référence (MR) du Rogue R1 FX-B Wash reprend des informations de base sur ce produit notamment en matière de connexions, montage, options de menu et valeurs DMX. Téléchargez le Manuel d'Utilisation sur www.chauvetprofessional.com for pour de plus amples informations.

Clause de Non-Responsabilité

Les informations et caractéristiques contenues dans ce manuel sont sujettes à changement sans préavis.

Consignes de Sécurité

- N'ouvrez PAS cet appareil. Il ne contient aucun composant susceptible d'être réparé par l'utilisateur.
- Ne regardez PAS la source lumineuse lorsque le produit fonctionne.
- Durant les périodes de non-utilisation, pour éviter tout usure inutile et pour prolonger la durée de vie, déconnectez-entièrement l'appareil en le débranchant de l'alimentation électrique ou en coupant le disjoncteur.
- ATTENTION: Lorsque l'appareil est transféré d'un environnement à température extrême à un autre (par exemple d'un camion froid vers une salle de bal chaude et humide), de la condensation peut se former sur les composants électriques internes. Pour éviter de causer des dommages, laissez l'appareil s'acclimater entièrement au milieu environnant avant de le mettre sous tension.
- ATTENTION : le boîtier de ce produit peut s'avérer brûlant lors du fonctionnement.
- Montez toujours ce produit dans un endroit bien ventilé, à au moins 50 cm (20 pouces) des surfaces adjacentes.
- Ne laissez AUCUNE source inflammable dans un rayon de 50 cm du produit lorsque celui-ci fonctionne.
- Utilisez TOUJOURS un câble de sécurité lorsque vous montez ce produit en hauteur.
- N'utilisez PAS cet appareil en extérieur ou tout autre endroit où de la poussière, une chaleur excessive, de l'eau ou de l'humidité pourrait en affecter le fonctionnement. (IP20)
- N'utilisez PAS cet appareil si le boîtier, les lentilles ou les câbles vous semblent endommagés.
- Ne connectez ce produit NI à un gradateur NI à un rhéostat.
- Connectez UNIQUEMENT cet appareil à un circuit protégé et relié à la terre.
- N'utilisez QUE les lyres de suspension ou les poignées pour transporter cet appareil. Ne transportez jamais cet appareil par sa lyre asservie.
- En cas de sérieux problèmes de fonctionnement, arrêtez le système immédiatement.
- La température ambiante maximale doit être de 113° F (45° C). Ne le faites pas fonctionner à des températures plus élevées.

Contact

En dehors des États-Unis, du Royaume-Uni, de l'Irlande, du Mexique, et du Benelux, contactez votre distributeur si vous avez besoin d'assistance ou de renvoyer votre produit. Aux États-Unis, au Royaume-Uni, en Irlande, au Mexique, et au Benelux, consultez la rubrique Contact Us en fin de MR pour plus d'informations.

Ce Qui est Compris

- Rogue R1 FX-B
- Un cordon d'alimentation Neutrik® powerCON®
- 2 fixations Omega sans matériel de montage
- Une fiche de garantie
- Un manuel de référence

Alimentation CA

Cet appareil est doté d'une alimentation universelle prenant en charge toute tension d'entrée comprise entre 100 et 240 VCA, 50/60 Hz.

Durant les périodes de non-utilisation, pour éviter tout usure inutile et pour prolonger la durée de vie, déconnectez-entièrement l'appareil en le débranchant de l'alimentation électrique ou en coupant le disjoncteur.

Connexion Électrique

Vous pouvez connecter entre eux jusqu'à 8 Rogue R1 FX-B à 120 V, 14 unités à 208 V ou 15 unités à 230 V. Ne dépassez jamais cette limite. Vous pouvez vous procurer séparément des cordons d'alimentation de raccordement.

Prise CA

Connexion	Câble (États-Unis)	Câble (Europe)	Couleur de la vis
Conducteur CA	Noir	Marron	Jaune/Cuivré
Neutre CA	Blanc	Bleu	Argenté
Terre CA	Vert/Jaune	Vert/Jaune	Vert

Remplacement du Fusible

1. Débranchez l'appareil de l'alimentation.
2. À l'aide d'un tournevis à tête plate, dévissez le couvercle du porte-fusible du boîtier.
3. Retirez le fusil obsolète et remplacez-le par un fusible en bon état de même type et ampérage.
4. Revissez le couvercle du porte-fusible et rebranchez l'unité.

Connexions du signal

Vous pouvez relier le Rogue R1 FX-B à un contrôleur ou à un logiciel de contrôle à l'aide d'une connexion DMX, une connexion Ethernet ou les deux à la fois. En cas d'utilisation du Rogue R1 FX-B conjointement avec d'autres appareils compatibles avec les protocoles Art-Net™, sACN ou Kling-Net, vous gardez le contrôle individuel sur un même réseau. Veuillez consulter le manuel d'utilisation pour plus d'informations sur la connexion et la configuration de l'appareil avec ces signaux.

Personnalités de contrôle

Le Rogue R1 FX-B utilise les protocoles DMX, Art-Net™, sACN et Kling-Net pour ses personnalités de contrôle :

Single Control	Dual Control Movement	Dual Control Pixel
Tour 2 (52-canal)		
Tour (47-canal)		
Advanced (47-canal)	**Advanced** (23-canal)	**RGBW** (20-canal)
Standard (25-canal)	**Standard** (17-canal)	**RGB** (15-canal)
Basic (18-canal)	**Basic** (10-canal)	Utilise DMX, Art-Net, sACN, ou Kling-Net
Utilise DMX, Art-Net™, ou sACN		

Connexion DMX

Le Rogue R1 FX-B fonctionnera conjointement avec un jeu d'orgues DMX doté d'une connexion de donnée DMX à 3 ou 5 broches. Une introduction au DMX est à votre disposition sur www.chauvetprofessional.com.

Connexion Art-Net™

Art-Net™ est un protocole Ethernet par TCP/IP qui permet de transférer de grandes quantités de données DMX512 en utilisant une connexion etherCON RJ45 sur un grand réseau. Une introduction au protocole Art-Net™ est disponible sur le site internet www.chauvetprofessional.com. Chauvet Professional recommande d'utiliser le mode Unicast pour de meilleurs résultats.
Art-Net™ conçu et droit d'auteur par Artistic Licence Holdings Ltd.

Connexion sACN

Également appelé ANSI E1.31, le streaming ACN est un protocole Ethernet qui utilise les couches et le formatage de l'Architecture for Control Networks pour transporter des données DMX512 par IP ou tout autre réseau compatible ACN. L'ACN est maintenu par la PLASA (Professional Lighting and Sound Association).

Connexion Kling-Net

Kling-Net est un protocole réseau qui permet la configuration automatique des appareils d'affichage en utilisant une connexion Ethernet etherCON RJ45. Référez-vous au manuel du logiciel ArKaos pour des instructions détaillées sur la programmation de cet appareil.

Pour un fonctionnement sans problème, le protocole ArKaos Kling-Net nécessite l'utilisation d'une carte réseau Ethernet gigabit (1000 Mbps) et d'un routeur.

Montage

Avant de monter cet appareil, lisez et assimilez les Consignes de Sécurité. Utilisez au moins deux points de montage pour cet appareil. Veillez à ce que les fixations sont capables de supporter le poids de l'unité. Découvrez notre gamme de fixations Chauvet sur http://trusst.com/products/.

Diagramme de Montage de l'Appareil

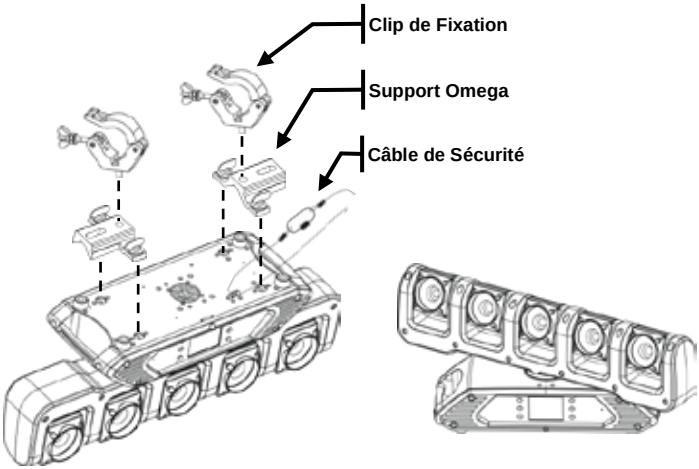

Montage en Hauteur Montage au Sol

Panneau de commande tactile

Le Rogue R1 FX-B est équipé d'un affichage avec un écran tactile ainsi que de 6 boutons de commande. L'écran tactile peut être verrouillé et calibré via l'option **Setup** (paramétrage) du menu.

Description du Tableau de Commandes

Bouton	Fonction
< ⇧ >	Permet de naviguer vers le haut dans la liste du menu ou d'incrémenter une valeur numérique dans une fonction
< ☰ >	Permet de sortir du menu ou de la fonction en cours
< ⇩ >	Permet de naviguer vers le bas dans la liste du menu ou de décrémenter une valeur numérique dans une fonction
< ⇦ >	Permet de se déplacer vers la gauche dans le menu.
< ⏎ >	Active l'entrée de menu actuellement affichée ou confirme la valeur actuellement sélectionnée pour la fonction en cours de sélection
< ⇨ >	Permet de se déplacer vers la droite dans le menu

Plan du Menu

Niveaux de Programmation					Description
Control Settings					Control Settings Niveau Principal
Control Settings	Single Control	DMX	Personality	Basic	Définir la personnalité DMX parmi : Basique (18CH), Standard (25CH), Avancée (47CH), Tour (47CH) ou Tour 2 (52CH)
				Standard	
				Advanced	
				Tour	
				Tour 2	
			Start Address	001–512	Définir l'adresse DMX de départ

Plan du Menu (suite)

Niveaux de Programmation							Description
Control Settings							**Control Settings Niveau Principal**
Control Settings	**Single Control**	**ArtNet**	**Personality**			**Basic**	Définir la personnalité Art-Net™, parmi : Basique (18CH), Standard (25CH), Avancée (47CH) Tour (47CH) ou Tour 2 (52CH)
						Standard	
						Advanced	
						Tour	
						Tour 2	
			Start Address			**001–512**	Définir l'adresse Art-Net™ de départ
			Universe			**0–254**	Définir l'univers Art-Net™
		sACN	**Personality**			**Basic**	Définir la personnalité sACN, parmi : Basique (18CH), Standard (25CH), Avancée (47CH)), Tour (47CH) ou Tour 2 (52CH)
						Standard	
						Advanced	
						Tour	
						Tour 2	
			Start Address			**001–512**	Définir l'adresse sACN de départ
			Universe			**0–255**	Définir l'univers sACN
	Dual Control	**Movement**	**DMX**	**Personality**		**Basic**	Définir la personnalité DMX, parmi : Basique (10CH), Standard (17CH) ou Avancée (23CH)
						Standard	
						Advanced	
				Start Address		**001–512**	Définir l'adresse DMX de départ
			ArtNet	**Personality**		**Basic**	Définir la personnalité Art-Net™, parmi : Basique (10CH), Standard (17CH) ou Avancée (23CH)
						Standard	
						Advanced	
				Start Address		**001–512**	Définir l'adresse Art-Net™ de départ
				Universe		**0–254**	Définir l'univers Art-Net™
			sACN	**Personality**		**Basic**	Définir la personnalité sACN, parmi : Basique (10CH), Standard (17CH) ou Avancée (23CH)
						Standard	
						Advanced	
				Start Address		**001–512**	Définir l'adresse sACN de départ
				Universe		**0–255**	Définir l'univers sACN
		Pixels	**DMX**	**Personality**		**RGB**	Définir la personnalité DMX, parmi : RGB (15CH) ou RGBW (20CH)
						RGBW	
				Start Address		**001–512**	Définir l'adresse DMX de départ
			ArtNet	**Personality**		**RGB**	Définir la personnalité Art-Net™, parmi: RGB (15CH) ou RGBW (20CH)
						RGBW	
				Start Address		**001–512**	Définir l'adresse Art-Net™ de départ
				Universe		**0–254**	Définir l'univers Art-Net™
			sACN	**Personality**		**RGB**	Définir la personnalité sACN, parmi : RGB (15CH) ou RGBW (20CH)
						RGBW	
				Start Address		**001–512**	Définir l'adresse sACN de départ
				Universe		**0–255**	Définir l'univers sACN
			KlingNet	**Personality**		**RGB**	Définir la personnalité Kling-Net, parmi : RGB (15CH) ou RGBW (20CH)
						RGBW	

Remarque : En mode Dual Control, les protocoles Movement et Pixel ne peuvent pas être identiques.

Plan du Menu (suite)

Niveaux de Programmation				Description
Test Mode				**Test Mode Niveau Principal**
Test Mode	**Auto test**			Effectuer un test automatique de toutes les fonctions
	Manual test	**Pan**	**000–255**	Contrôler et tester manuellement chaque paramètre depuis le panneau de commande
		Pan Speed		
		Pan 360		
		Tilt 1		
		Tilt 2		
		Tilt 3		
		Tilt 4		
		Tilt 5		
		Tilt Speed		
		Tilt 1 360		
		Tilt 2 360		
		Tilt 3 360		
		Tilt 4 360		
		Tilt 5 360		
		Dimmer		
		Shutter		
		Red		
		Green		
		Blue		
		White		
		Color		
		LED Macro		
		LED Macro Speed		
Setup				**Setup Niveau Principal**
Setup	**Network Settings**	**IP Mode**	**Manual**	Réglage manuel de l'adresse IP
			DHCP	L'adresse IP est définie par le réseau
			Static	L'adresse IP est définie par l'appareil
		IP	***xxx.xxx.xxx.xxx***	Réglage de l'adresse IP en mode manuel
		SubMask	***xxx.xxx.xxx.xxx***	Réglage du masque de sous-réseau en mode manuel
	Pan Reverse	**NO**		Fonctionnement normal du pan
		YES		Fonctionnement inversé du pan
	Tilt Reverse	**NO**		Fonctionnement normal du tilt
		YES		Fonctionnement inversé du tilt
	Screen Reverse	**NO**		L'écran s'affiche à normal
		YES		L'écran s'affiche à l'envers
		AUTO		Orientation automatique de l'écran
	Pan Angle	**540**		Plage d'angle de pan: 540°
		360		Plage d'angle de pan: 360°
		180		Plage d'angle de pan: 180°
	Tilt Angle	**540**		Plage d'angle de tilt: 540°
		270		Plage d'angle de tilt: 270°
		180		Plage d'angle de tilt: 180°
	BL. O. P/T Move	**NO**		Pas de noir général pendant le balayage/basculement
		YES		Noir général pendant le balayage/basculement
	Calibration	**NO**		Conserver les paramètres actuels
		YES		Calibration de l'écran tactile

Plan du Menu (suite)

Niveaux de Programmation				Description
Setup (suite)				**Setup Niveau Principal** (suite)
Setup (suite)	**Touchscreen Lock**	**NO**		L'écran réponds au toucher
		YES		L'écran ne réponds pas au toucher
	Lock Screen	**NO**		Boutons de verrouillage et écran tactile Mot de Passe : 0920
		YES		
	Backlight Timer	**30S**		L'affichage s'éteint après 30 secondes d'inactivité
		1M		L'affichage s'éteint après 1 minute d'inactivité
		5M		L'affichage s'éteint après 5 minutes d'inactivité
		ON		L'affichage reste allumé
	Loss of Data	**Hold**		Conservation du dernier signal reçu
		Close		Extinction de l'unité
	C Mixing Mode	**RGBW**		Mélange de couleur supplémentaire (0 à 100%)
		CMY		Mélange de couleur retirée (100% à 0)
	Dimmer Curve	**Linear**		Définir la courbe de gradation
		Square		
		I Squa		
		SCurve		
	Dimmer Speed	**Smooth**		Modifier la vitesse de gradation
		Fast		
	PWM Option	**600Hz**		Permet de sélectionner la fréquence de sortie MLI
		1200Hz		
		2000Hz		
		4000Hz		
		6000Hz		
		25000Hz		
	Color Balance	**Red**	**100–255**	Définir la valeur maximum de LED rouge
		Green		Définir la valeur maximum de LED verte
		Blue		Définir la valeur maximum de LED bleue
		White		Définir la valeur maximum de LED blanche
	Preset Select	**PRESET A**		Options de menu des préréglages enregistrés
		PRESET B		
		PRESET C		
	Preset Sync	**NO**		Permet de transférer les options de menu des préréglages enregistrés vers d'autres appareils Rogue R1 FXB de la chaîne DMX en guirlande
		YES		
	Reset Function	**Pan**	**NO**	Réinitialiser chaque fonction de manière individuelle ou toutes les fonctions à partir du démarrage
			YES	
		Tilt	**NO**	
			YES	
		All	**NO**	
			YES	
	Factory Settings	**NO**		Réinitialisation aux paramètres par défaut d'usine
		YES		

Plan du Menu (suite)

Niveaux de Programmation				Description
Sys Info				Sys Info Niveau Principal
Sys Info	Fixture Information	Ver	VX	Affiche la version du micrologiciel
		Running Mode	Xxx	Affiche le mode d'exécution actuel
		DMX Address	xxx	Affiche l'adresse de départ actuelle
		Temperature	xx	Affiche la température actuelle de l'appareil en °C
		Fixture Hours	xxxxx	Affiche le nombre d'heure pendant lequel l'appareil est resté allumé
		IP	xxx.xxx.xxx.xxx	Affiche l'adresse IP actuelle
		SubMask	xxx.xxx.xxx.xxx	Affiche le masque de sous-réseau actuel
		MAC	xx.xx.xx.xx.xx.xx	Affiche l'adresse MAC actuelle
	Error Information	No Error!*		Affiche n'importe quelle erreur ou le message “No Error!”
	Channel Information	Frequency	xxx	Affiche toutes les valeurs actuelles des signaux en entrée, 000 à 255
		Pan		
		Pan Fine		
		Pan 360		
		Tilt 1		
		Tilt 1 Fine		
		Tilt 2		
		Tilt 2 Fine		
		Tilt 3		
		Tilt 3 Fine		
		Tilt 4		
		Tilt 4 Fine		
		Tilt 5		
		Tilt 5 Fine		
		Tilt 1 360		
		Tilt 2 360		
		Tilt 3 360		
		Tilt 4 360		
		Tilt 5 360		
		Y Macro		
		Y Macro Speed		
		Function		
		Dimmer		
		Shutter		
		Color		
		Lamp Number		
		LED Macro		
		LED Ma. Speed		

Plan du Menu (suite)

Niveaux de Programmation				Description
Sys Info				**Sys Info Niveau Principal**
Sys Info (suite)	**Channel Information**	**Red 1**	***xxx***	Affiche toutes les valeurs actuelles des signaux en entrée, 000 à 255
		Green 1		
		Blue 1		
		White 1		
		Red 2		
		Green 2		
		Blue 2		
		White 2		
		Red 3		
		Green 3		
		Blue 3		
		White 3		
		Red 4		
		Green 4		
		Blue 4		
		White 4		
		Red 5		
		Green 5		
		Blue 5		
		White 5		

Valeurs “Single Control”

Tour 2 (52CH)	Canal	Fonction	Valeur	Pourcentage/Configuration
	1	**Pan**	000 ó 255	0–100%
	2	**Pan Précis**	000 ó 255	0–100%
	3	**Pan en continu**	000	Pas de fonction
			001 ó 127	Rotation antihoraire, lent à rapide
			128	Arrêt
			129 ó 255	Rotation horaire, lent à rapide
	4	**Macro de basculement**	000 ó 047	Pas de fonction
			048 ó 055	Macro de basculement 1
			056 ó 063	Macro de basculement 2
			064 ó 071	Macro de basculement 3
			072 ó 079	Macro de basculement 4
			080 ó 087	Macro de basculement 5
			088 ó 095	Macro de basculement 6
			096 ó 103	Macro de basculement 7
			104 ó 111	Macro de basculement 8
			112 ó 119	Macro de basculement 9
			120 ó 127	Macro de basculement 10
			128 ó 135	Macro de basculement 11
			136 ó 143	Macro de basculement 12
			144 ó 151	Macro de basculement 13
			152 ó 159	Macro de basculement 14
			160 ó 167	Macro de basculement 15
			168 ó 175	Macro de basculement 16
			176 ó 183	Macro de basculement 17
			184 ó 191	Macro de basculement 18
			192 ó 199	Macro de basculement 19
			200 ó 207	Macro de basculement 20
			208 ó 215	Macro de basculement 21
			216 ó 223	Macro de basculement 22
			224 ó 231	Macro de basculement 23
			232 ó 239	Macro de basculement 24
			240 ó 247	Macro de basculement 25
			248 ó 255	Macro de basculement 26
	5	**Vitesse de macro de basculement**	000 ó 255	Rapide à lent

Tour 2
(52CH suite)

Canal	Fonction	Valeur	Pourcentage/Configuration
6	Contrôle	000 ó 009	Pas de fonction
		010 ó 014	Noir général en basculement manuel
		015 ó 019	Annulation du noir général en basculement manuel
		020 ó 024	Macro pour 1 unité
		025 ó 029	Macro 1 pour 2 unités
		030 ó 034	Macro 2 pour 2 unités
		035 ó 039	Macro 4 pour 1 unités
		040 ó 044	Macro 4 pour 2 unités
		045 ó 049	Macro 4 pour 3 unités
		050 ó 054	Macro 4 pour 4 unités
		055 ó 059	Réinitialisation du balayage
		060 ó 064	Réinitialisation du basculement
		065 ó 069	Aucune fonction (réservé pour utilisation future)
		070 ó 074	Réinitialisation totale
		075 ó 079	Aucune fonction (réservé pour utilisation future)
		080 ó 084	Balayage/basculement inverse
		085 ó 089	Balayage inverse
		090 ó 094	Basculement inverse
		095 ó 099	Annulation du balayage inverse
		100 ó 104	Annulation du basculement inverse
		105 ó 109	Annulation du balayage/basculement inverse
		110 ó 114	Aucune fonction (réservé pour utilisation future)
		115 ó 119	Connexion de toutes les têtes à la tête 1
		120 ó 124	Déconnexion de toutes les têtes à la tête 1
		125 ó 129	Aucune fonction (réservé pour utilisation future)
		130 ó 134	Aucune fonction (réservé pour utilisation future)
		135 ó 139	Mode de vitesse de gradation rapide
		140 ó 144	Mode de vitesse de gradation doux
		145 ó 255	Pas de fonction
7	Gradateur	000 ó 255	0–100%
8	Obturateur	000 ó 019	Arrêt
		020 ó 024	Marche
		025 ó 064	Rapide à lent
		065 ó 069	Marche
		070 ó 084	Marche rapide, arrêt lent, rapide à lent
		085 ó 089	Marche
		090 ó 104	Marche lente ,arrêt rapide, rapide à lent
		105 ó 109	Marche
		110 ó 124	Aléatoire, rapide à lent
		125 ó 129	Marche
		130 ó 144	Marche rapide aléatoire, arrêt lent, rapide à lent
		145 ó 149	Marche
		150 ó 164	Marche lente aléatoire ,arrêt rapide, rapide à lent
		165 ó 169	Marche
		170 ó 184	Pulsation, rapide à lent
		185 ó 189	Marche
		190 ó 204	Pulsation aléatoire, rapide à lent
		205 ó 209	Marche
		210 ó 224	Ouverture et fermeture en fondu, rapide à lent
		225 ó 229	Marche
		230 ó 244	Pulsation aléatoire, rapide à lent
		245 ó 255	Marche

Tour 2
(52CH suite)

Canal	Fonction	Valeur	Pourcentage/Configuration
9	Macro de Couleur	000 ó 013	Pas de fonction
		014 ó 020	Couleur 1
		021 ó 028	Couleur 2
		029 ó 036	Couleur 3
		037 ó 044	Couleur 4
		045 ó 052	Couleur 5
		053 ó 060	Couleur 6
		061 ó 068	Couleur 7
		069 ó 076	Couleur 8
		077 ó 084	Couleur 9
		085 ó 092	Couleur 10
		093 ó 100	Couleur 11
		101 ó 108	Couleur 12
		109 ó 116	Couleur 13
		117 ó 124	Couleur 14
		125 ó 133	Couleur 15
		134 ó 185	Pas de fonction
		186 ó 207	Effet arc-en-ciel, rapide à lent
		208 ó 213	Arrêt
		214 ó 235	Effet arc-en-ciel inverse, rapide à lent
		236 ó 240	Pas de fonction
		241 ó 255	Saut de couleur, rapide à lent

Tour 2
(52CH suite)

Canal	Fonction	Valeur	Pourcentage/Configuration				
			Tête 1	Tête 2	Tête 3	Tête 4	Tête 5
10	**Pré-réglage marche/arrêt** (● = marche; ○ = arrêt)	000 ó 005	●	●	●	●	●
		006 ó 011	○	●	●	●	●
		012 ó 017	○	○	●	●	●
		018 ó 023	○	○	○	●	●
		024 ó 029	○	○	○	○	●
		030 ó 035	○	○	○	○	○
		036 ó 041	●	○	○	○	○
		042 ó 047	●	●	○	○	○
		048 ó 053	●	●	●	○	○
		054 ó 059	●	●	●	●	○
		060 ó 065	●	●	●	●	●
		066 ó 071	○	○	○	○	○
		072 ó 077	●	○	○	○	○
		078 ó 083	○	●	○	○	○
		084 ó 089	○	○	●	○	○
		090 ó 095	○	○	○	●	○
		096 ó 101	○	○	○	○	●
		102 ó 107	○	○	○	○	○
		108 ó 113	●	●	○	○	○
		114 ó 119	○	●	●	○	○
		120 ó 125	○	○	●	●	○
		126 ó 131	○	○	○	●	●
		132 ó 137	●	○	○	○	●
		138 ó 143	○	○	○	○	○
		144 ó 149	○	●	●	●	●
		150 ó 155	●	○	●	●	●
		156 ó 161	●	●	○	●	●
		162 ó 167	●	●	●	○	●
		168 ó 173	●	●	●	●	○
		174 ó 179	○	○	○	○	○
		180 ó 185	○	○	○	○	●
		186 ó 191	○	○	○	●	●
		192 ó 197	○	○	●	●	●
		198 ó 203	○	●	●	●	●
		204 ó 209	●	●	●	●	●
		210 ó 215	○	○	○	○	○
		216 ó 221	●	●	●	○	○
		222 ó 227	○	●	●	●	○
		228 ó 233	○	○	●	●	●
		234 ó 239	●	○	○	●	●
		240 ó 245	●	●	○	○	●
		246 ó 255	●	●	●	●	●

Tour 2 (52CH suite)	Canal	Fonction	Valeur	Pourcentage/Configuration
			000 ó 015	Pas de fonction
			016 ó 020	Macro LED 1
			021 ó 025	Macro LED 2
			026 ó 030	Macro LED 3
			031 ó 035	Macro LED 4
			036 ó 040	Macro LED 5
			041 ó 045	Macro LED 6
			046 ó 050	Macro LED 7
			051 ó 055	Macro LED 8
			056 ó 060	Macro LED 9
			061 ó 065	Macro LED 10
			066 ó 070	Macro LED 11
			071 ó 075	Macro LED 12
			076 ó 080	Macro LED 13
			081 ó 085	Macro LED 14
			086 ó 090	Macro LED 15
			091 ó 095	Macro LED 16
			096 ó 100	Macro LED 17
			101 ó 105	Macro LED 18
			106 ó 110	Macro LED 19
			111 ó 115	Macro LED 20
			116 ó 120	Macro LED 21
			121 ó 125	Macro LED 22
			126 ó 130	Macro LED 23
	11	**Macro LED/ Programme automatique**	131 ó 135	Macro LED 24 (cycle 1–23)
			136 ó 140	Programme automatique 1
			141 ó 145	Programme automatique 2
			146 ó 150	Programme automatique 3
			151 ó 155	Programme automatique 4
			156 ó 160	Programme automatique 5
			161 ó 165	Programme automatique 6
			166 ó 170	Programme automatique 7
			171 ó 175	Programme automatique 8
			176 ó 180	Programme automatique 9
			181 ó 185	Programme automatique 10
			186 ó 190	Programme automatique 11
			191 ó 195	Programme automatique 12
			196 ó 200	Programme automatique 13
			201 ó 205	Programme automatique 14
			206 ó 210	Programme automatique 15
			211 ó 215	Programme automatique 16
			216 ó 220	Programme automatique 17
			221 ó 225	Programme automatique 18
			226 ó 230	Programme automatique 19
			231 ó 235	Programme automatique 20
			236 ó 240	Programme automatique 21
			241 ó 245	Programme automatique 22
			246 ó 250	Programme automatique 23
			251 ó 255	Programme automatique 24 (cycle 1–23)
	12	**Vitesse de macro LED**	000 ó 255	Lent à rapide

Tour 2
(52CH suite)

Canal	Fonction	Valeur	Pourcentage/Configuration
13	**Tilt 1**	000 ó 255	0–100%
14	**Tilt Précis 1**	000 ó 255	0–100%
15	**Tilt en continu 1**	000 001 ó 127 128 129 ó 255	Pas de fonction Rotation antihoraire, lent à rapide Arrêt Rotation horaire, lent à rapide
16	**Tête Gradateur**	000 ó 255	0–100%
17	**Tête 1 Rouge**	000 ó 255	Mode RGBW : 0 à 100% / mode CMY : 100% à 0
18	**Tête 1 Vert**	000 ó 255	Mode RGBW : 0 à 100% / mode CMY : 100% à 0
19	**Tête 1 Bleu**	000 ó 255	Mode RGBW : 0 à 100% / mode CMY : 100% à 0
20	**Tête 1 Blanc**	000 ó 255	Mode RGBW : 0 à 100% / mode CMY : 100% à 0
21	**Tilt 2**	000 ó 255	0–100%
22	**Tilt Précis 2**	000 ó 255	0–100%
23	**Tilt en continu 2**	000 001 ó 127 128 129 ó 255	Pas de fonction Rotation antihoraire, lent à rapide Arrêt Rotation horaire, lent à rapide
24	**Tête Gradateur**	000 ó 255	0–100%
25	**Tête 2 Rouge**	000 ó 255	Mode RGBW : 0 à 100% / mode CMY : 100% à 0
26	**Tête 2 Vert**	000 ó 255	Mode RGBW : 0 à 100% / mode CMY : 100% à 0
27	**Tête 2 Bleu**	000 ó 255	Mode RGBW : 0 à 100% / mode CMY : 100% à 0
28	**Tête 2 Blanc**	000 ó 255	Mode RGBW : 0 à 100% / mode CMY : 100% à 0
29	**Tilt 3**	000 ó 255	0–100%
30	**Tilt Précis 3**	000 ó 255	0–100%
31	**Tilt en continu 3**	000 001 ó 127 128 129 ó 255	Pas de fonction Rotation antihoraire, lent à rapide Arrêt Rotation horaire, lent à rapide
32	**Tête Gradateur**	000 ó 255	0–100%
33	**Tête 3 Rouge**	000 ó 255	Mode RGBW : 0 à 100% / mode CMY : 100% à 0
34	**Tête 3 Vert**	000 ó 255	Mode RGBW : 0 à 100% / mode CMY : 100% à 0
35	**Tête 3 Bleu**	000 ó 255	Mode RGBW : 0 à 100% / mode CMY : 100% à 0
36	**Tête 3 Blanc**	000 ó 255	Mode RGBW : 0 à 100% / mode CMY : 100% à 0
37	**Tilt 4**	000 ó 255	0–100%
38	**Tilt Précis 4**	000 ó 255	0–100%
39	**Tilt en continu 4**	000 001 ó 127 128 129 ó 255	Pas de fonction Rotation antihoraire, lent à rapide Arrêt Rotation horaire, lent à rapide
40	**Tête Gradateur**	000 ó 255	0–100%

Tour 2 (52CH suite)

Canal	Fonction	Valeur	Pourcentage/Configuration
41	**Tête 4 Rouge**	000 ó 255	Mode RGBW : 0 à 100% / mode CMY : 100% à 0
42	**Tête 4 Vert**	000 ó 255	Mode RGBW : 0 à 100% / mode CMY : 100% à 0
43	**Tête 4 Bleu**	000 ó 255	Mode RGBW : 0 à 100% / mode CMY : 100% à 0
44	**Tête 4 Blanc**	000 ó 255	Mode RGBW : 0 à 100% / mode CMY : 100% à 0
45	**Tilt 5**	000 ó 255	0–100%
46	**Tilt Précis 5**	000 ó 255	0–100%
47	**Tilt en continu 5**	000 001 ó 127 128 129 ó 255	Pas de fonction Rotation antihoraire, lent à rapide Arrêt Rotation horaire, lent à rapide
48	**Tête Gradateur**	000 ó 255	0–100%
49	**Tête 5 Rouge**	000 ó 255	Mode RGBW : 0 à 100% / mode CMY : 100% à 0
50	**Tête 5 Vert**	000 ó 255	Mode RGBW : 0 à 100% / mode CMY : 100% à 0
51	**Tête 5 Bleu**	000 ó 255	Mode RGBW : 0 à 100% / mode CMY : 100% à 0
52	**Tête 5 Blanc**	000 ó 255	Mode RGBW : 0 à 100% / mode CMY : 100% à 0

Tour (47CH)

Canal	Fonction	Valeur	Pourcentage/Configuration
1	**Pan**	000 ó 255	0–100%
2	**Pan Précis**	000 ó 255	0–100%
3	**Pan en continu**	000 001 ó 127 128 129 ó 255	Pas de fonction Rotation antihoraire, lent à rapide Arrêt Rotation horaire, lent à rapide
4	**Macro de basculement**	000 ó 047 048 ó 055 056 ó 063 064 ó 071 072 ó 079 080 ó 087 088 ó 095 096 ó 103 104 ó 111 112 ó 119 120 ó 127 128 ó 135 136 ó 143 144 ó 151 152 ó 159 160 ó 167 168 ó 175 176 ó 183 184 ó 191 192 ó 199 200 ó 207 208 ó 215 216 ó 223 224 ó 231 232 ó 239 240 ó 247 248 ó 255	Pas de fonction Macro de basculement 1 Macro de basculement 2 Macro de basculement 3 Macro de basculement 4 Macro de basculement 5 Macro de basculement 6 Macro de basculement 7 Macro de basculement 8 Macro de basculement 9 Macro de basculement 10 Macro de basculement 11 Macro de basculement 12 Macro de basculement 13 Macro de basculement 14 Macro de basculement 15 Macro de basculement 16 Macro de basculement 17 Macro de basculement 18 Macro de basculement 19 Macro de basculement 20 Macro de basculement 21 Macro de basculement 22 Macro de basculement 23 Macro de basculement 24 Macro de basculement 25 Macro de basculement 26
5	**Vitesse de macro de basculement**	000 ó 255	Rapide à lent

Tour (47CH suite)

Canal	Fonction	Valeur	Pourcentage/Configuration
6	**Contrôle**	000 ó 009	Pas de fonction
		010 ó 014	Noir général en basculement manuel
		015 ó 019	Annulation du noir général en basculement manuel
		020 ó 024	Macro pour 1 unité
		025 ó 029	Macro 1 pour 2 unités
		030 ó 034	Macro 2 pour 2 unités
		035 ó 039	Macro 4 pour 1 unités
		040 ó 044	Macro 4 pour 2 unités
		045 ó 049	Macro 4 pour 3 unités
		050 ó 054	Macro 4 pour 4 unités
		055 ó 059	Réinitialisation du balayage
		060 ó 064	Réinitialisation du basculement
		065 ó 069	Aucune fonction (réservé pour utilisation future)
		070 ó 074	Réinitialisation totale
		075 ó 079	Aucune fonction (réservé pour utilisation future)
		080 ó 084	Balayage/basculement inverse
		085 ó 089	Balayage inverse
		090 ó 094	Basculement inverse
		095 ó 099	Annulation du balayage inverse
		100 ó 104	Annulation du basculement inverse
		105 ó 109	Annulation du balayage/basculement inverse
		110 ó 114	Aucune fonction (réservé pour utilisation future)
		115 ó 119	Connexion de toutes les têtes à la tête 1
		120 ó 124	Déconnexion de toutes les têtes à la tête 1
		125 ó 129	Aucune fonction (réservé pour utilisation future)
		130 ó 134	Aucune fonction (réservé pour utilisation future)
		135 ó 139	Mode de vitesse de gradation rapide
		140 ó 144	Mode de vitesse de gradation doux
		145 ó 255	Pas de fonction
7	**Gradateur**	000 ó 255	0–100%
8	**Obturateur**	000 ó 019	Arrêt
		020 ó 024	Marche
		025 ó 064	Rapide à lent
		065 ó 069	Marche
		070 ó 084	Marche rapide, arrêt lent, rapide à lent
		085 ó 089	Marche
		090 ó 104	Marche lente ,arrêt rapide, rapide à lent
		105 ó 109	Marche
		110 ó 124	Aléatoire, rapide à lent
		125 ó 129	Marche
		130 ó 144	Marche rapide aléatoire, arrêt lent, rapide à lent
		145 ó 149	Marche
		150 ó 164	Marche lente aléatoire ,arrêt rapide, rapide à lent
		165 ó 169	Marche
		170 ó 184	Pulsation, rapide à lent
		185 ó 189	Marche
		190 ó 204	Pulsation aléatoire, rapide à lent
		205 ó 209	Marche
		210 ó 224	Ouverture et fermeture en fondu, rapide à lent
		225 ó 229	Marche
		230 ó 244	Pulsation aléatoire, rapide à lent
		245 ó 255	Marche

Tour (47CH suite)

Canal	Fonction	Valeur	Pourcentage/Configuration
9	Macro de Couleur	000 ó 013	Pas de fonction
		014 ó 020	Couleur 1
		021 ó 028	Couleur 2
		029 ó 036	Couleur 3
		037 ó 044	Couleur 4
		045 ó 052	Couleur 5
		053 ó 060	Couleur 6
		061 ó 068	Couleur 7
		069 ó 076	Couleur 8
		077 ó 084	Couleur 9
		085 ó 092	Couleur 10
		093 ó 100	Couleur 11
		101 ó 108	Couleur 12
		109 ó 116	Couleur 13
		117 ó 124	Couleur 14
		125 ó 133	Couleur 15
		134 ó 185	Pas de fonction
		186 ó 207	Effet arc-en-ciel, rapide à lent
		208 ó 213	Arrêt
		214 ó 235	Effet arc-en-ciel inverse, rapide à lent
		236 ó 240	Pas de fonction
		241 ó 255	Saut de couleur, rapide à lent

Tour (47CH suite)

Canal	Fonction	Valeur	Pourcentage/Configuration				
			Tête 1	Tête 2	Tête 3	Tête 4	Tête 5
10	**Pré-réglage marche/arrêt** (● = marche; ○ = arrêt)	000 ó 005	●	●	●	●	●
		006 ó 011	○	●	●	●	●
		012 ó 017	○	○	●	●	●
		018 ó 023	○	○	○	●	●
		024 ó 029	○	○	○	○	●
		030 ó 035	○	○	○	○	○
		036 ó 041	●	○	○	○	○
		042 ó 047	●	●	○	○	○
		048 ó 053	●	●	●	○	○
		054 ó 059	●	●	●	●	○
		060 ó 065	●	●	●	●	●
		066 ó 071	○	○	○	○	○
		072 ó 077	●	○	○	○	○
		078 ó 083	○	●	○	○	○
		084 ó 089	○	○	●	○	○
		090 ó 095	○	○	○	●	○
		096 ó 101	○	○	○	○	●
		102 ó 107	○	○	○	○	○
		108 ó 113	●	●	○	○	○
		114 ó 119	○	●	●	○	○
		120 ó 125	○	○	●	●	○
		126 ó 131	○	○	○	●	●
		132 ó 137	●	○	○	○	●
		138 ó 143	○	○	○	○	○
		144 ó 149	○	●	●	●	●
		150 ó 155	●	○	●	●	●
		156 ó 161	●	●	○	●	●
		162 ó 167	●	●	●	○	●
		168 ó 173	●	●	●	●	○
		174 ó 179	○	○	○	○	○
		180 ó 185	○	○	○	○	●
		186 ó 191	○	○	○	●	●
		192 ó 197	○	○	●	●	●
		198 ó 203	○	●	●	●	●
		204 ó 209	●	●	●	●	●
		210 ó 215	○	○	○	○	○
		216 ó 221	●	●	●	○	○
		222 ó 227	○	●	●	●	○
		228 ó 233	○	○	●	●	●
		234 ó 239	●	○	○	●	●
		240 ó 245	●	●	○	○	●
		246 ó 255	●	●	●	●	●

Tour (47CH suite)

Canal	Fonction	Valeur	Pourcentage/Configuration
		000 ó 015	Pas de fonction
		016 ó 020	Macro LED 1
		021 ó 025	Macro LED 2
		026 ó 030	Macro LED 3
		031 ó 035	Macro LED 4
		036 ó 040	Macro LED 5
		041 ó 045	Macro LED 6
		046 ó 050	Macro LED 7
		051 ó 055	Macro LED 8
		056 ó 060	Macro LED 9
		061 ó 065	Macro LED 10
		066 ó 070	Macro LED 11
		071 ó 075	Macro LED 12
		076 ó 080	Macro LED 13
		081 ó 085	Macro LED 14
		086 ó 090	Macro LED 15
		091 ó 095	Macro LED 16
		096 ó 100	Macro LED 17
		101 ó 105	Macro LED 18
		106 ó 110	Macro LED 19
		111 ó 115	Macro LED 20
		116 ó 120	Macro LED 21
		121 ó 125	Macro LED 22
		126 ó 130	Macro LED 23
11	**Macro LED/ Programme automatique**	131 ó 135	Macro LED 24 (cycle 1–23)
		136 ó 140	Programme automatique 1
		141 ó 145	Programme automatique 2
		146 ó 150	Programme automatique 3
		151 ó 155	Programme automatique 4
		156 ó 160	Programme automatique 5
		161 ó 165	Programme automatique 6
		166 ó 170	Programme automatique 7
		171 ó 175	Programme automatique 8
		176 ó 180	Programme automatique 9
		181 ó 185	Programme automatique 10
		186 ó 190	Programme automatique 11
		191 ó 195	Programme automatique 12
		196 ó 200	Programme automatique 13
		201 ó 205	Programme automatique 14
		206 ó 210	Programme automatique 15
		211 ó 215	Programme automatique 16
		216 ó 220	Programme automatique 17
		221 ó 225	Programme automatique 18
		226 ó 230	Programme automatique 19
		231 ó 235	Programme automatique 20
		236 ó 240	Programme automatique 21
		241 ó 245	Programme automatique 22
		246 ó 250	Programme automatique 23
		251 ó 255	Programme automatique 24 (cycle 1–23)
12	**Vitesse de macro LED**	000 ó 255	Lent à rapide

Tour (47CH suite)

Canal	Fonction	Valeur	Pourcentage/Configuration
13	**Tilt 1**	000 ó 255	0–100%
14	**Tilt Précis 1**	000 ó 255	0–100%
15	**Tilt en continu 1**	000 001 ó 127 128 129 ó 255	Pas de fonction Rotation antihoraire, lent à rapide Arrêt Rotation horaire, lent à rapide
16	**Tête 1 Rouge**	000 ó 255	Mode RGBW : 0 à 100% / mode CMY : 100% à 0
17	**Tête 1 Vert**	000 ó 255	Mode RGBW : 0 à 100% / mode CMY : 100% à 0
18	**Tête 1 Bleu**	000 ó 255	Mode RGBW : 0 à 100% / mode CMY : 100% à 0
19	**Tête 1 Blanc**	000 ó 255	Mode RGBW : 0 à 100% / mode CMY : 100% à 0
20	**Tilt 2**	000 ó 255	0–100%
21	**Tilt Précis 2**	000 ó 255	0–100%
22	**Tilt en continu 2**	000 001 ó 127 128 129 ó 255	Pas de fonction Rotation antihoraire, lent à rapide Arrêt Rotation horaire, lent à rapide
23	**Tête 2 Rouge**	000 ó 255	Mode RGBW : 0 à 100% / mode CMY : 100% à 0
24	**Tête 2 Vert**	000 ó 255	Mode RGBW : 0 à 100% / mode CMY : 100% à 0
25	**Tête 2 Bleu**	000 ó 255	Mode RGBW : 0 à 100% / mode CMY : 100% à 0
26	**Tête 2 Blanc**	000 ó 255	Mode RGBW : 0 à 100% / mode CMY : 100% à 0
27	**Tilt 3**	000 ó 255	0–100%
28	**Tilt Précis 3**	000 ó 255	0–100%
29	**Tilt en continu 3**	000 001 ó 127 128 129 ó 255	Pas de fonction Rotation antihoraire, lent à rapide Arrêt Rotation horaire, lent à rapide
30	**Tête 3 Rouge**	000 ó 255	Mode RGBW : 0 à 100% / mode CMY : 100% à 0
31	**Tête 3 Vert**	000 ó 255	Mode RGBW : 0 à 100% / mode CMY : 100% à 0
32	**Tête 3 Bleu**	000 ó 255	Mode RGBW : 0 à 100% / mode CMY : 100% à 0
33	**Tête 3 Blanc**	000 ó 255	Mode RGBW : 0 à 100% / mode CMY : 100% à 0
34	**Tilt 4**	000 ó 255	0–100%
35	**Tilt Précis 4**	000 ó 255	0–100%
36	**Tilt en continu 4**	000 001 ó 127 128 129 ó 255	Pas de fonction Rotation antihoraire, lent à rapide Arrêt Rotation horaire, lent à rapide
37	**Tête 4 Rouge**	000 ó 255	Mode RGBW : 0 à 100% / mode CMY : 100% à 0
38	**Tête 4 Vert**	000 ó 255	Mode RGBW : 0 à 100% / mode CMY : 100% à 0
39	**Tête 4 Bleu**	000 ó 255	Mode RGBW : 0 à 100% / mode CMY : 100% à 0
40	**Tête 4 Blanc**	000 ó 255	Mode RGBW : 0 à 100% / mode CMY : 100% à 0
41	**Tilt 5**	000 ó 255	0–100%
42	**Tilt Précis 5**	000 ó 255	0–100%
43	**Tilt en continu 5**	000 001 ó 127 128 129 ó 255	Pas de fonction Rotation antihoraire, lent à rapide Arrêt Rotation horaire, lent à rapide
44	**Tête 5 Rouge**	000 ó 255	Mode RGBW : 0 à 100% / mode CMY : 100% à 0
45	**Tête 5 Vert**	000 ó 255	Mode RGBW : 0 à 100% / mode CMY : 100% à 0
46	**Tête 5 Bleu**	000 ó 255	Mode RGBW : 0 à 100% / mode CMY : 100% à 0
47	**Tête 5 Blanc**	000 ó 255	Mode RGBW : 0 à 100% / mode CMY : 100% à 0

Mode "Advanced" (47CH)

Canal	Fonction	Valeur	Pourcentage/Configuration
1	**Pan**	000 ó 255	0–100%
2	**Pan Précis**	000 ó 255	0–100%
3	**Pan en continu**	000 001 ó 127 128 129 ó 255	Pas de fonction Rotation antihoraire, lent à rapide Arrêt Rotation horaire, lent à rapide
4	**Tilt 1**	000 ó 255	0–100%
5	**Tilt Précis 1**	000 ó 255	0–100%
6	**Tilt 2**	000 ó 255	0–100%
7	**Tilt Précis 2**	000 ó 255	0–100%
8	**Tilt 3**	000 ó 255	0–100%
9	**Tilt Précis 3**	000 ó 255	0–100%
10	**Tilt 4**	000 ó 255	0–100%
11	**Tilt Précis 4**	000 ó 255	0–100%
12	**Tilt 5**	000 ó 255	0–100%
13	**Tilt Précis 5**	000 ó 255	0–100%
14	**Tilt en continu 1**	000 001 ó 127 128 129 ó 255	Pas de fonction Rotation antihoraire, lent à rapide Arrêt Rotation horaire, lent à rapide
15	**Tilt en continu 2**	000 001 ó 127 128 129 ó 255	Pas de fonction Rotation antihoraire, lent à rapide Arrêt Rotation horaire, lent à rapide
16	**Tilt en continu 3**	000 001 ó 127 128 129 ó 255	Pas de fonction Rotation antihoraire, lent à rapide Arrêt Rotation horaire, lent à rapide
17	**Tilt en continu 4**	000 001 ó 127 128 129 ó 255	Pas de fonction Rotation antihoraire, lent à rapide Arrêt Rotation horaire, lent à rapide
18	**Tilt en continu 5**	000 001 ó 127 128 129 ó 255	Pas de fonction Rotation antihoraire, lent à rapide Arrêt Rotation horaire, lent à rapide

Mode "Advanced" (47CH suite)

Canal	Fonction	Valeur	Pourcentage/Configuration
19	**Macro de basculement**	000 ó 047	Pas de fonction
		048 ó 055	Macro de basculement 1
		056 ó 063	Macro de basculement 2
		064 ó 071	Macro de basculement 3
		072 ó 079	Macro de basculement 4
		080 ó 087	Macro de basculement 5
		088 ó 095	Macro de basculement 6
		096 ó 103	Macro de basculement 7
		104 ó 111	Macro de basculement 8
		112 ó 119	Macro de basculement 9
		120 ó 127	Macro de basculement 10
		128 ó 135	Macro de basculement 11
		136 ó 143	Macro de basculement 12
		144 ó 151	Macro de basculement 13
		152 ó 159	Macro de basculement 14
		160 ó 167	Macro de basculement 15
		168 ó 175	Macro de basculement 16
		176 ó 183	Macro de basculement 17
		184 ó 191	Macro de basculement 18
		192 ó 199	Macro de basculement 19
		200 ó 207	Macro de basculement 20
		208 ó 215	Macro de basculement 21
		216 ó 223	Macro de basculement 22
		224 ó 231	Macro de basculement 23
		232 ó 239	Macro de basculement 24
		240 ó 247	Macro de basculement 25
		248 ó 255	Macro de basculement 26
20	**Vitesse de macro de basculement**	000 ó 255	Rapide à lent

Mode	Canal	Fonction	Valeur	Pourcentage/Configuration
“Advanced” (47CH suite)	**21**	**Contrôle**	000 ó 009	Pas de fonction
			010 ó 014	Noir général en basculement manuel
			015 ó 019	Annulation du noir général en basculement manuel
			020 ó 024	Macro pour 1 unité
			025 ó 029	Macro 1 pour 2 unités
			030 ó 034	Macro 2 pour 2 unités
			035 ó 039	Macro 4 pour 1 unités
			040 ó 044	Macro 4 pour 2 unités
			045 ó 049	Macro 4 pour 3 unités
			050 ó 054	Macro 4 pour 4 unités
			055 ó 059	Réinitialisation du balayage
			060 ó 064	Réinitialisation du basculement
			065 ó 069	Aucune fonction (réservé pour utilisation future)
			070 ó 074	Réinitialisation totale
			075 ó 079	Aucune fonction (réservé pour utilisation future)
			080 ó 084	Balayage/basculement inverse
			085 ó 089	Balayage inverse
			090 ó 094	Basculement inverse
			095 ó 099	Annulation du balayage inverse
			100 ó 104	Annulation du basculement inverse
			105 ó 109	Annulation du balayage/basculement inverse
			110 ó 114	Aucune fonction (réservé pour utilisation future)
			115 ó 119	Connexion de toutes les têtes à la tête 1
			120 ó 124	Déconnexion de toutes les têtes à la tête 1
			125 ó 129	Aucune fonction (réservé pour utilisation future)
			130 ó 134	Aucune fonction (réservé pour utilisation future)
			135 ó 139	Mode de vitesse de gradation rapide
			140 ó 144	Mode de vitesse de gradation doux
			145 ó 255	Pas de fonction
	22	**Gradateur**	000 ó 255	0–100%
	23	**Obturateur**	000 ó 019	Arrêt
			020 ó 024	Marche
			025 ó 064	Rapide à lent
			065 ó 069	Marche
			070 ó 084	Marche rapide, arrêt lent, rapide à lent
			085 ó 089	Marche
			090 ó 104	Marche lente ,arrêt rapide, rapide à lent
			105 ó 109	Marche
			110 ó 124	Aléatoire, rapide à lent
			125 ó 129	Marche
			130 ó 144	Marche rapide aléatoire, arrêt lent, rapide à lent
			145 ó 149	Marche
			150 ó 164	Marche lente aléatoire ,arrêt rapide, rapide à lent
			165 ó 169	Marche
			170 ó 184	Pulsation, rapide à lent
			185 ó 189	Marche
			190 ó 204	Pulsation aléatoire, rapide à lent
			205 ó 209	Marche
			210 ó 224	Ouverture et fermeture en fondu, rapide à lent
			225 ó 229	Marche
			230 ó 244	Pulsation aléatoire, rapide à lent
			245 ó 255	Marche

Mode	Canal	Fonction	Valeur	Pourcentage/Configuration
“Advanced” (47CH suite)	**24**	**Macro de Couleur**	000 ó 013	Pas de fonction
			014 ó 020	Couleur 1
			021 ó 028	Couleur 2
			029 ó 036	Couleur 3
			037 ó 044	Couleur 4
			045 ó 052	Couleur 5
			053 ó 060	Couleur 6
			061 ó 068	Couleur 7
			069 ó 076	Couleur 8
			077 ó 084	Couleur 9
			085 ó 092	Couleur 10
			093 ó 100	Couleur 11
			101 ó 108	Couleur 12
			109 ó 116	Couleur 13
			117 ó 124	Couleur 14
			125 ó 133	Couleur 15
			134 ó 185	Pas de fonction
			186 ó 207	Effet arc-en-ciel, rapide à lent
			208 ó 213	Arrêt
			214 ó 235	Effet arc-en-ciel inverse, rapide à lent
			236 ó 240	Pas de fonction
			241 ó 255	Saut de couleur, rapide à lent

Mode "Advanced" (47CH suite)

Canal	Fonction	Valeur	Pourcentage/Configuration				
			Tête 1	Tête 2	Tête 3	Tête 4	Tête 5
25	**Pré-réglage marche/arrêt** (● = marche; ○ = arrêt)	000 ó 005	●	●	●	●	●
		006 ó 011	○	●	●	●	●
		012 ó 017	○	○	●	●	●
		018 ó 023	○	○	○	●	●
		024 ó 029	○	○	○	○	●
		030 ó 035	○	○	○	○	○
		036 ó 041	●	○	○	○	○
		042 ó 047	●	●	○	○	○
		048 ó 053	●	●	●	○	○
		054 ó 059	●	●	●	●	○
		060 ó 065	●	●	●	●	●
		066 ó 071	○	○	○	○	○
		072 ó 077	●	○	○	○	○
		078 ó 083	○	●	○	○	○
		084 ó 089	○	○	●	○	○
		090 ó 095	○	○	○	●	○
		096 ó 101	○	○	○	○	●
		102 ó 107	○	○	○	○	○
		108 ó 113	●	●	○	○	○
		114 ó 119	○	●	●	○	○
		120 ó 125	○	○	●	●	○
		126 ó 131	○	○	○	●	●
		132 ó 137	●	○	○	○	●
		138 ó 143	○	○	○	○	○
		144 ó 149	○	●	●	●	●
		150 ó 155	●	○	●	●	●
		156 ó 161	●	●	○	●	●
		162 ó 167	●	●	●	○	●
		168 ó 173	●	●	●	●	○
		174 ó 179	○	○	○	○	○
		180 ó 185	○	○	○	○	●
		186 ó 191	○	○	○	●	●
		192 ó 197	○	○	●	●	●
		198 ó 203	○	●	●	●	●
		204 ó 209	●	●	●	●	●
		210 ó 215	○	○	○	○	○
		216 ó 221	●	●	●	○	○
		222 ó 227	○	●	●	●	○
		228 ó 233	○	○	●	●	●
		234 ó 239	●	○	○	●	●
		240 ó 245	●	●	○	○	●
		246 ó 255	●	●	●	●	●

Mode	Canal	Fonction	Valeur	Pourcentage/Configuration
“Advanced” (47CH suite)	**26**	**Macro LED/ Programme automatique**	000 ó 015	Pas de fonction
			016 ó 020	Macro LED 1
			021 ó 025	Macro LED 2
			026 ó 030	Macro LED 3
			031 ó 035	Macro LED 4
			036 ó 040	Macro LED 5
			041 ó 045	Macro LED 6
			046 ó 050	Macro LED 7
			051 ó 055	Macro LED 8
			056 ó 060	Macro LED 9
			061 ó 065	Macro LED 10
			066 ó 070	Macro LED 11
			071 ó 075	Macro LED 12
			076 ó 080	Macro LED 13
			081 ó 085	Macro LED 14
			086 ó 090	Macro LED 15
			091 ó 095	Macro LED 16
			096 ó 100	Macro LED 17
			101 ó 105	Macro LED 18
			106 ó 110	Macro LED 19
			111 ó 115	Macro LED 20
			116 ó 120	Macro LED 21
			121 ó 125	Macro LED 22
			126 ó 130	Macro LED 23
			131 ó 135	Macro LED 24 (cycle 1–23)
			136 ó 140	Programme automatique 1
			141 ó 145	Programme automatique 2
			146 ó 150	Programme automatique 3
			151 ó 155	Programme automatique 4
			156 ó 160	Programme automatique 5
			161 ó 165	Programme automatique 6
			166 ó 170	Programme automatique 7
			171 ó 175	Programme automatique 8
			176 ó 180	Programme automatique 9
			181 ó 185	Programme automatique 10
			186 ó 190	Programme automatique 11
			191 ó 195	Programme automatique 12
			196 ó 200	Programme automatique 13
			201 ó 205	Programme automatique 14
			206 ó 210	Programme automatique 15
			211 ó 215	Programme automatique 16
			216 ó 220	Programme automatique 17
			221 ó 225	Programme automatique 18
			226 ó 230	Programme automatique 19
			231 ó 235	Programme automatique 20
			236 ó 240	Programme automatique 21
			241 ó 245	Programme automatique 22
			246 ó 250	Programme automatique 23
			251 ó 255	Programme automatique 24 (cycle 1–23)
	27	**Vitesse de macro LED**	000 ó 255	Lent à rapide

Mode "Advanced" (47CH suite)

Canal	Fonction	Valeur	Pourcentage/Configuration
28	**Tête 1 Rouge**	000 ó 255	Mode RGBW : 0 à 100% / mode CMY : 100% à 0
29	**Tête 1 Vert**	000 ó 255	Mode RGBW : 0 à 100% / mode CMY : 100% à 0
30	**Tête 1 Bleu**	000 ó 255	Mode RGBW : 0 à 100% / mode CMY : 100% à 0
31	**Tête 1 Blanc**	000 ó 255	Mode RGBW : 0 à 100% / mode CMY : 100% à 0
32	**Tête 2 Rouge**	000 ó 255	Mode RGBW : 0 à 100% / mode CMY : 100% à 0
33	**Tête 2 Vert**	000 ó 255	Mode RGBW : 0 à 100% / mode CMY : 100% à 0
34	**Tête 2 Bleu**	000 ó 255	Mode RGBW : 0 à 100% / mode CMY : 100% à 0
35	**Tête 2 Blanc**	000 ó 255	Mode RGBW : 0 à 100% / mode CMY : 100% à 0
36	**Tête 3 Rouge**	000 ó 255	Mode RGBW : 0 à 100% / mode CMY : 100% à 0
37	**Tête 3 Vert**	000 ó 255	Mode RGBW : 0 à 100% / mode CMY : 100% à 0
38	**Tête 3 Bleu**	000 ó 255	Mode RGBW : 0 à 100% / mode CMY : 100% à 0
39	**Tête 3 Blanc**	000 ó 255	Mode RGBW : 0 à 100% / mode CMY : 100% à 0
40	**Tête 4 Rouge**	000 ó 255	Mode RGBW : 0 à 100% / mode CMY : 100% à 0
41	**Tête 4 Vert**	000 ó 255	Mode RGBW : 0 à 100% / mode CMY : 100% à 0
42	**Tête 4 Bleu**	000 ó 255	Mode RGBW : 0 à 100% / mode CMY : 100% à 0
43	**Tête 4 Blanc**	000 ó 255	Mode RGBW : 0 à 100% / mode CMY : 100% à 0
44	**Tête 5 Rouge**	000 ó 255	Mode RGBW : 0 à 100% / mode CMY : 100% à 0
45	**Tête 5 Vert**	000 ó 255	Mode RGBW : 0 à 100% / mode CMY : 100% à 0
46	**Tête 5 Bleu**	000 ó 255	Mode RGBW : 0 à 100% / mode CMY : 100% à 0
47	**Tête 5 Blanc**	000 ó 255	Mode RGBW : 0 à 100% / mode CMY : 100% à 0

Mode “Standard” (25CH)

Canal	Fonction	Valeur	Pourcentage/Configuration
1	**Pan**	000 ó 255	0–100%
2	**Pan en continu**	000 001 ó 127 128 129 ó 255	Pas de fonction Rotation antihoraire, lent à rapide Arrêt Rotation horaire, lent à rapide
3	**Tilt 1**	000 ó 255	0–100%
4	**Tilt 2**	000 ó 255	0–100%
5	**Tilt 3**	000 ó 255	0–100%
6	**Tilt 4**	000 ó 255	0–100%
7	**Tilt 5**	000 ó 255	0–100%
8	**Tilt en continu 1**	000 001 ó 127 128 129 ó 255	Pas de fonction Rotation antihoraire, lent à rapide Arrêt Rotation horaire, lent à rapide
9	**Tilt en continu 2**	000 001 ó 127 128 129 ó 255	Pas de fonction Rotation antihoraire, lent à rapide Arrêt Rotation horaire, lent à rapide
10	**Tilt en continu 3**	000 001 ó 127 128 129 ó 255	Pas de fonction Rotation antihoraire, lent à rapide Arrêt Rotation horaire, lent à rapide
11	**Tilt en continu 4**	000 001 ó 127 128 129 ó 255	Pas de fonction Rotation antihoraire, lent à rapide Arrêt Rotation horaire, lent à rapide
12	**Tilt en continu 5**	000 001 ó 127 128 129 ó 255	Pas de fonction Rotation antihoraire, lent à rapide Arrêt Rotation horaire, lent à rapide

Mode "Standard" (25CH suite)

Canal	Fonction	Valeur	Pourcentage/Configuration
13	**Macro de basculement**	000 ó 047	Pas de fonction
		048 ó 055	Macro de basculement 1
		056 ó 063	Macro de basculement 2
		064 ó 071	Macro de basculement 3
		072 ó 079	Macro de basculement 4
		080 ó 087	Macro de basculement 5
		088 ó 095	Macro de basculement 6
		096 ó 103	Macro de basculement 7
		104 ó 111	Macro de basculement 8
		112 ó 119	Macro de basculement 9
		120 ó 127	Macro de basculement 10
		128 ó 135	Macro de basculement 11
		136 ó 143	Macro de basculement 12
		144 ó 151	Macro de basculement 13
		152 ó 159	Macro de basculement 14
		160 ó 167	Macro de basculement 15
		168 ó 175	Macro de basculement 16
		176 ó 183	Macro de basculement 17
		184 ó 191	Macro de basculement 18
		192 ó 199	Macro de basculement 19
		200 ó 207	Macro de basculement 20
		208 ó 215	Macro de basculement 21
		216 ó 223	Macro de basculement 22
		224 ó 231	Macro de basculement 23
		232 ó 239	Macro de basculement 24
		240 ó 247	Macro de basculement 25
		248 ó 255	Macro de basculement 26
14	**Vitesse de macro de basculement**	000 ó 255	Rapide à lent

Mode "Standard" (25CH suite)

Canal	Fonction	Valeur	Pourcentage/Configuration
15	Contrôle	000 ó 009	Pas de fonction
		010 ó 014	Noir général en basculement manuel
		015 ó 019	Annulation du noir général en basculement manuel
		020 ó 024	Macro pour 1 unité
		025 ó 029	Macro 1 pour 2 unités
		030 ó 034	Macro 2 pour 2 unités
		035 ó 039	Macro 4 pour 1 unités
		040 ó 044	Macro 4 pour 2 unités
		045 ó 049	Macro 4 pour 3 unités
		050 ó 054	Macro 4 pour 4 unités
		055 ó 059	Réinitialisation du balayage
		060 ó 064	Réinitialisation du basculement
		065 ó 069	Aucune fonction (réservé pour utilisation future)
		070 ó 074	Réinitialisation totale
		075 ó 079	Aucune fonction (réservé pour utilisation future)
		080 ó 084	Balayage/basculement inverse
		085 ó 089	Balayage inverse
		090 ó 094	Basculement inverse
		095 ó 099	Annulation du balayage inverse
		100 ó 104	Annulation du basculement inverse
		105 ó 109	Annulation du balayage/basculement inverse
		110 ó 114	Aucune fonction (réservé pour utilisation future)
		115 ó 119	Connexion de toutes les têtes à la tête 1
		120 ó 124	Déconnexion de toutes les têtes à la tête 1
		125 ó 129	Aucune fonction (réservé pour utilisation future)
		130 ó 134	Aucune fonction (réservé pour utilisation future)
		135 ó 139	Mode de vitesse de gradation rapide
		140 ó 144	Mode de vitesse de gradation doux
		145 ó 255	Pas de fonction
16	Gradateur	000 ó 255	0–100%
17	Obturateur	000 ó 019	Arrêt
		020 ó 024	Marche
		025 ó 064	Rapide à lent
		065 ó 069	Marche
		070 ó 084	Marche rapide, arrêt lent, rapide à lent
		085 ó 089	Marche
		090 ó 104	Marche lente ,arrêt rapide, rapide à lent
		105 ó 109	Marche
		110 ó 124	Aléatoire, rapide à lent
		125 ó 129	Marche
		130 ó 144	Marche rapide aléatoire, arrêt lent, rapide à lent
		145 ó 149	Marche
		150 ó 164	Marche lente aléatoire ,arrêt rapide, rapide à lent
		165 ó 169	Marche
		170 ó 184	Pulsation, rapide à lent
		185 ó 189	Marche
		190 ó 204	Pulsation aléatoire, rapide à lent
		205 ó 209	Marche
		210 ó 224	Ouverture et fermeture en fondu, rapide à lent
		225 ó 229	Marche
		230 ó 244	Pulsation aléatoire, rapide à lent
		245 ó 255	Marche

Mode	Canal	Fonction	Valeur	Pourcentage/Configuration
“Standard” (25CH suite)	**18**	**Macro de Couleur**	000 ó 013	Pas de fonction
			014 ó 020	Couleur 1
			021 ó 028	Couleur 2
			029 ó 036	Couleur 3
			037 ó 044	Couleur 4
			045 ó 052	Couleur 5
			053 ó 060	Couleur 6
			061 ó 068	Couleur 7
			069 ó 076	Couleur 8
			077 ó 084	Couleur 9
			085 ó 092	Couleur 10
			093 ó 100	Couleur 11
			101 ó 108	Couleur 12
			109 ó 116	Couleur 13
			117 ó 124	Couleur 14
			125 ó 133	Couleur 15
			134 ó 185	Pas de fonction
			186 ó 207	Effet arc-en-ciel, rapide à lent
			208 ó 213	Arrêt
			214 ó 235	Effet arc-en-ciel inverse, rapide à lent
			236 ó 240	Pas de fonction
			241 ó 255	Saut de couleur, rapide à lent

Mode "Standard" (25CH suite)

Canal	Fonction	Valeur	Pourcentage/Configuration				
			Tête 1	Tête 2	Tête 3	Tête 4	Tête 5
19	**Pré-réglage marche/arrêt** (● = marche; ○ = arrêt)	000 ó 005	●	●	●	●	●
		006 ó 011	○	●	●	●	●
		012 ó 017	○	○	●	●	●
		018 ó 023	○	○	○	●	●
		024 ó 029	○	○	○	○	●
		030 ó 035	○	○	○	○	○
		036 ó 041	●	○	○	○	○
		042 ó 047	●	●	○	○	○
		048 ó 053	●	●	●	○	○
		054 ó 059	●	●	●	●	○
		060 ó 065	●	●	●	●	●
		066 ó 071	○	○	○	○	○
		072 ó 077	●	○	○	○	○
		078 ó 083	○	●	○	○	○
		084 ó 089	○	○	●	○	○
		090 ó 095	○	○	○	●	○
		096 ó 101	○	○	○	○	●
		102 ó 107	○	○	○	○	○
		108 ó 113	●	●	○	○	○
		114 ó 119	○	●	●	○	○
		120 ó 125	○	○	●	●	○
		126 ó 131	○	○	○	●	●
		132 ó 137	●	○	○	○	●
		138 ó 143	○	○	○	○	○
		144 ó 149	○	●	●	●	●
		150 ó 155	●	○	●	●	●
		156 ó 161	●	●	○	●	●
		162 ó 167	●	●	●	○	●
		168 ó 173	●	●	●	●	○
		174 ó 179	○	○	○	○	○
		180 ó 185	○	○	○	○	●
		186 ó 191	○	○	○	●	●
		192 ó 197	○	○	●	●	●
		198 ó 203	○	●	●	●	●
		204 ó 209	●	●	●	●	●
		210 ó 215	○	○	○	○	○
		216 ó 221	●	●	●	○	○
		222 ó 227	○	●	●	●	○
		228 ó 233	○	○	●	●	●
		234 ó 239	●	○	○	●	●
		240 ó 245	●	●	○	○	●
		246 ó 255	●	●	●	●	●

Mode	Canal	Fonction	Valeur	Pourcentage/Configuration
“Standard” (25CH suite)	**20**	**Macro LED/ Programme automatique**	000 ó 015	Pas de fonction
			016 ó 020	Macro LED 1
			021 ó 025	Macro LED 2
			026 ó 030	Macro LED 3
			031 ó 035	Macro LED 4
			036 ó 040	Macro LED 5
			041 ó 045	Macro LED 6
			046 ó 050	Macro LED 7
			051 ó 055	Macro LED 8
			056 ó 060	Macro LED 9
			061 ó 065	Macro LED 10
			066 ó 070	Macro LED 11
			071 ó 075	Macro LED 12
			076 ó 080	Macro LED 13
			081 ó 085	Macro LED 14
			086 ó 090	Macro LED 15
			091 ó 095	Macro LED 16
			096 ó 100	Macro LED 17
			101 ó 105	Macro LED 18
			106 ó 110	Macro LED 19
			111 ó 115	Macro LED 20
			116 ó 120	Macro LED 21
			121 ó 125	Macro LED 22
			126 ó 130	Macro LED 23
			131 ó 135	Macro LED 24 (cycle 1–23)
			136 ó 140	Programme automatique 1
			141 ó 145	Programme automatique 2
			146 ó 150	Programme automatique 3
			151 ó 155	Programme automatique 4
			156 ó 160	Programme automatique 5
			161 ó 165	Programme automatique 6
			166 ó 170	Programme automatique 7
			171 ó 175	Programme automatique 8
			176 ó 180	Programme automatique 9
			181 ó 185	Programme automatique 10
			186 ó 190	Programme automatique 11
			191 ó 195	Programme automatique 12
			196 ó 200	Programme automatique 13
			201 ó 205	Programme automatique 14
			206 ó 210	Programme automatique 15
			211 ó 215	Programme automatique 16
			216 ó 220	Programme automatique 17
			221 ó 225	Programme automatique 18
			226 ó 230	Programme automatique 19
			231 ó 235	Programme automatique 20
			236 ó 240	Programme automatique 21
			241 ó 245	Programme automatique 22
			246 ó 250	Programme automatique 23
			251 ó 255	Programme automatique 24 (cycle 1–23)
	21	**Vitesse de macro LED**	000 ó 255	Lent à rapide

Mode "Standard" (25CH suite)

Canal	Fonction	Valeur	Pourcentage/Configuration
22	**Rouge**	000 ó 255	Mode RGBW : 0 à 100% / mode CMY : 100% à 0
23	**Vert**	000 ó 255	Mode RGBW : 0 à 100% / mode CMY : 100% à 0
24	**Bleu**	000 ó 255	Mode RGBW : 0 à 100% / mode CMY : 100% à 0
25	**Blanc**	000 ó 255	Mode RGBW : 0 à 100% / mode CMY : 100% à 0

Mode "Basic" (18CH)

Canal	Fonction	Valeur	Pourcentage/Configuration
1	**Pan**	000 ó 255	0–100%
2	**Pan en continu**	000	Pas de fonction
		001 ó 127	Rotation antihoraire, lent à rapide
		128	Arrêt
		129 ó 255	Rotation horaire, lent à rapide
3	**Tilt tous**	000 ó 255	0–100%
4	**Tilt tous en continu**	000	Pas de fonction
		001 ó 127	Rotation antihoraire, lent à rapide
		128	Arrêt
		129 ó 255	Rotation horaire, lent à rapide
5	**Décalage du basculement**	000 ó 255	Décale les têtes les unes des autres, 0 à 360°
6	**Macro de basculement**	000 ó 047	Pas de fonction
		048 ó 055	Macro de basculement 1
		056 ó 063	Macro de basculement 2
		064 ó 071	Macro de basculement 3
		072 ó 079	Macro de basculement 4
		080 ó 087	Macro de basculement 5
		088 ó 095	Macro de basculement 6
		096 ó 103	Macro de basculement 7
		104 ó 111	Macro de basculement 8
		112 ó 119	Macro de basculement 9
		120 ó 127	Macro de basculement 10
		128 ó 135	Macro de basculement 11
		136 ó 143	Macro de basculement 12
		144 ó 151	Macro de basculement 13
		152 ó 159	Macro de basculement 14
		160 ó 167	Macro de basculement 15
		168 ó 175	Macro de basculement 16
		176 ó 183	Macro de basculement 17
		184 ó 191	Macro de basculement 18
		192 ó 199	Macro de basculement 19
		200 ó 207	Macro de basculement 20
		208 ó 215	Macro de basculement 21
		216 ó 223	Macro de basculement 22
		224 ó 231	Macro de basculement 23
		232 ó 239	Macro de basculement 24
		240 ó 247	Macro de basculement 25
		248 ó 255	Macro de basculement 26
7	**Vitesse de macro de basculement**	000 ó 255	Rapide à lent

Mode	Canal	Fonction	Valeur	Pourcentage/Configuration
“Basic” (18CH suite)	**8**	**Contrôle**	000 ó 009	Pas de fonction
			010 ó 014	Noir général en basculement manuel
			015 ó 019	Annulation du noir général en basculement manuel
			020 ó 024	Macro pour 1 unité
			025 ó 029	Macro 1 pour 2 unités
			030 ó 034	Macro 2 pour 2 unités
			035 ó 039	Macro 4 pour 1 unités
			040 ó 044	Macro 4 pour 2 unités
			045 ó 049	Macro 4 pour 3 unités
			050 ó 054	Macro 4 pour 4 unités
			055 ó 059	Réinitialisation du balayage
			060 ó 064	Réinitialisation du basculement
			065 ó 069	Aucune fonction (réservé pour utilisation future)
			070 ó 074	Réinitialisation totale
			075 ó 079	Aucune fonction (réservé pour utilisation future)
			080 ó 084	Balayage/basculement inverse
			085 ó 089	Balayage inverse
			090 ó 094	Basculement inverse
			095 ó 099	Annulation du balayage inverse
			100 ó 104	Annulation du basculement inverse
			105 ó 109	Annulation du balayage/basculement inverse
			110 ó 114	Aucune fonction (réservé pour utilisation future)
			115 ó 119	Connexion de toutes les têtes à la tête 1
			120 ó 124	Déconnexion de toutes les têtes à la tête 1
			125 ó 129	Aucune fonction (réservé pour utilisation future)
			130 ó 134	Aucune fonction (réservé pour utilisation future)
			135 ó 139	Mode de vitesse de gradation rapide
			140 ó 144	Mode de vitesse de gradation doux
			145 ó 255	Pas de fonction
	9	**Gradateur**	000 ó 255	0–100%
	10	**Obturateur**	000 ó 019	Arrêt
			020 ó 024	Marche
			025 ó 064	Rapide à lent
			065 ó 069	Marche
			070 ó 084	Marche rapide, arrêt lent, rapide à lent
			085 ó 089	Marche
			090 ó 104	Marche lente ,arrêt rapide, rapide à lent
			105 ó 109	Marche
			110 ó 124	Aléatoire, rapide à lent
			125 ó 129	Marche
			130 ó 144	Marche rapide aléatoire, arrêt lent, rapide à lent
			145 ó 149	Marche
			150 ó 164	Marche lente aléatoire ,arrêt rapide, rapide à lent
			165 ó 169	Marche
			170 ó 184	Pulsation, rapide à lent
			185 ó 189	Marche
			190 ó 204	Pulsation aléatoire, rapide à lent
			205 ó 209	Marche
			210 ó 224	Ouverture et fermeture en fondu, rapide à lent
			225 ó 229	Marche
			230 ó 244	Pulsation aléatoire, rapide à lent
			245 ó 255	Marche

Mode	Canal	Fonction	Valeur	Pourcentage/Configuration
“Basic” (18CH suite)	**11**	**Macro de Couleur**	000 ó 013	Pas de fonction
			014 ó 020	Couleur 1
			021 ó 028	Couleur 2
			029 ó 036	Couleur 3
			037 ó 044	Couleur 4
			045 ó 052	Couleur 5
			053 ó 060	Couleur 6
			061 ó 068	Couleur 7
			069 ó 076	Couleur 8
			077 ó 084	Couleur 9
			085 ó 092	Couleur 10
			093 ó 100	Couleur 11
			101 ó 108	Couleur 12
			109 ó 116	Couleur 13
			117 ó 124	Couleur 14
			125 ó 133	Couleur 15
			134 ó 185	Pas de fonction
			186 ó 207	Effet arc-en-ciel, rapide à lent
			208 ó 213	Arrêt
			214 ó 235	Effet arc-en-ciel inverse, rapide à lent
			236 ó 240	Pas de fonction
			241 ó 255	Saut de couleur, rapide à lent

Mode	Canal	Fonction	Valeur	Pourcentage/Configuration				
				Tête 1	Tête 2	Tête 3	Tête 4	Tête 5
“Basic” (18CH suite)	**12**	**Pré-réglage marche/arrêt** (● = marche; ○ = arrêt)	000 ó 005	●	●	●	●	●
			006 ó 011	○	●	●	●	●
			012 ó 017	○	○	●	●	●
			018 ó 023	○	○	○	●	●
			024 ó 029	○	○	○	○	●
			030 ó 035	○	○	○	○	○
			036 ó 041	●	○	○	○	○
			042 ó 047	●	●	○	○	○
			048 ó 053	●	●	●	○	○
			054 ó 059	●	●	●	●	○
			060 ó 065	●	●	●	●	●
			066 ó 071	○	○	○	○	○
			072 ó 077	●	○	○	○	○
			078 ó 083	○	●	○	○	○
			084 ó 089	○	○	●	○	○
			090 ó 095	○	○	○	●	○
			096 ó 101	○	○	○	○	●
			102 ó 107	○	○	○	○	○
			108 ó 113	●	●	○	○	○
			114 ó 119	○	●	●	○	○
			120 ó 125	○	○	●	●	○
			126 ó 131	○	○	○	●	●
			132 ó 137	●	○	○	○	●
			138 ó 143	○	○	○	○	○
			144 ó 149	○	●	●	●	●
			150 ó 155	●	○	●	●	●
			156 ó 161	●	●	○	●	●
			162 ó 167	●	●	●	○	●
			168 ó 173	●	●	●	●	○
			174 ó 179	○	○	○	○	○
			180 ó 185	○	○	○	○	●
			186 ó 191	○	○	○	●	●
			192 ó 197	○	○	●	●	●
			198 ó 203	○	●	●	●	●
			204 ó 209	●	●	●	●	●
			210 ó 215	○	○	○	○	○
			216 ó 221	●	●	●	○	○
			222 ó 227	○	●	●	●	○
			228 ó 233	○	○	●	●	●
			234 ó 239	●	○	○	●	●
			240 ó 245	●	●	○	○	●
			246 ó 255	●	●	●	●	●

Mode	Canal	Fonction	Valeur	Pourcentage/Configuration
“Basic” (18CH suite)	**13**	**Macro LED/ Programme automatique**	000 ó 015	Pas de fonction
			016 ó 020	Macro LED 1
			021 ó 025	Macro LED 2
			026 ó 030	Macro LED 3
			031 ó 035	Macro LED 4
			036 ó 040	Macro LED 5
			041 ó 045	Macro LED 6
			046 ó 050	Macro LED 7
			051 ó 055	Macro LED 8
			056 ó 060	Macro LED 9
			061 ó 065	Macro LED 10
			066 ó 070	Macro LED 11
			071 ó 075	Macro LED 12
			076 ó 080	Macro LED 13
			081 ó 085	Macro LED 14
			086 ó 090	Macro LED 15
			091 ó 095	Macro LED 16
			096 ó 100	Macro LED 17
			101 ó 105	Macro LED 18
			106 ó 110	Macro LED 19
			111 ó 115	Macro LED 20
			116 ó 120	Macro LED 21
			121 ó 125	Macro LED 22
			126 ó 130	Macro LED 23
			131 ó 135	Macro LED 24 (cycle 1–23)
			136 ó 140	Programme automatique 1
			141 ó 145	Programme automatique 2
			146 ó 150	Programme automatique 3
			151 ó 155	Programme automatique 4
			156 ó 160	Programme automatique 5
			161 ó 165	Programme automatique 6
			166 ó 170	Programme automatique 7
			171 ó 175	Programme automatique 8
			176 ó 180	Programme automatique 9
			181 ó 185	Programme automatique 10
			186 ó 190	Programme automatique 11
			191 ó 195	Programme automatique 12
			196 ó 200	Programme automatique 13
			201 ó 205	Programme automatique 14
			206 ó 210	Programme automatique 15
			211 ó 215	Programme automatique 16
			216 ó 220	Programme automatique 17
			221 ó 225	Programme automatique 18
			226 ó 230	Programme automatique 19
			231 ó 235	Programme automatique 20
			236 ó 240	Programme automatique 21
			241 ó 245	Programme automatique 22
			246 ó 250	Programme automatique 23
			251 ó 255	Programme automatique 24 (cycle 1–23)
	14	**Vitesse de macro LED**	000 ó 255	Lent à rapide

Mode “Basic” (18CH suite)	Canal	Fonction	Valeur	Pourcentage/Configuration
	15	**Rouge**	000 ó 255	Mode RGBW : 0 à 100% / mode CMY : 100% à 0
	16	**Vert**	000 ó 255	Mode RGBW : 0 à 100% / mode CMY : 100% à 0
	17	**Bleu**	000 ó 255	Mode RGBW : 0 à 100% / mode CMY : 100% à 0
	18	**Blanc**	000 ó 255	Mode RGBW : 0 à 100% / mode CMY : 100% à 0

Valeurs “Dual Control Movement”

Mode “Advanced Movement” (23CH)	Canal	Fonction	Valeur	Pourcentage/Configuration
	1	**Pan**	000 ó 255	0–100%
	2	**Pan Précis**	000 ó 255	0–100%
	3	**Pan en continu**	000 001 ó 127 128 129 ó 255	Pas de fonction Rotation antihoraire, lent à rapide Arrêt Rotation horaire, lent à rapide
	4	**Tilt 1**	000 ó 255	0–100%
	5	**Tilt Précis 1**	000 ó 255	0–100%
	6	**Tilt 2**	000 ó 255	0–100%
	7	**Tilt Précis 2**	000 ó 255	0–100%
	8	**Tilt 3**	000 ó 255	0–100%
	9	**Tilt Précis 3**	000 ó 255	0–100%
	10	**Tilt 4**	000 ó 255	0–100%
	11	**Tilt Précis 4**	000 ó 255	0–100%
	12	**Tilt 5**	000 ó 255	0–100%
	13	**Tilt Précis 5**	000 ó 255	0–100%
	14	**Tilt en continu 1**	000 001 ó 127 128 129 ó 255	Pas de fonction Rotation antihoraire, lent à rapide Arrêt Rotation horaire, lent à rapide
	15	**Tilt en continu 2**	000 001 ó 127 128 129 ó 255	Pas de fonction Rotation antihoraire, lent à rapide Arrêt Rotation horaire, lent à rapide
	16	**Tilt en continu 3**	000 001 ó 127 128 129 ó 255	Pas de fonction Rotation antihoraire, lent à rapide Arrêt Rotation horaire, lent à rapide
	17	**Tilt en continu 4**	000 001 ó 127 128 129 ó 255	Pas de fonction Rotation antihoraire, lent à rapide Arrêt Rotation horaire, lent à rapide
	18	**Tilt en continu 5**	000 001 ó 127 128 129 ó 255	Pas de fonction Rotation antihoraire, lent à rapide Arrêt Rotation horaire, lent à rapide

Mode “Advanced Movement” (23CH suite)

Canal	Fonction	Valeur	Pourcentage/Configuration
19	**Macro de basculement**	000 ó 047	Pas de fonction
		048 ó 055	Macro de basculement 1
		056 ó 063	Macro de basculement 2
		064 ó 071	Macro de basculement 3
		072 ó 079	Macro de basculement 4
		080 ó 087	Macro de basculement 5
		088 ó 095	Macro de basculement 6
		096 ó 103	Macro de basculement 7
		104 ó 111	Macro de basculement 8
		112 ó 119	Macro de basculement 9
		120 ó 127	Macro de basculement 10
		128 ó 135	Macro de basculement 11
		136 ó 143	Macro de basculement 12
		144 ó 151	Macro de basculement 13
		152 ó 159	Macro de basculement 14
		160 ó 167	Macro de basculement 15
		168 ó 175	Macro de basculement 16
		176 ó 183	Macro de basculement 17
		184 ó 191	Macro de basculement 18
		192 ó 199	Macro de basculement 19
		200 ó 207	Macro de basculement 20
		208 ó 215	Macro de basculement 21
		216 ó 223	Macro de basculement 22
		224 ó 231	Macro de basculement 23
		232 ó 239	Macro de basculement 24
		240 ó 247	Macro de basculement 25
		248 ó 255	Macro de basculement 26
20	**Vitesse de macro de basculement**	000 ó 255	Rapide à lent

Mode	Canal	Fonction	Valeur	Pourcentage/Configuration
“Advanced Movement” (23CH suite)	**21**	**Gradateur**	000 ó 255	0–100%
	22	**Obturateur**	000 ó 019	Arrêt
			020 ó 024	Marche
			025 ó 064	Rapide à lent
			065 ó 069	Marche
			070 ó 084	Marche rapide, arrêt lent, rapide à lent
			085 ó 089	Marche
			090 ó 104	Marche lente ,arrêt rapide, rapide à lent
			105 ó 109	Marche
			110 ó 124	Aléatoire, rapide à lent
			125 ó 129	Marche
			130 ó 144	Marche rapide aléatoire, arrêt lent, rapide à lent
			145 ó 149	Marche
			150 ó 164	Marche lente aléatoire ,arrêt rapide, rapide à lent
			165 ó 169	Marche
			170 ó 184	Pulsation, rapide à lent
			185 ó 189	Marche
			190 ó 204	Pulsation aléatoire, rapide à lent
			205 ó 209	Marche
			210 ó 224	Ouverture et fermeture en fondu, rapide à lent
			225 ó 229	Marche
			230 ó 244	Pulsation aléatoire, rapide à lent
			245 ó 255	Marche

Mode "Advanced Movement" (23CH suite)

Canal	Fonction	Valeur	Pourcentage/Configuration
23	Contrôle	000 ó 009	Pas de fonction
		010 ó 014	Noir général en basculement manuel
		015 ó 019	Annulation du noir général en basculement manuel
		020 ó 024	Macro pour 1 unité
		025 ó 029	Macro 1 pour 2 unités
		030 ó 034	Macro 2 pour 2 unités
		035 ó 039	Macro 4 pour 1 unités
		040 ó 044	Macro 4 pour 2 unités
		045 ó 049	Macro 4 pour 3 unités
		050 ó 054	Macro 4 pour 4 unités
		055 ó 059	Réinitialisation du balayage
		060 ó 064	Réinitialisation du basculement
		065 ó 069	Aucune fonction (réservé pour utilisation future)
		070 ó 074	Réinitialisation totale
		075 ó 079	Aucune fonction (réservé pour utilisation future)
		080 ó 084	Balayage/basculement inverse
		085 ó 089	Balayage inverse
		090 ó 094	Basculement inverse
		095 ó 099	Annulation du balayage inverse
		100 ó 104	Annulation du basculement inverse
		105 ó 109	Annulation du balayage/basculement inverse
		110 ó 114	Aucune fonction (réservé pour utilisation future)
		115 ó 119	Connexion de toutes les têtes à la tête 1
		120 ó 124	Déconnexion de toutes les têtes à la tête 1
		125 ó 129	Aucune fonction (réservé pour utilisation future)
		130 ó 134	Aucune fonction (réservé pour utilisation future)
		135 ó 139	Mode de vitesse de gradation rapide
		140 ó 144	Mode de vitesse de gradation doux
		145 ó 255	Pas de fonction

Mode "Standard Movement" (17CH)

Canal	Fonction	Valeur	Pourcentage/Configuration
1	Pan	000 ó 255	0–100%
2	Pan en continu	000	Pas de fonction
		001 ó 127	Rotation antihoraire, lent à rapide
		128	Arrêt
		129 ó 255	Rotation horaire, lent à rapide
3	Tilt 1	000 ó 255	0–100%
4	Tilt 2	000 ó 255	0–100%
5	Tilt 3	000 ó 255	0–100%
6	Tilt 4	000 ó 255	0–100%
7	Tilt 5	000 ó 255	0–100%
8	Tilt en continu 1	000	Pas de fonction
		001 ó 127	Rotation antihoraire, lent à rapide
		128	Arrêt
		129 ó 255	Rotation horaire, lent à rapide
9	Tilt en continu 2	000	Pas de fonction
		001 ó 127	Rotation antihoraire, lent à rapide
		128	Arrêt
		129 ó 255	Rotation horaire, lent à rapide

Mode "Standard Movement" (17CH suite)

Canal	Fonction	Valeur	Pourcentage/Configuration
10	**Tilt en continu 3**	000	Pas de fonction
		001 ó 127	Rotation antihoraire, lent à rapide
		128	Arrêt
		129 ó 255	Rotation horaire, lent à rapide
11	**Tilt en continu 4**	000	Pas de fonction
		001 ó 127	Rotation antihoraire, lent à rapide
		128	Arrêt
		129 ó 255	Rotation horaire, lent à rapide
12	**Tilt en continu 5**	000	Pas de fonction
		001 ó 127	Rotation antihoraire, lent à rapide
		128	Arrêt
		129 ó 255	Rotation horaire, lent à rapide
13	**Macro de basculement**	000 ó 047	Pas de fonction
		048 ó 055	Macro de basculement 1
		056 ó 063	Macro de basculement 2
		064 ó 071	Macro de basculement 3
		072 ó 079	Macro de basculement 4
		080 ó 087	Macro de basculement 5
		088 ó 095	Macro de basculement 6
		096 ó 103	Macro de basculement 7
		104 ó 111	Macro de basculement 8
		112 ó 119	Macro de basculement 9
		120 ó 127	Macro de basculement 10
		128 ó 135	Macro de basculement 11
		136 ó 143	Macro de basculement 12
		144 ó 151	Macro de basculement 13
		152 ó 159	Macro de basculement 14
		160 ó 167	Macro de basculement 15
		168 ó 175	Macro de basculement 16
		176 ó 183	Macro de basculement 17
		184 ó 191	Macro de basculement 18
		192 ó 199	Macro de basculement 19
		200 ó 207	Macro de basculement 20
		208 ó 215	Macro de basculement 21
		216 ó 223	Macro de basculement 22
		224 ó 231	Macro de basculement 23
		232 ó 239	Macro de basculement 24
		240 ó 247	Macro de basculement 25
		248 ó 255	Macro de basculement 26
14	**Vitesse de macro de basculement**	000 ó 255	Rapide à lent
15	**Gradateur**	000 ó 255	0–100%

Mode	Canal	Fonction	Valeur	Pourcentage/Configuration
“Standard Movement” (17CH suite)	**16**	**Obturateur**	000 ó 019	Arrêt
			020 ó 024	Marche
			025 ó 064	Rapide à lent
			065 ó 069	Marche
			070 ó 084	Marche rapide, arrêt lent, rapide à lent
			085 ó 089	Marche
			090 ó 104	Marche lente ,arrêt rapide, rapide à lent
			105 ó 109	Marche
			110 ó 124	Aléatoire, rapide à lent
			125 ó 129	Marche
			130 ó 144	Marche rapide aléatoire, arrêt lent, rapide à lent
			145 ó 149	Marche
			150 ó 164	Marche lente aléatoire ,arrêt rapide, rapide à lent
			165 ó 169	Marche
			170 ó 184	Pulsation, rapide à lent
			185 ó 189	Marche
			190 ó 204	Pulsation aléatoire, rapide à lent
			205 ó 209	Marche
			210 ó 224	Ouverture et fermeture en fondu, rapide à lent
			225 ó 229	Marche
			230 ó 244	Pulsation aléatoire, rapide à lent
			245 ó 255	Marche

Mode "Standard Movement" (17CH suite)

Canal	Fonction	Valeur	Pourcentage/Configuration
17	**Contrôle**	000 ó 009	Pas de fonction
		010 ó 014	Noir général en basculement manuel
		015 ó 019	Annulation du noir général en basculement manuel
		020 ó 024	Macro pour 1 unité
		025 ó 029	Macro 1 pour 2 unités
		030 ó 034	Macro 2 pour 2 unités
		035 ó 039	Macro 4 pour 1 unités
		040 ó 044	Macro 4 pour 2 unités
		045 ó 049	Macro 4 pour 3 unités
		050 ó 054	Macro 4 pour 4 unités
		055 ó 059	Réinitialisation du balayage
		060 ó 064	Réinitialisation du basculement
		065 ó 069	Aucune fonction (réservé pour utilisation future)
		070 ó 074	Réinitialisation totale
		075 ó 079	Aucune fonction (réservé pour utilisation future)
		080 ó 084	Balayage/basculement inverse
		085 ó 089	Balayage inverse
		090 ó 094	Basculement inverse
		095 ó 099	Annulation du balayage inverse
		100 ó 104	Annulation du basculement inverse
		105 ó 109	Annulation du balayage/basculement inverse
		110 ó 114	Aucune fonction (réservé pour utilisation future)
		115 ó 119	Connexion de toutes les têtes à la tête 1
		120 ó 124	Déconnexion de toutes les têtes à la tête 1
		125 ó 129	Aucune fonction (réservé pour utilisation future)
		130 ó 134	Aucune fonction (réservé pour utilisation future)
		135 ó 139	Mode de vitesse de gradation rapide
		140 ó 144	Mode de vitesse de gradation doux
		145 ó 255	Pas de fonction

Mode "Basic Movement" (10CH)

Canal	Fonction	Valeur	Pourcentage/Configuration
1	**Pan**	000 ó 255	0–100%
2	**Pan en continu**	000	Pas de fonction
		001 ó 127	Rotation antihoraire, lent à rapide
		128	Arrêt
		129 ó 255	Rotation horaire, lent à rapide
3	**Tilt tous**	000 ó 255	0–100%
4	**Tilt tous en continu**	000	Pas de fonction
		001 ó 127	Rotation antihoraire, lent à rapide
		128	Arrêt
		129 ó 255	Rotation horaire, lent à rapide
5	**Décalage du basculement**	000 ó 255	Décale les têtes les unes des autres, 0 à 360°

Mode	Canal	Fonction	Valeur	Pourcentage/Configuration
“Basic Movement” (10CH suite)	**6**	**Macro de basculement**	000 ó 047	Pas de fonction
			048 ó 055	Macro de basculement 1
			056 ó 063	Macro de basculement 2
			064 ó 071	Macro de basculement 3
			072 ó 079	Macro de basculement 4
			080 ó 087	Macro de basculement 5
			088 ó 095	Macro de basculement 6
			096 ó 103	Macro de basculement 7
			104 ó 111	Macro de basculement 8
			112 ó 119	Macro de basculement 9
			120 ó 127	Macro de basculement 10
			128 ó 135	Macro de basculement 11
			136 ó 143	Macro de basculement 12
			144 ó 151	Macro de basculement 13
			152 ó 159	Macro de basculement 14
			160 ó 167	Macro de basculement 15
			168 ó 175	Macro de basculement 16
			176 ó 183	Macro de basculement 17
			184 ó 191	Macro de basculement 18
			192 ó 199	Macro de basculement 19
			200 ó 207	Macro de basculement 20
			208 ó 215	Macro de basculement 21
			216 ó 223	Macro de basculement 22
			224 ó 231	Macro de basculement 23
			232 ó 239	Macro de basculement 24
			240 ó 247	Macro de basculement 25
			248 ó 255	Macro de basculement 26
	7	**Vitesse de macro de basculement**	000 ó 255	Rapide à lent

Mode	Canal	Fonction	Valeur	Pourcentage/Configuration
“Basic Movement” (10CH suite)	**8**	**Gradateur**	000 ó 255	0–100%
	9	**Obturateur**	000 ó 019	Arrêt
			020 ó 024	Marche
			025 ó 064	Rapide à lent
			065 ó 069	Marche
			070 ó 084	Marche rapide, arrêt lent, rapide à lent
			085 ó 089	Marche
			090 ó 104	Marche lente ,arrêt rapide, rapide à lent
			105 ó 109	Marche
			110 ó 124	Aléatoire, rapide à lent
			125 ó 129	Marche
			130 ó 144	Marche rapide aléatoire, arrêt lent, rapide à lent
			145 ó 149	Marche
			150 ó 164	Marche lente aléatoire ,arrêt rapide, rapide à lent
			165 ó 169	Marche
			170 ó 184	Pulsation, rapide à lent
			185 ó 189	Marche
			190 ó 204	Pulsation aléatoire, rapide à lent
			205 ó 209	Marche
			210 ó 224	Ouverture et fermeture en fondu, rapide à lent
			225 ó 229	Marche
			230 ó 244	Pulsation aléatoire, rapide à lent
			245 ó 255	Marche

Mode	Canal	Fonction	Valeur	Pourcentage/Configuration
“Basic Movement” (10CH suite)	**10**	**Contrôle**	000 ó 009	Pas de fonction
			010 ó 014	Noir général en basculement manuel
			015 ó 019	Annulation du noir général en basculement manuel
			020 ó 024	Macro pour 1 unité
			025 ó 029	Macro 1 pour 2 unités
			030 ó 034	Macro 2 pour 2 unités
			035 ó 039	Macro 4 pour 1 unités
			040 ó 044	Macro 4 pour 2 unités
			045 ó 049	Macro 4 pour 3 unités
			050 ó 054	Macro 4 pour 4 unités
			055 ó 059	Réinitialisation du balayage
			060 ó 064	Réinitialisation du basculement
			065 ó 069	Aucune fonction (réservé pour utilisation future)
			070 ó 074	Réinitialisation totale
			075 ó 079	Aucune fonction (réservé pour utilisation future)
			080 ó 084	Balayage/basculement inverse
			085 ó 089	Balayage inverse
			090 ó 094	Basculement inverse
			095 ó 099	Annulation du balayage inverse
			100 ó 104	Annulation du basculement inverse
			105 ó 109	Annulation du balayage/basculement inverse
			110 ó 114	Aucune fonction (réservé pour utilisation future)
			115 ó 119	Connexion de toutes les têtes à la tête 1
			120 ó 124	Déconnexion de toutes les têtes à la tête 1
			125 ó 129	Aucune fonction (réservé pour utilisation future)
			130 ó 134	Aucune fonction (réservé pour utilisation future)
			135 ó 139	Mode de vitesse de gradation rapide
			140 ó 144	Mode de vitesse de gradation doux
			145 ó 255	Pas de fonction

Valeurs “Dual Control Pixel”

Mode RGBW (20CH)	Canal	Fonction	Valeur	Pourcentage/Configuration
	1	**Tête 1 Rouge**	000 ó 255	Mode RGBW : 0 à 100% / mode CMY : 100% à 0
	2	**Tête 1 Vert**	000 ó 255	Mode RGBW : 0 à 100% / mode CMY : 100% à 0
	3	**Tête 1 Bleu**	000 ó 255	Mode RGBW : 0 à 100% / mode CMY : 100% à 0
	4	**Tête 1 Blanc**	000 ó 255	Mode RGBW : 0 à 100% / mode CMY : 100% à 0
	5	**Tête 2 Rouge**	000 ó 255	Mode RGBW : 0 à 100% / mode CMY : 100% à 0
	6	**Tête 2 Vert**	000 ó 255	Mode RGBW : 0 à 100% / mode CMY : 100% à 0
	7	**Tête 2 Bleu**	000 ó 255	Mode RGBW : 0 à 100% / mode CMY : 100% à 0
	8	**Tête 2 Blanc**	000 ó 255	Mode RGBW : 0 à 100% / mode CMY : 100% à 0
	9	**Tête 3 Rouge**	000 ó 255	Mode RGBW : 0 à 100% / mode CMY : 100% à 0
	10	**Tête 3 Vert**	000 ó 255	Mode RGBW : 0 à 100% / mode CMY : 100% à 0
	11	**Tête 3 Bleu**	000 ó 255	Mode RGBW : 0 à 100% / mode CMY : 100% à 0
	12	**Tête 3 Blanc**	000 ó 255	Mode RGBW : 0 à 100% / mode CMY : 100% à 0
	13	**Tête 4 Rouge**	000 ó 255	Mode RGBW : 0 à 100% / mode CMY : 100% à 0
	14	**Tête 4 Vert**	000 ó 255	Mode RGBW : 0 à 100% / mode CMY : 100% à 0
	15	**Tête 4 Bleu**	000 ó 255	Mode RGBW : 0 à 100% / mode CMY : 100% à 0
	16	**Tête 4 Blanc**	000 ó 255	Mode RGBW : 0 à 100% / mode CMY : 100% à 0
	17	**Tête 5 Rouge**	000 ó 255	Mode RGBW : 0 à 100% / mode CMY : 100% à 0
	18	**Tête 5 Vert**	000 ó 255	Mode RGBW : 0 à 100% / mode CMY : 100% à 0
	19	**Tête 5 Bleu**	000 ó 255	Mode RGBW : 0 à 100% / mode CMY : 100% à 0
	20	**Tête 5 Blanc**	000 ó 255	Mode RGBW : 0 à 100% / mode CMY : 100% à 0

Mode RGB (15CH)	Canal	Fonction	Valeur	Pourcentage/Configuration
	1	**Tête 1 Rouge**	000 ó 255	Mode RGBW : 0 à 100% / mode CMY : 100% à 0
	2	**Tête 1 Vert**	000 ó 255	Mode RGBW : 0 à 100% / mode CMY : 100% à 0
	3	**Tête 1 Bleu**	000 ó 255	Mode RGBW : 0 à 100% / mode CMY : 100% à 0
	4	**Tête 2 Rouge**	000 ó 255	Mode RGBW : 0 à 100% / mode CMY : 100% à 0
	5	**Tête 2 Vert**	000 ó 255	Mode RGBW : 0 à 100% / mode CMY : 100% à 0
	6	**Tête 2 Bleu**	000 ó 255	Mode RGBW : 0 à 100% / mode CMY : 100% à 0
	7	**Tête 3 Rouge**	000 ó 255	Mode RGBW : 0 à 100% / mode CMY : 100% à 0
	8	**Tête 3 Vert**	000 ó 255	Mode RGBW : 0 à 100% / mode CMY : 100% à 0
	9	**Tête 3 Bleu**	000 ó 255	Mode RGBW : 0 à 100% / mode CMY : 100% à 0
	10	**Tête 4 Rouge**	000 ó 255	Mode RGBW : 0 à 100% / mode CMY : 100% à 0
	11	**Tête 4 Vert**	000 ó 255	Mode RGBW : 0 à 100% / mode CMY : 100% à 0
	12	**Tête 4 Bleu**	000 ó 255	Mode RGBW : 0 à 100% / mode CMY : 100% à 0
	13	**Tête 5 Rouge**	000 ó 255	Mode RGBW : 0 à 100% / mode CMY : 100% à 0
	14	**Tête 5 Vert**	000 ó 255	Mode RGBW : 0 à 100% / mode CMY : 100% à 0
	15	**Tête 5 Bleu**	000 ó 255	Mode RGBW : 0 à 100% / mode CMY : 100% à 0

Over deze handleiding

De Rogue R1 FX-B Beknopte Handleiding (BH) bevat basisinformatie over het product, zoals aansluiting, montage, menu-opties en DMX-waarden. Download de gebruikershandleiding op www.chauvetprofessional.com voor meer informatie.

Disclaimer

De informatie en specificaties in deze BH kunnen zonder voorafgaande kennisgeving worden gewijzigd.

Veiligheids-instructies

- Open het product NIET. Het bevat geen te onderhouden onderdelen.
- KIJK NIET in de lichtbron wanneer het apparaat is ingeschakeld.
- Om onnodige slijtage te elimineren en zijn levensduur te verlengen, gedurende perioden wanneer het product niet wordt gebruikt, moet u het product van de stroom afsluiten door een aardlekschakelaar om te zetten of door het te ontkoppelen.
- LET OP: Bij het verplaatsen van het product uit extreme omgevingen, (bijv. koude vrachtwagen naar warme, vochtige balzaal) kan er condensvorming optreden op de elektronica van het product. Om storingen te vermijden moet het product volledig kunnen acclimatiseren aan de omgeving voordat het op stroom wordt aangesloten.
- LET OP: De behuizing van dit product kan heet zijn wanneer het in bedrijf is.
- Monteer dit product op een plek met voldoende ventilatie, ten minste 50 cm van de aangrenzende oppervlakken.
- Plaats geen ontvlambaar materiaal binnen 50 cm van dit product als het in gebruik is of is aangesloten op het stopcontact.
- GEBRUIK een veiligheidskabel bij het boven het hoofd plaatsen van dit product.
- Gebruik dit product NIET buitenshuis of op een locatie waar stof, grote warmte, water of vochtigheid het kunnen beïnvloeden. (IP20)
- Gebruik dit product NIET als de behuizing, lenzen of kabels beschadigd lijken.
- Sluit dit product NIET aan op een dimmer of een regelweerstand.
- Sluit dit product UITSLUITEND op een geaard en beveiligd stroomcircuit.
- Gebruik UITSLUITEND de montagebeugels of de hendels om dit product te dragen. Draag het product niet aan de bewegende kop.
- Stop in het geval van ernstige operationele problemen onmiddellijk met het gebruik.
- De maximale omgevingstemperatuur bedraagt 45 °C. Gebruik dit product niet bij hogere temperaturen.

Contact

Van buiten de VS, Verenigd Koninkrijk, Ierland, Mexico of Benelux kunt u contact opnemen met de distributeur of om ondersteuning vragen dan wel het product retourneren. Maak vanuit de VS, het VK, Ierland, Mexico of Benelux gebruik van de informatie onder Contact Us aan het einde van deze BH.

Wat is inbegrepen

- Rogue R1 FX-B
- Neutrik® powerCON® stroomsnoer
- 2 Omegabeugels met bevestigingsapparatuur
- Garantiekaart
- Beknopte handleiding

AC-stroom

Dit product heeft een auto-bereik voeding die kan werken met een ingangsspanning van 100 tot 240 VAC, 50/60 Hz.

Sluit om onnodige slijtage te verhinderen en de levensduur te verlengen tijdens periodes van niet-gebruik het product via stroomonderbreker of de stekker volledig van stroom af.

Power Linking

U kunt tot 8 Rogue R1 FX-B -producten koppelen bij 120 V, 14 producten bij 208 V of 15 producten bij 230 V. Dit aantal niet overschrijden. Power Linking-snoeren kunnen apart aangeschaft worden.

AC-stekker

Aansluiting	Snoer (VS)	Snoer (Europa)	Schroefkleur
AC Live	Zwart	Bruin	Geel/messing
AC Neutraal	Wit	Blauw	Zilver
AC Aarde	Groen/geel	Groen/geel	Groen

Vervangen van de zekering

1. Ontkoppel dit product van de stroom.
2. Gebruik een platkopschroevendraaier en schroef de kap van de zekeringshouder los van de behuizing.
3. Verwijder de doorgebrande zekering en vervang het met een werkende zekering van hetzelfde type en met dezelfde waarde.
4. Schroef de kap van de zekeringhouder terug en steek de stekker er weer in.

Signaal-verbindingen

U kunt de Rogue R1 FX-B aansluiten op een controller of controllersoftware met behulp van een DMX-aansluiting, een ethernetverbinding of beide. Bij het gebruik van andere Art-Net™, sACN, of Kling-Net-compatible producten met de Rogue R1 FX-B, kunt u deze individueel aansturen op een enkel netwerk. Zie de gebruikershandleiding voor meer informatie over het verbinden en configureren van het product voor deze signalen.

Aansturings Persoonlijkheden

De Rogue R1 FX-B gebruikt DMX, Art-Net™, sACN en Kling-Net voor zijn aansturingspersoonlijkheden:

Single Control	Dual Control Movement	Dual Control Pixel
Tour (52-kanaal)		
Tour (47-kanaal)		
Advanced (47-kanaal)	**Advanced** (23-kanaal)	**RGBW** (20-kanaal)
Standard (25-kanaal)	**Standard** (17-kanaal)	**RGB** (15-kanaal)
Basic (18-kanaal)	**Basic** (10-kanaal)	Gebruikt DMX, Art-Net, sACN, of Kling-Net
Gebruikt DMX, Art-Net™, of sACN		

DMX-aansluiting

De Rogue R1 FX-B kan met een DMX-controller werken met een 3-pins of 5-pins DMX-gegevensverbinding. Op www.chauvetprofessional.com is een DMX-basishandleiding verkrijgbaar.

Art-Net™-aansluiting

Art-Net™ is een ethernet-protocol dat gebruikmaakt van TCP/IP dat over een groot netwerk grote hoeveelheden DMX512-gegevens verzendt met behulp van een etherCON RJ45-verbinding. Een Art-Net™-protocoldocument is te verkrijgen op www.chauvetprofessional.com. Chauvet Professional raadt het gebruik van unicast-modus voor het beste resultaat.Art-Net™ ontworpen en auteursrecht door Artistic Licence Holdings Ltd.

sACN-aansluiting

Streaming-ACN staat ook wel bekend als ANSI E1.31 en is een ethernetprotocol dat de laag- en opmaakstructuur gebruikt van Architecture for Control Networks om DMX512-gegevens te transporteren over IP of een ander ACN compatibel netwerk. ACN wordt onderhouden door de Professional Lighting and Sound Association (PLASA).

Kling-Net-aansluiting

Kling-Net is een networkprotocol dat de automatische configuratie van displayapparaten met een etherCON RJ45 Ethernet-verbinding mogelijk maakt. Raadpleeg de ArKaos softwarehandleiding voor uitgebreide instructies over het programmeren van dit product.

Voor een goede werking heeft de ArKaos Kling-Net een gigabit (1000 Mbps) Ethernet-kaart en een netwerkrouter nodig.

Montage

Lees alvorens dit product te monteren alle Veiligheidsinstructies. Gebruik ten minste twee montagepunten per product. Controleer of de montageklem het gewicht van het product kan dragen. Ga voor onze Chauvet-serie montageklemmen naar http://trusst.com/products/.

Montagediagram van het product

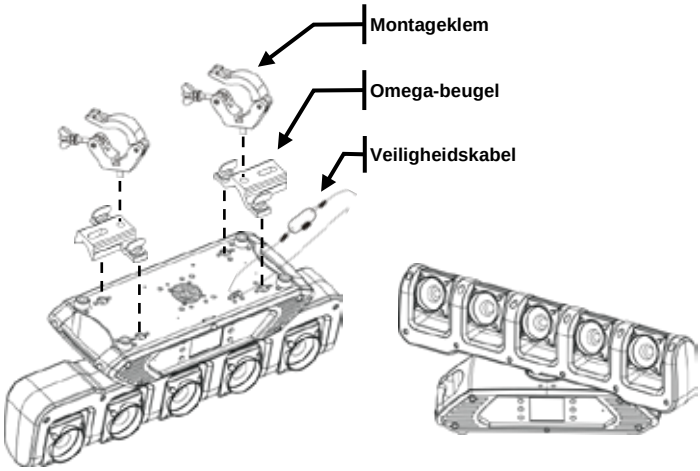

Montage boven het hoofd Plaatsing op de vloer

Aanraakscherm-bedieningspaneel

De Rogue R1 FX-B heeft een aanraakscherm en 6 bedieningsknoppen. Via de opties **Setup** in het menu kan het aanraakscherm worden vergrendeld en gekalibreerd.

Beschrijving bedieningspaneel

Toets	Functie
< ⇧ >	Navigeert omhoog via het menu of verhoogt de numerieke waarde wanneer in een functie
< ☰ >	Sluit het huidige menu of functie af
< ⇩ >	Navigeert omlaag via het menu of verlaagt de numerieke waarde wanneer in een functie
< ⇦ >	Navigeert naar links door de menulijst
< ⏎ >	Activeert het huidige getoonde menu of plaatst de huidige geselecteerde waarde in de geselecteerde functie
< ⇨ >	Navigeert naar rechts door de menulijst

Menumap

Programmeerniveaus					Beschrijving
Control Settings					Control Settings belangrijkste niveau
Control Settings	Single Control	DMX	Personality	Basic	Stelt de DMX-persoonlijkheid in, vanaf Basic (18CH), Standaard (25CH), Advanced (47CH), Tour (47CH), of Tour 2 (52CH)
				Standard	
				Advanced	
				Tour	
				Tour 2	
			Start Address	001–512	Stelt het DMX-startadres in

Menumap (vervolg)

Programmeerniveaus						Beschrijving
Control Settings						**Control Settings belangrijkste niveau**
Control Settings	**Single Control**	**ArtNet**	**Personality**		**Basic**	Stelt de Art-Net™-persoonlijkheid in, vanaf Basic (18CH), Standaard (25CH), Advanced (47CH Tour (47CH), of Tour 2 (52CH)
					Standard	
					Advanced	
					Tour	
					Tour 2	
			Start Address		**001–512**	Stelt het Art-Net™-startadres in
			Universe		**0–254**	Stelt de Art-Net™ universe in
		sACN	**Personality**		**Basic**	Stelt de sACN-persoonlijkheid in, vanaf Basic (18CH), Standaard (25CH), Advanced (47CH), Tour (47CH), of Tour 2 (52CH)
					Standard	
					Advanced	
					Tour	
					Tour 2	
			Start Address		**001–512**	Stelt het sACN-startadres in
			Universe		**0–255**	Stelt de sACN universe in
	Dual Control	**Movement**	**DMX**	**Personality**	**Basic**	Stelt de DMX-persoonlijkheid in, vanaf Basic (10CH), Standaard (17CH), of Advanced (23CH)
					Standard	
					Advanced	
				Start Address	**001–512**	Stelt het DMX-startadres in
			ArtNet	**Personality**	**Basic**	Stelt de Art-Net™-persoonlijkheid in, vanaf Basic (10CH), Standaard (17CH), of Advanced (23CH)
					Standard	
					Advanced	
				Start Address	**001–512**	Stelt het Art-Net™-startadres in
				Universe	**0–254**	Stelt de Art-Net™ universe in
			sACN	**Personality**	**Basic**	Stelt de sACN-persoonlijkheid in, vanaf Basic (10CH), Standaard (17CH), of Advanced (23CH)
					Standard	
					Advanced	
				Start Address	**001–512**	Stelt het sACN-startadres in
				Universe	**0–255**	Stelt de sACN universe in
		Pixels	**DMX**	**Personality**	**RGB**	Stelt de DMX-persoonlijkheid in, vanaf RGB (15CH) of RGBW (20CH)
					RGBW	
				Start Address	**001–512**	Stelt het DMX-startadres in
			ArtNet	**Personality**	**RGB**	Stelt de Art-Net™-persoonlijkheid in, vanaf RGB (15CH) of RGBW (20CH)
					RGBW	
				Start Address	**001–512**	Stelt het Art-Net™-startadres in
				Universe	**0–254**	Stelt de Art-Net™ universe in
			sACN	**Personality**	**RGB**	Stelt de sACN-persoonlijkheid in, vanaf RGB (15CH) of RGBW (20CH)
					RGBW	
				Start Address	**001–512**	Stelt het sACN-startadres in
				Universe	**0–255**	Stelt de sACN universe in
			KlingNet	**Personality**	**RGB**	Stelt de Kling-Net-persoonlijkheid in, vanaf RGB (15CH) of RGBW (20CH)
					RGBW	

Notitie: In Dual Control modus kunnen het verplaatsingsprotocol en het pixelprotocol niet hetzelfde zijn.

Menumap (vervolg)

Programmeerniveaus				Beschrijving
Test Mode				**Test Mode belangrijkste niveau**
Test Mode	**Auto test**			Test alle functies automatisch
	Manual test	**Pan**	**000–255**	Test en regel alle instellingen handmatig via het bedieningspaneel
		Pan Speed		
		Pan 360		
		Tilt 1		
		Tilt 2		
		Tilt 3		
		Tilt 4		
		Tilt 5		
		Tilt Speed		
		Tilt 1 360		
		Tilt 2 360		
		Tilt 3 360		
		Tilt 4 360		
		Tilt 5 360		
		Dimmer		
		Shutter		
		Red		
		Green		
		Blue		
		White		
		Color		
		LED Macro		
		LED Macro Speed		
Setup				**Setup belangrijkste niveau**
Setup	**Network Settings**	**IP Mode**	**Manual**	Stel het IP-adres handmatig in
			DHCP	Netwerk stelt het IP-adres in
			Static	Product stelt het IP-adres in
		IP	***xxx.xxx.xxx.xxx***	Stelt het IP-adres in handmatige modus in
		SubMask	***xxx.xxx.xxx.xxx***	Stelt het Subnet Mask in handmatige modus in
	Pan Reverse	**NO**		Normale zwenkbediening
		YES		Omgekeerde zwenkbediening
	Tilt Reverse	**NO**		Normale kantelbediening
		YES		Omgekeerde kantelbediening
	Screen Reverse	**NO**		Display in normale oriëntatie
		YES		Display in ondersteboven oriëntatie
		AUTO		Automatische oriëntatie van het display
	Pan Angle	**540**		540° zwenkhoekbereik
		360		360° zwenkhoekbereik
		180		180° zwenkhoekbereik
	Tilt Angle	**540**		540° kantelhoekbereik
		270		270° kantelhoekbereik
		180		180° kantelhoekbereik
	BL. O. P/T Move	**NO**		Niet verduisteren tijdens kantelen/zwenken
		YES		Verduisteren tijdens kantelen/zwenken
	Calibration	**NO**		Huidige instellingen behouden
		YES		Aanraakscherm kalibreren
	Touchscreen Lock	**NO**		Beeldscherm reageert op aanrakingen
		YES		Beeldscherm reageert niet op aanrakingen
	Lock Screen	**NO**		Lock knoppen en touch screen Toegangscode: 0920
		YES		

Menumap (vervolg)

Programmeerniveaus				Beschrijving
Setup (vervolg)				**Setup belangrijkste niveau** (vervolg)
Setup (vervolg)	**Backlight Timer**	**30S**		Beeldscherm schakelt uit na 30 seconden
		1M		Beeldscherm schakelt uit na 1 minuut
		5M		Beeldscherm schakelt uit na 5 minuten
		ON		Beeldscherm blijft aan
	Loss of Data	**Hold**		Houdt laatst ontvangen signaal vast
		Close		Verduistert de armatuur
	C Mixing Mode	**RGBW**		Additief kleurenmengen (0–100%)
		CMY		Subtractief kleurenmengen (100%–0)
	Dimmer Curve	**Linear**		Stelt de dimcurve in
		Square		
		I Squa		
		SCurve		
	Dimmer Speed	**Smooth**		Wijzigt de dimsnelheid
		Fast		
	PWM Option	**600Hz**		Selecteert de PWM-uitgangsfrequentie
		1200Hz		
		2000Hz		
		4000Hz		
		6000Hz		
		25000Hz		
	Color Balance	**Red**	**100–255**	Stelt de maximum waarde van de rode LED in
		Green		Stelt de maximum waarde van de groene LED in
		Blue		Stelt de maximum waarde van de blauwe LED in
		White		Stelt de maximum waarde van de witte LED in
	Preset Select	**PRESET A**		Opgenomen vooringestelde menuopties
		PRESET B		
		PRESET C		
	Preset Sync	**NO**		Zorgt ervoor dat opgenomen vooringestelde menuopties worden overgezet op andere Rogue R1 FXB in de DMX-keten
		YES		
	Reset Function	**Pan**	**NO**	Reset individuele functies of alle functies vanaf het opstarten
			YES	
		Tilt	**NO**	
			YES	
		All	**NO**	
			YES	
	Factory Settings	**NO**		Reset naar standaard fabrieksinstellingen
		YES		

Menumap (vervolg)

Programmeerniveaus				Beschrijving
Sys Info				**Sys Info belangrijkste niveau**
Sys Info	**Fixture Information**	**Ver**	***VX***	Toont de firmwareversie
		Running Mode	***Xxx***	Toont de huidige bedrijfsmodus
		DMX Address	***xxx***	Toont het huidige startadres
		Temperature	***xx***	Toont de huidige temperatuur van het product in °C
		Fixture Hours	***xxxxx***	Toont het aantal uren dat het product is ingeschakeld
		IP	***xxx.xxx.xxx.xxx***	Toont het huidige IP-adres
		SubMask	***xxx.xxx.xxx.xxx***	Toont het huidige Subnet Mask
		MAC	***xx.xx.xx.xx.xx.xx***	Toont het huidige MAC-adres
	Error Information	No Error!*		Toont fouten of No Error!
Sys Info (vervolg)	**Channel Information**	**Frequency**	***xxx***	Toont alle huidige waarden van ingangssignalen, 000-255
		Pan		
		Pan Fine		
		Pan 360		
		Tilt 1		
		Tilt 1 Fine		
		Tilt 2		
		Tilt 2 Fine		
		Tilt 3		
		Tilt 3 Fine		
		Tilt 4		
		Tilt 4 Fine		
		Tilt 5		
		Tilt 5 Fine		
		Tilt 1 360		
		Tilt 2 360		
		Tilt 3 360		
		Tilt 4 360		
		Tilt 5 360		
		Y Macro		
		Y Macro Speed		
		Function		
		Dimmer		
		Shutter		
		Color		
		Lamp Number		
		LED Macro		
		LED Ma. Speed		

Menumap (vervolg)

Programmeerniveaus				Beschrijving
Sys Info				**Sys Info belangrijkste niveau**
Sys Info (vervolg)	**Channel Information**	**Red 1**	***xxx***	Toont alle huidige waarden van ingangssignalen, 000-255
		Green 1		
		Blue 1		
		White 1		
		Red 2		
		Green 2		
		Blue 2		
		White 2		
		Red 3		
		Green 3		
		Blue 3		
		White 3		
		Red 4		
		Green 4		
		Blue 4		
		White 4		
		Red 5		
		Green 5		
		Blue 5		
		White 5		

“Single Control”-waarden

Tour 2 Modus (52CH)	Kanaal	Functie	Waarde	Percentage/instelling
	1	**Zwenken**	000 ó 255	0–100%
	2	**Fijn zwenken**	000 ó 255	0–100%
	3	**Continue zwenken**	000	Geen functie
			001 ó 127	Rotatie tegen de klok in, langzaam tot snel
			128	Stop
			129 ó 255	Rotatie met de klok mee, langzaam tot snel
	4	**Kantelmacro**	000 ó 047	Geen functie
			048 ó 055	Kantelmacro 1
			056 ó 063	Kantelmacro 2
			064 ó 071	Kantelmacro 3
			072 ó 079	Kantelmacro 4
			080 ó 087	Kantelmacro 5
			088 ó 095	Kantelmacro 6
			096 ó 103	Kantelmacro 7
			104 ó 111	Kantelmacro 8
			112 ó 119	Kantelmacro 9
			120 ó 127	Kantelmacro 10
			128 ó 135	Kantelmacro 11
			136 ó 143	Kantelmacro 12
			144 ó 151	Kantelmacro 13
			152 ó 159	Kantelmacro 14
			160 ó 167	Kantelmacro 15
			168 ó 175	Kantelmacro 16
			176 ó 183	Kantelmacro 17
			184 ó 191	Kantelmacro 18
			192 ó 199	Kantelmacro 19
			200 ó 207	Kantelmacro 20
			208 ó 215	Kantelmacro 21
			216 ó 223	Kantelmacro 22
			224 ó 231	Kantelmacro 23
			232 ó 239	Kantelmacro 24
			240 ó 247	Kantelmacro 25
			248 ó 255	Kantelmacro 26
	5	**Kantelmacro snelheid**	000 ó 255	Snel tot langzaam

Tour 2 (52CH vervolg)	Kanaal	Functie	Waarde	Percentage/instelling
	6	**Regeling**	000 ó 009	Geen functie
			010 ó 014	Handmatige kantelverduistering
			015 ó 019	Annuleer handmatige kantelverduistering
			020 ó 024	1 armatuurmacro
			025 ó 029	2 armatuurmacro 2
			030 ó 034	4 armatuurmacro 1
			035 ó 039	4 armatuurmacro 2
			040 ó 044	4 armatuurmacro 2
			045 ó 049	4 armatuurmacro 3
			050 ó 054	4 armatuurmacro 4
			055 ó 059	Zwenkreset
			060 ó 064	Kantelreset
			065 ó 069	Geen functie (gereserveerd voor toekomstig gebruik)
			070 ó 074	Alles herstellen
			075 ó 079	Geen functie (gereserveerd voor toekomstig gebruik)
			080 ó 084	Zwenken/kantelen omkeren
			085 ó 089	Zwenken omkeren
			090 ó 094	Kantelen omkeren
			095 ó 099	Omkeren kantelen annuleren
			100 ó 104	Omkeren zwenken annuleren
			105 ó 109	Omkeren kantelen/zwenken annuleren
			110 ó 114	Geen functie (gereserveerd voor toekomstig gebruik)
			115 ó 119	Koppel alle koppen aan kop 1
			120 ó 124	Ontkoppel alle koppen van kop 1
			125 ó 129	Geen functie (gereserveerd voor toekomstig gebruik)
			130 ó 134	Geen functie (gereserveerd voor toekomstig gebruik)
			135 ó 139	Dimmersnelheid modus snel
			140 ó 144	Dimmersnelheid modus soepel
			145 ó 255	Geen functie
	7	**Dimmer**	000 ó 255	0–100%
	8	**Sluiter**	000 ó 019	Uit
			020 ó 024	Aan
			025 ó 064	Langzaam tot snel
			065 ó 069	Aan
			070 ó 084	Snel aan, langzaam uit, snel tot langzaam
			085 ó 089	Aan
			090 ó 104	Langzaam aan, snel uit, snel tot langzaam
			105 ó 109	Aan
			110 ó 124	Willekeurig, snel tot langzaam
			125 ó 129	Aan
			130 ó 144	Willekeurig snel aan, langzaam uit, snel tot langzaam
			145 ó 149	Aan
			150 ó 164	Willekeurig langzaam aan, snel uit, snel tot langzaam
			165 ó 169	Aan
			170 ó 184	Puls, snel tot langzaam
			185 ó 189	Aan
			190 ó 204	Willekeurige puls, snel tot langzaam
			205 ó 209	Aan
			210 ó 224	Infaden, uitfaden, snel tot langzaam
			225 ó 229	Aan
			230 ó 244	Willekeurige puls, snel tot langzaam
			245 ó 255	Aan

Tour 2 (52CH vervolg)	Kanaal	Functie	Waarde	Percentage/instelling
	9	Kleurenmacro	000 ó 013	Geen functie
			014 ó 020	Kleur 1
			021 ó 028	Kleur 2
			029 ó 036	Kleur 3
			037 ó 044	Kleur 4
			045 ó 052	Kleur 5
			053 ó 060	Kleur 6
			061 ó 068	Kleur 7
			069 ó 076	Kleur 8
			077 ó 084	Kleur 9
			085 ó 092	Kleur 10
			093 ó 100	Kleur 11
			101 ó 108	Kleur 12
			109 ó 116	Kleur 13
			117 ó 124	Kleur 14
			125 ó 133	Kleur 15
			134 ó 185	Geen functie
			186 ó 207	Regenboogeffect, snel tot langzaam
			208 ó 213	Stop
			214 ó 235	Omgekeerd regenboogeffect, snel tot langzaam
			236 ó 240	Geen functie
			241 ó 255	Kleursprong, snel tot langzaam

Tour 2 (52CH vervolg)	Kanaal	Functie	Waarde	Percentage/instelling				
				Kop 1	Kop 2	Kop 3	Kop 4	Kop 5
			000 ó 005	●	●	●	●	●
			006 ó 011	○	●	●	●	●
			012 ó 017	○	○	●	●	●
			018 ó 023	○	○	○	●	●
			024 ó 029	○	○	○	○	●
			030 ó 035	○	○	○	○	○
			036 ó 041	●	○	○	○	○
			042 ó 047	●	●	○	○	○
			048 ó 053	●	●	●	○	○
			054 ó 059	●	●	●	●	○
			060 ó 065	●	●	●	●	●
			066 ó 071	○	○	○	○	○
			072 ó 077	●	○	○	○	○
			078 ó 083	○	●	○	○	○
			084 ó 089	○	○	●	○	○
			090 ó 095	○	○	○	●	○
			096 ó 101	○	○	○	○	●
			102 ó 107	○	○	○	○	○
			108 ó 113	●	●	○	○	○
		Voorinstelling aan/uit (● = aan; ○ = uit)	114 ó 119	○	●	●	○	○
	10		120 ó 125	○	○	●	●	○
			126 ó 131	○	○	○	●	●
			132 ó 137	●	○	○	○	●
			138 ó 143	○	○	○	○	○
			144 ó 149	○	●	●	●	●
			150 ó 155	●	○	●	●	●
			156 ó 161	●	●	○	●	●
			162 ó 167	●	●	●	○	●
			168 ó 173	●	●	●	●	○
			174 ó 179	○	○	○	○	○
			180 ó 185	○	○	○	○	●
			186 ó 191	○	○	○	●	●
			192 ó 197	○	○	●	●	●
			198 ó 203	○	●	●	●	●
			204 ó 209	●	●	●	●	●
			210 ó 215	○	○	○	○	○
			216 ó 221	●	●	●	○	○
			222 ó 227	○	●	●	●	○
			228 ó 233	○	○	●	●	●
			234 ó 239	●	○	○	●	●
			240 ó 245	●	●	○	○	●
			246 ó 255	●	●	●	●	●

Tour 2 (52CH vervolg)	Kanaal	Functie	Waarde	Percentage/instelling
	11	**LED-macro/ Automatisch programma**	000 ó 015	Geen functie
			016 ó 020	LED-macro 1
			021 ó 025	LED-macro 2
			026 ó 030	LED-macro 3
			031 ó 035	LED-macro 4
			036 ó 040	LED-macro 5
			041 ó 045	LED-macro 6
			046 ó 050	LED-macro 7
			051 ó 055	LED-macro 8
			056 ó 060	LED-macro 9
			061 ó 065	LED-macro 10
			066 ó 070	LED-macro 11
			071 ó 075	LED-macro 12
			076 ó 080	LED-macro 13
			081 ó 085	LED-macro 14
			086 ó 090	LED-macro 15
			091 ó 095	LED-macro 16
			096 ó 100	LED-macro 17
			101 ó 105	LED-macro 18
			106 ó 110	LED-macro 19
			111 ó 115	LED-macro 20
			116 ó 120	LED-macro 21
			121 ó 125	LED-macro 22
			126 ó 130	LED-macro 23
			131 ó 135	LED-macro 24 (cyclus 1–23)
			136 ó 140	Automatisch programma 1
			141 ó 145	Automatisch programma 2
			146 ó 150	Automatisch programma 3
			151 ó 155	Automatisch programma 4
			156 ó 160	Automatisch programma 5
			161 ó 165	Automatisch programma 6
			166 ó 170	Automatisch programma 7
			171 ó 175	Automatisch programma 8
			176 ó 180	Automatisch programma 9
			181 ó 185	Automatisch programma 10
			186 ó 190	Automatisch programma 11
			191 ó 195	Automatisch programma 12
			196 ó 200	Automatisch programma 13
			201 ó 205	Automatisch programma 14
			206 ó 210	Automatisch programma 15
			211 ó 215	Automatisch programma 16
			216 ó 220	Automatisch programma 17
			221 ó 225	Automatisch programma 18
			226 ó 230	Automatisch programma 19
			231 ó 235	Automatisch programma 20
			236 ó 240	Automatisch programma 21
			241 ó 245	Automatisch programma 22
			246 ó 250	Automatisch programma 23
			251 ó 255	Automatisch programma 24 (cyclus 1–23)
	12	**LED-Macro snelheid**	000 ó 255	Langzaam tot snel

Tour 2 (52CH vervolg)

Kanaal	Functie	Waarde	Percentage/instelling
13	**Kantelen 1**	000 ó 255	0–100%
14	**Fijn kantelen 1**	000 ó 255	0–100%
15	**Continue Kantelen 1**	000 001 ó 127 128 129 ó 255	Geen functie Rotatie tegen de klok in, langzaam tot snel Stop Rotatie met de klok mee, langzaam tot snel
16	**Kop 1 Dimmer**	000 ó 255	0–100%
17	**Kop 1 Rood**	000 ó 255	RGBW-modus: 0–100%/CMY-modus: 100%–0
18	**Kop 1 Groen**	000 ó 255	RGBW-modus: 0–100%/CMY-modus: 100%–0
19	**Kop 1 Blauw**	000 ó 255	RGBW-modus: 0–100%/CMY-modus: 100%–0
20	**Kop 1 Wit**	000 ó 255	RGBW-modus: 0–100%/CMY-modus: 100%–0
21	**Kantelen 2**	000 ó 255	0–100%
22	**Fijn kantelen 2**	000 ó 255	0–100%
23	**Continue Kantelen 2**	000 001 ó 127 128 129 ó 255	Geen functie Rotatie tegen de klok in, langzaam tot snel Stop Rotatie met de klok mee, langzaam tot snel
24	**Kop 2 Dimmer**	000 ó 255	0–100%
25	**Kop 2 Rood**	000 ó 255	RGBW-modus: 0–100%/CMY-modus: 100%–0
26	**Kop 2 Groen**	000 ó 255	RGBW-modus: 0–100%/CMY-modus: 100%–0
27	**Kop 2 Blauw**	000 ó 255	RGBW-modus: 0–100%/CMY-modus: 100%–0
28	**Kop 2 Wit**	000 ó 255	RGBW-modus: 0–100%/CMY-modus: 100%–0
29	**Kantelen 3**	000 ó 255	0–100%
30	**Fijn kantelen 3**	000 ó 255	0–100%
31	**Continue Kantelen 3**	000 001 ó 127 128 129 ó 255	Geen functie Rotatie tegen de klok in, langzaam tot snel Stop Rotatie met de klok mee, langzaam tot snel
32	**Kop 3 Dimmer**	000 ó 255	0–100%
33	**Kop 3 Rood**	000 ó 255	RGBW-modus: 0–100%/CMY-modus: 100%–0
34	**Kop 3 Groen**	000 ó 255	RGBW-modus: 0–100%/CMY-modus: 100%–0
35	**Kop 3 Blauw**	000 ó 255	RGBW-modus: 0–100%/CMY-modus: 100%–0
36	**Kop 3 Wit**	000 ó 255	RGBW-modus: 0–100%/CMY-modus: 100%–0
37	**Kantelen 4**	000 ó 255	0–100%
38	**Fijn kantelen 4**	000 ó 255	0–100%
39	**Continue Kantelen 4**	000 001 ó 127 128 129 ó 255	Geen functie Rotatie tegen de klok in, langzaam tot snel Stop Rotatie met de klok mee, langzaam tot snel
40	**Kop 4 Dimmer**	000 ó 255	0–100%
41	**Kop 4 Rood**	000 ó 255	RGBW-modus: 0–100%/CMY-modus: 100%–0
42	**Kop 4 Groen**	000 ó 255	RGBW-modus: 0–100%/CMY-modus: 100%–0
43	**Kop 4 Blauw**	000 ó 255	RGBW-modus: 0–100%/CMY-modus: 100%–0
44	**Kop 4 Wit**	000 ó 255	RGBW-modus: 0–100%/CMY-modus: 100%–0
45	**Kantelen 5**	000 ó 255	0–100%
46	**Fijn kantelen 5**	000 ó 255	0–100%
47	**Continue Kantelen 5**	000 001 ó 127 128 129 ó 255	Geen functie Rotatie tegen de klok in, langzaam tot snel Stop Rotatie met de klok mee, langzaam tot snel

Tour 2 (52CH vervolg)

Kanaal	Functie	Waarde	Percentage/instelling
48	**Kop 5 Dimmer**	000 ó 255	0–100%
49	**Kop 5 Rood**	000 ó 255	RGBW-modus: 0–100%/CMY-modus: 100%–0
50	**Kop 5 Groen**	000 ó 255	RGBW-modus: 0–100%/CMY-modus: 100%–0
51	**Kop 5 Blauw**	000 ó 255	RGBW-modus: 0–100%/CMY-modus: 100%–0
52	**Kop 5 Wit**	000 ó 255	RGBW-modus: 0–100%/CMY-modus: 100%–0

“Single Control”-waarden

Tour Modus (47CH)

Kanaal	Functie	Waarde	Percentage/instelling
1	**Zwenken**	000 ó 255	0–100%
2	**Fijn zwenken**	000 ó 255	0–100%
3	**Continue zwenken**	000	Geen functie
		001 ó 127	Rotatie tegen de klok in, langzaam tot snel
		128	Stop
		129 ó 255	Rotatie met de klok mee, langzaam tot snel
4	**Kantelmacro**	000 ó 047	Geen functie
		048 ó 055	Kantelmacro 1
		056 ó 063	Kantelmacro 2
		064 ó 071	Kantelmacro 3
		072 ó 079	Kantelmacro 4
		080 ó 087	Kantelmacro 5
		088 ó 095	Kantelmacro 6
		096 ó 103	Kantelmacro 7
		104 ó 111	Kantelmacro 8
		112 ó 119	Kantelmacro 9
		120 ó 127	Kantelmacro 10
		128 ó 135	Kantelmacro 11
		136 ó 143	Kantelmacro 12
		144 ó 151	Kantelmacro 13
		152 ó 159	Kantelmacro 14
		160 ó 167	Kantelmacro 15
		168 ó 175	Kantelmacro 16
		176 ó 183	Kantelmacro 17
		184 ó 191	Kantelmacro 18
		192 ó 199	Kantelmacro 19
		200 ó 207	Kantelmacro 20
		208 ó 215	Kantelmacro 21
		216 ó 223	Kantelmacro 22
		224 ó 231	Kantelmacro 23
		232 ó 239	Kantelmacro 24
		240 ó 247	Kantelmacro 25
		248 ó 255	Kantelmacro 26
5	**Kantelmacro snelheid**	000 ó 255	Snel tot langzaam

Tour (47CH vervolg)

Kanaal	Functie	Waarde	Percentage/instelling
6	**Regeling**	000 ó 009	Geen functie
		010 ó 014	Handmatige kantelverduistering
		015 ó 019	Annuleer handmatige kantelverduistering
		020 ó 024	1 armatuurmacro
		025 ó 029	2 armatuurmacro 2
		030 ó 034	4 armatuurmacro 1
		035 ó 039	4 armatuurmacro 2
		040 ó 044	4 armatuurmacro 2
		045 ó 049	4 armatuurmacro 3
		050 ó 054	4 armatuurmacro 4
		055 ó 059	Zwenkreset
		060 ó 064	Kantelreset
		065 ó 069	Geen functie (gereserveerd voor toekomstig gebruik)
		070 ó 074	Alles herstellen
		075 ó 079	Geen functie (gereserveerd voor toekomstig gebruik)
		080 ó 084	Zwenken/kantelen omkeren
		085 ó 089	Zwenken omkeren
		090 ó 094	Kantelen omkeren
		095 ó 099	Omkeren kantelen annuleren
		100 ó 104	Omkeren zwenken annuleren
		105 ó 109	Omkeren kantelen/zwenken annuleren
		110 ó 114	Geen functie (gereserveerd voor toekomstig gebruik)
		115 ó 119	Koppel alle koppen aan kop 1
		120 ó 124	Ontkoppel alle koppen van kop 1
		125 ó 129	Geen functie (gereserveerd voor toekomstig gebruik)
		130 ó 134	Geen functie (gereserveerd voor toekomstig gebruik)
		135 ó 139	Dimmersnelheid modus snel
		140 ó 144	Dimmersnelheid modus soepel
		145 ó 255	Geen functie
7	**Dimmer**	000 ó 255	0–100%
8	**Sluiter**	000 ó 019	Uit
		020 ó 024	Aan
		025 ó 064	Langzaam tot snel
		065 ó 069	Aan
		070 ó 084	Snel aan, langzaam uit, snel tot langzaam
		085 ó 089	Aan
		090 ó 104	Langzaam aan, snel uit, snel tot langzaam
		105 ó 109	Aan
		110 ó 124	Willekeurig, snel tot langzaam
		125 ó 129	Aan
		130 ó 144	Willekeurig snel aan, langzaam uit, snel tot langzaam
		145 ó 149	Aan
		150 ó 164	Willekeurig langzaam aan, snel uit, snel tot langzaam
		165 ó 169	Aan
		170 ó 184	Puls, snel tot langzaam
		185 ó 189	Aan
		190 ó 204	Willekeurige puls, snel tot langzaam
		205 ó 209	Aan
		210 ó 224	Infaden, uitfaden, snel tot langzaam
		225 ó 229	Aan
		230 ó 244	Willekeurige puls, snel tot langzaam
		245 ó 255	Aan

Tour (47CH vervolg)

Kanaal	Functie	Waarde	Percentage/instelling
9	**Kleurenmacro**	000 ó 013	Geen functie
		014 ó 020	Kleur 1
		021 ó 028	Kleur 2
		029 ó 036	Kleur 3
		037 ó 044	Kleur 4
		045 ó 052	Kleur 5
		053 ó 060	Kleur 6
		061 ó 068	Kleur 7
		069 ó 076	Kleur 8
		077 ó 084	Kleur 9
		085 ó 092	Kleur 10
		093 ó 100	Kleur 11
		101 ó 108	Kleur 12
		109 ó 116	Kleur 13
		117 ó 124	Kleur 14
		125 ó 133	Kleur 15
		134 ó 185	Geen functie
		186 ó 207	Regenboogeffect, snel tot langzaam
		208 ó 213	Stop
		214 ó 235	Omgekeerd regenboogeffect, snel tot langzaam
		236 ó 240	Geen functie
		241 ó 255	Kleursprong, snel tot langzaam

Tour (47CH vervolg)

Kanaal	Functie	Waarde	Percentage/instelling				
			Kop 1	Kop 2	Kop 3	Kop 4	Kop 5
10	**Voorinstelling aan/uit** (● = aan; ○ = uit)	000 ó 005	●	●	●	●	●
		006 ó 011	○	●	●	●	●
		012 ó 017	○	○	●	●	●
		018 ó 023	○	○	○	●	●
		024 ó 029	○	○	○	○	●
		030 ó 035	○	○	○	○	○
		036 ó 041	●	○	○	○	○
		042 ó 047	●	●	○	○	○
		048 ó 053	●	●	●	○	○
		054 ó 059	●	●	●	●	○
		060 ó 065	●	●	●	●	●
		066 ó 071	○	○	○	○	○
		072 ó 077	●	○	○	○	○
		078 ó 083	○	●	○	○	○
		084 ó 089	○	○	●	○	○
		090 ó 095	○	○	○	●	○
		096 ó 101	○	○	○	○	●
		102 ó 107	○	○	○	○	○
		108 ó 113	●	●	○	○	○
		114 ó 119	○	●	●	○	○
		120 ó 125	○	○	●	●	○
		126 ó 131	○	○	○	●	●
		132 ó 137	●	○	○	○	●
		138 ó 143	○	○	○	○	○
		144 ó 149	○	●	●	●	●
		150 ó 155	●	○	●	●	●
		156 ó 161	●	●	○	●	●
		162 ó 167	●	●	●	○	●
		168 ó 173	●	●	●	●	○
		174 ó 179	○	○	○	○	○
		180 ó 185	○	○	○	○	●
		186 ó 191	○	○	○	●	●
		192 ó 197	○	○	●	●	●
		198 ó 203	○	●	●	●	●
		204 ó 209	●	●	●	●	●
		210 ó 215	○	○	○	○	○
		216 ó 221	●	●	●	○	○
		222 ó 227	○	●	●	●	○
		228 ó 233	○	○	●	●	●
		234 ó 239	●	○	○	●	●
		240 ó 245	●	●	○	○	●
		246 ó 255	●	●	●	●	●

Tour (47CH vervolg)	Kanaal	Functie	Waarde	Percentage/instelling
			000 ó 015	Geen functie
			016 ó 020	LED-macro 1
			021 ó 025	LED-macro 2
			026 ó 030	LED-macro 3
			031 ó 035	LED-macro 4
			036 ó 040	LED-macro 5
			041 ó 045	LED-macro 6
			046 ó 050	LED-macro 7
			051 ó 055	LED-macro 8
			056 ó 060	LED-macro 9
			061 ó 065	LED-macro 10
			066 ó 070	LED-macro 11
			071 ó 075	LED-macro 12
			076 ó 080	LED-macro 13
			081 ó 085	LED-macro 14
			086 ó 090	LED-macro 15
			091 ó 095	LED-macro 16
			096 ó 100	LED-macro 17
			101 ó 105	LED-macro 18
			106 ó 110	LED-macro 19
			111 ó 115	LED-macro 20
			116 ó 120	LED-macro 21
			121 ó 125	LED-macro 22
		LED-macro/	126 ó 130	LED-macro 23
	11	**Automatisch**	131 ó 135	LED-macro 24 (cyclus 1–23)
		programma	136 ó 140	Automatisch programma 1
			141 ó 145	Automatisch programma 2
			146 ó 150	Automatisch programma 3
			151 ó 155	Automatisch programma 4
			156 ó 160	Automatisch programma 5
			161 ó 165	Automatisch programma 6
			166 ó 170	Automatisch programma 7
			171 ó 175	Automatisch programma 8
			176 ó 180	Automatisch programma 9
			181 ó 185	Automatisch programma 10
			186 ó 190	Automatisch programma 11
			191 ó 195	Automatisch programma 12
			196 ó 200	Automatisch programma 13
			201 ó 205	Automatisch programma 14
			206 ó 210	Automatisch programma 15
			211 ó 215	Automatisch programma 16
			216 ó 220	Automatisch programma 17
			221 ó 225	Automatisch programma 18
			226 ó 230	Automatisch programma 19
			231 ó 235	Automatisch programma 20
			236 ó 240	Automatisch programma 21
			241 ó 245	Automatisch programma 22
			246 ó 250	Automatisch programma 23
			251 ó 255	Automatisch programma 24 (cyclus 1–23)
	12	**LED-Macro snelheid**	000 ó 255	Langzaam tot snel

Tour (47CH vervolg)

Kanaal	Functie	Waarde	Percentage/instelling
13	**Kantelen 1**	000 ó 255	0–100%
14	**Fijn kantelen 1**	000 ó 255	0–100%
15	**Continue Kantelen 1**	000 001 ó 127 128 129 ó 255	Geen functie Rotatie tegen de klok in, langzaam tot snel Stop Rotatie met de klok mee, langzaam tot snel
16	**Kop 1 Rood**	000 ó 255	RGBW-modus: 0–100%/CMY-modus: 100%–0
17	**Kop 1 Groen**	000 ó 255	RGBW-modus: 0–100%/CMY-modus: 100%–0
18	**Kop 1 Blauw**	000 ó 255	RGBW-modus: 0–100%/CMY-modus: 100%–0
19	**Kop 1 Wit**	000 ó 255	RGBW-modus: 0–100%/CMY-modus: 100%–0
20	**Kantelen 2**	000 ó 255	0–100%
21	**Fijn kantelen 2**	000 ó 255	0–100%
22	**Continue Kantelen 2**	000 001 ó 127 128 129 ó 255	Geen functie Rotatie tegen de klok in, langzaam tot snel Stop Rotatie met de klok mee, langzaam tot snel
23	**Kop 2 Rood**	000 ó 255	RGBW-modus: 0–100%/CMY-modus: 100%–0
24	**Kop 2 Groen**	000 ó 255	RGBW-modus: 0–100%/CMY-modus: 100%–0
25	**Kop 2 Blauw**	000 ó 255	RGBW-modus: 0–100%/CMY-modus: 100%–0
26	**Kop 2 Wit**	000 ó 255	RGBW-modus: 0–100%/CMY-modus: 100%–0
27	**Kantelen 3**	000 ó 255	0–100%
28	**Fijn kantelen 3**	000 ó 255	0–100%
29	**Continue Kantelen 3**	000 001 ó 127 128 129 ó 255	Geen functie Rotatie tegen de klok in, langzaam tot snel Stop Rotatie met de klok mee, langzaam tot snel
30	**Kop 3 Rood**	000 ó 255	RGBW-modus: 0–100%/CMY-modus: 100%–0
31	**Kop 3 Groen**	000 ó 255	RGBW-modus: 0–100%/CMY-modus: 100%–0
32	**Kop 3 Blauw**	000 ó 255	RGBW-modus: 0–100%/CMY-modus: 100%–0
33	**Kop 3 Wit**	000 ó 255	RGBW-modus: 0–100%/CMY-modus: 100%–0
34	**Kantelen 4**	000 ó 255	0–100%
35	**Fijn kantelen 4**	000 ó 255	0–100%
36	**Continue Kantelen 4**	000 001 ó 127 128 129 ó 255	Geen functie Rotatie tegen de klok in, langzaam tot snel Stop Rotatie met de klok mee, langzaam tot snel
37	**Kop 4 Rood**	000 ó 255	RGBW-modus: 0–100%/CMY-modus: 100%–0
38	**Kop 4 Groen**	000 ó 255	RGBW-modus: 0–100%/CMY-modus: 100%–0
39	**Kop 4 Blauw**	000 ó 255	RGBW-modus: 0–100%/CMY-modus: 100%–0
40	**Kop 4 Wit**	000 ó 255	RGBW-modus: 0–100%/CMY-modus: 100%–0
41	**Kantelen 5**	000 ó 255	0–100%
42	**Fijn kantelen 5**	000 ó 255	0–100%
43	**Continue Kantelen 5**	000 001 ó 127 128 129 ó 255	Geen functie Rotatie tegen de klok in, langzaam tot snel Stop Rotatie met de klok mee, langzaam tot snel
44	**Kop 5 Rood**	000 ó 255	RGBW-modus: 0–100%/CMY-modus: 100%–0
45	**Kop 5 Groen**	000 ó 255	RGBW-modus: 0–100%/CMY-modus: 100%–0
46	**Kop 5 Blauw**	000 ó 255	RGBW-modus: 0–100%/CMY-modus: 100%–0
47	**Kop 5 Wit**	000 ó 255	RGBW-modus: 0–100%/CMY-modus: 100%–0

“Advanced” Modus (47CH)

Kanaal	Functie	Waarde	Percentage/instelling
1	**Zwenken**	000 ó 255	0–100%
2	**Fijn zwenken**	000 ó 255	0–100%
3	**Continue zwenken**	000 001 ó 127 128 129 ó 255	Geen functie Rotatie tegen de klok in, langzaam tot snel Stop Rotatie met de klok mee, langzaam tot snel
4	**Kantelen 1**	000 ó 255	0–100%
5	**Fijn kantelen 1**	000 ó 255	0–100%
6	**Kantelen 2**	000 ó 255	0–100%
7	**Fijn kantelen 2**	000 ó 255	0–100%
8	**Kantelen 3**	000 ó 255	0–100%
9	**Fijn kantelen 3**	000 ó 255	0–100%
10	**Kantelen 4**	000 ó 255	0–100%
11	**Fijn kantelen 4**	000 ó 255	0–100%
12	**Kantelen 5**	000 ó 255	0–100%
13	**Fijn kantelen 5**	000 ó 255	0–100%
14	**Continue Kantelen 1**	000 001 ó 127 128 129 ó 255	Geen functie Rotatie tegen de klok in, langzaam tot snel Stop Rotatie met de klok mee, langzaam tot snel
15	**Continue Kantelen 2**	000 001 ó 127 128 129 ó 255	Geen functie Rotatie tegen de klok in, langzaam tot snel Stop Rotatie met de klok mee, langzaam tot snel
16	**Continue Kantelen 3**	000 001 ó 127 128 129 ó 255	Geen functie Rotatie tegen de klok in, langzaam tot snel Stop Rotatie met de klok mee, langzaam tot snel
17	**Continue Kantelen 4**	000 001 ó 127 128 129 ó 255	Geen functie Rotatie tegen de klok in, langzaam tot snel Stop Rotatie met de klok mee, langzaam tot snel
18	**Continue Kantelen 5**	000 001 ó 127 128 129 ó 255	Geen functie Rotatie tegen de klok in, langzaam tot snel Stop Rotatie met de klok mee, langzaam tot snel

“Advanced” Modus (47CH vevolg)

Kanaal	Functie	Waarde	Percentage/instelling
19	**Kantelmacro**	000 ó 047	Geen functie
		048 ó 055	Kantelmacro 1
		056 ó 063	Kantelmacro 2
		064 ó 071	Kantelmacro 3
		072 ó 079	Kantelmacro 4
		080 ó 087	Kantelmacro 5
		088 ó 095	Kantelmacro 6
		096 ó 103	Kantelmacro 7
		104 ó 111	Kantelmacro 8
		112 ó 119	Kantelmacro 9
		120 ó 127	Kantelmacro 10
		128 ó 135	Kantelmacro 11
		136 ó 143	Kantelmacro 12
		144 ó 151	Kantelmacro 13
		152 ó 159	Kantelmacro 14
		160 ó 167	Kantelmacro 15
		168 ó 175	Kantelmacro 16
		176 ó 183	Kantelmacro 17
		184 ó 191	Kantelmacro 18
		192 ó 199	Kantelmacro 19
		200 ó 207	Kantelmacro 20
		208 ó 215	Kantelmacro 21
		216 ó 223	Kantelmacro 22
		224 ó 231	Kantelmacro 23
		232 ó 239	Kantelmacro 24
		240 ó 247	Kantelmacro 25
		248 ó 255	Kantelmacro 26
20	**Kantelmacro snelheid**	000 ó 255	Snel tot langzaam

“Advanced” Modus (47CH vervolg)

Kanaal	Functie	Waarde	Percentage/instelling
21	**Regeling**	000 ó 009	Geen functie
		010 ó 014	Handmatige kantelverduistering
		015 ó 019	Annuleer handmatige kantelverduistering
		020 ó 024	1 armatuurmacro
		025 ó 029	2 armatuurmacro 2
		030 ó 034	4 armatuurmacro 1
		035 ó 039	4 armatuurmacro 2
		040 ó 044	4 armatuurmacro 2
		045 ó 049	4 armatuurmacro 3
		050 ó 054	4 armatuurmacro 4
		055 ó 059	Zwenkreset
		060 ó 064	Kantelreset
		065 ó 069	Geen functie (gereserveerd voor toekomstig gebruik)
		070 ó 074	Alles herstellen
		075 ó 079	Geen functie (gereserveerd voor toekomstig gebruik)
		080 ó 084	Zwenken/kantelen omkeren
		085 ó 089	Zwenken omkeren
		090 ó 094	Kantelen omkeren
		095 ó 099	Omkeren kantelen annuleren
		100 ó 104	Omkeren zwenken annuleren
		105 ó 109	Omkeren kantelen/zwenken annuleren
		110 ó 114	Geen functie (gereserveerd voor toekomstig gebruik)
		115 ó 119	Koppel alle koppen aan kop 1
		120 ó 124	Ontkoppel alle koppen van kop 1
		125 ó 129	Geen functie (gereserveerd voor toekomstig gebruik)
		130 ó 134	Geen functie (gereserveerd voor toekomstig gebruik)
		135 ó 139	Dimmersnelheid modus snel
		140 ó 144	Dimmersnelheid modus soepel
		145 ó 255	Geen functie
22	**Dimmer**	000 ó 255	0–100%
23	**Sluiter**	000 ó 019	Uit
		020 ó 024	Aan
		025 ó 064	Langzaam tot snel
		065 ó 069	Aan
		070 ó 084	Snel aan, langzaam uit, snel tot langzaam
		085 ó 089	Aan
		090 ó 104	Langzaam aan, snel uit, snel tot langzaam
		105 ó 109	Aan
		110 ó 124	Willekeurig, snel tot langzaam
		125 ó 129	Aan
		130 ó 144	Willekeurig snel aan, langzaam uit, snel tot langzaam
		145 ó 149	Aan
		150 ó 164	Willekeurig langzaam aan, snel uit, snel tot langzaam
		165 ó 169	Aan
		170 ó 184	Puls, snel tot langzaam
		185 ó 189	Aan
		190 ó 204	Willekeurige puls, snel tot langzaam
		205 ó 209	Aan
		210 ó 224	Infaden, uitfaden, snel tot langzaam
		225 ó 229	Aan
		230 ó 244	Willekeurige puls, snel tot langzaam
		245 ó 255	Aan

“Advanced” Modus (47CH vervolg)	Kanaal	Functie	Waarde	Percentage/instelling
	24	Kleurenmacro	000 ó 013	Geen functie
			014 ó 020	Kleur 1
			021 ó 028	Kleur 2
			029 ó 036	Kleur 3
			037 ó 044	Kleur 4
			045 ó 052	Kleur 5
			053 ó 060	Kleur 6
			061 ó 068	Kleur 7
			069 ó 076	Kleur 8
			077 ó 084	Kleur 9
			085 ó 092	Kleur 10
			093 ó 100	Kleur 11
			101 ó 108	Kleur 12
			109 ó 116	Kleur 13
			117 ó 124	Kleur 14
			125 ó 133	Kleur 15
			134 ó 185	Geen functie
			186 ó 207	Regenboogeffect, snel tot langzaam
			208 ó 213	Stop
			214 ó 235	Omgekeerd regenboogeffect, snel tot langzaam
			236 ó 240	Geen functie
			241 ó 255	Kleursprong, snel tot langzaam

“Advanced” Modus (47CH vervolg)	**Kanaal**	**Functie**	**Waarde**	**Percentage/instelling**				
				Kop 1	Kop 2	Kop 3	Kop 4	Kop 5
			000 ó 005	●	●	●	●	●
			006 ó 011	○	●	●	●	●
			012 ó 017	○	○	●	●	●
			018 ó 023	○	○	○	●	●
			024 ó 029	○	○	○	○	●
			030 ó 035	○	○	○	○	○
			036 ó 041	●	○	○	○	○
			042 ó 047	●	●	○	○	○
			048 ó 053	●	●	●	○	○
			054 ó 059	●	●	●	●	○
			060 ó 065	●	●	●	●	●
			066 ó 071	○	○	○	○	○
			072 ó 077	●	○	○	○	○
			078 ó 083	○	●	○	○	○
			084 ó 089	○	○	●	○	○
			090 ó 095	○	○	○	●	○
			096 ó 101	○	○	○	○	●
			102 ó 107	○	○	○	○	○
			108 ó 113	●	●	○	○	○
		Voorinstelling aan/uit (● = aan; ○ = uit)	114 ó 119	○	●	●	○	○
	25		120 ó 125	○	○	●	●	○
			126 ó 131	○	○	○	●	●
			132 ó 137	●	○	○	○	●
			138 ó 143	○	○	○	○	○
			144 ó 149	○	●	●	●	●
			150 ó 155	●	○	●	●	●
			156 ó 161	●	●	○	●	●
			162 ó 167	●	●	●	○	●
			168 ó 173	●	●	●	●	○
			174 ó 179	○	○	○	○	○
			180 ó 185	○	○	○	○	●
			186 ó 191	○	○	○	●	●
			192 ó 197	○	○	●	●	●
			198 ó 203	○	●	●	●	●
			204 ó 209	●	●	●	●	●
			210 ó 215	○	○	○	○	○
			216 ó 221	●	●	●	○	○
			222 ó 227	○	●	●	●	○
			228 ó 233	○	○	●	●	●
			234 ó 239	●	○	○	●	●
			240 ó 245	●	●	○	○	●
			246 ó 255	●	●	●	●	●

“Advanced” Modus (47CH vervolg)	Kanaal	Functie	Waarde	Percentage/instelling
	26	**LED-macro/ Automatisch programma**	000 ó 015	Geen functie
			016 ó 020	LED-macro 1
			021 ó 025	LED-macro 2
			026 ó 030	LED-macro 3
			031 ó 035	LED-macro 4
			036 ó 040	LED-macro 5
			041 ó 045	LED-macro 6
			046 ó 050	LED-macro 7
			051 ó 055	LED-macro 8
			056 ó 060	LED-macro 9
			061 ó 065	LED-macro 10
			066 ó 070	LED-macro 11
			071 ó 075	LED-macro 12
			076 ó 080	LED-macro 13
			081 ó 085	LED-macro 14
			086 ó 090	LED-macro 15
			091 ó 095	LED-macro 16
			096 ó 100	LED-macro 17
			101 ó 105	LED-macro 18
			106 ó 110	LED-macro 19
			111 ó 115	LED-macro 20
			116 ó 120	LED-macro 21
			121 ó 125	LED-macro 22
			126 ó 130	LED-macro 23
			131 ó 135	LED-macro 24 (cyclus 1–23)
			136 ó 140	Automatisch programma 1
			141 ó 145	Automatisch programma 2
			146 ó 150	Automatisch programma 3
			151 ó 155	Automatisch programma 4
			156 ó 160	Automatisch programma 5
			161 ó 165	Automatisch programma 6
			166 ó 170	Automatisch programma 7
			171 ó 175	Automatisch programma 8
			176 ó 180	Automatisch programma 9
			181 ó 185	Automatisch programma 10
			186 ó 190	Automatisch programma 11
			191 ó 195	Automatisch programma 12
			196 ó 200	Automatisch programma 13
			201 ó 205	Automatisch programma 14
			206 ó 210	Automatisch programma 15
			211 ó 215	Automatisch programma 16
			216 ó 220	Automatisch programma 17
			221 ó 225	Automatisch programma 18
			226 ó 230	Automatisch programma 19
			231 ó 235	Automatisch programma 20
			236 ó 240	Automatisch programma 21
			241 ó 245	Automatisch programma 22
			246 ó 250	Automatisch programma 23
			251 ó 255	Automatisch programma 24 (cyclus 1–23)
	27	**LED-Macro snelheid**	000 ó 255	Langzaam tot snel

“Advanced” Modus (47CH vervolg)	Kanaal	Functie	Waarde	Percentage/instelling
	28	**Kop 1 Rood**	000 ó 255	RGBW-modus: 0–100%/CMY-modus: 100%–0
	29	**Kop 1 Groen**	000 ó 255	RGBW-modus: 0–100%/CMY-modus: 100%–0
	30	**Kop 1 Blauw**	000 ó 255	RGBW-modus: 0–100%/CMY-modus: 100%–0
	31	**Kop 1 Wit**	000 ó 255	RGBW-modus: 0–100%/CMY-modus: 100%–0
	32	**Kop 2 Rood**	000 ó 255	RGBW-modus: 0–100%/CMY-modus: 100%–0
	33	**Kop 2 Groen**	000 ó 255	RGBW-modus: 0–100%/CMY-modus: 100%–0
	34	**Kop 2 Blauw**	000 ó 255	RGBW-modus: 0–100%/CMY-modus: 100%–0
	35	**Kop 2 Wit**	000 ó 255	RGBW-modus: 0–100%/CMY-modus: 100%–0
	36	**Kop 3 Rood**	000 ó 255	RGBW-modus: 0–100%/CMY-modus: 100%–0
	37	**Kop 3 Groen**	000 ó 255	RGBW-modus: 0–100%/CMY-modus: 100%–0
	38	**Kop 3 Blauw**	000 ó 255	RGBW-modus: 0–100%/CMY-modus: 100%–0
	39	**Kop 3 Wit**	000 ó 255	RGBW-modus: 0–100%/CMY-modus: 100%–0
	40	**Kop 4 Rood**	000 ó 255	RGBW-modus: 0–100%/CMY-modus: 100%–0
	41	**Kop 4 Groen**	000 ó 255	RGBW-modus: 0–100%/CMY-modus: 100%–0
	42	**Kop 4 Blauw**	000 ó 255	RGBW-modus: 0–100%/CMY-modus: 100%–0
	43	**Kop 4 Wit**	000 ó 255	RGBW-modus: 0–100%/CMY-modus: 100%–0
	44	**Kop 5 Rood**	000 ó 255	RGBW-modus: 0–100%/CMY-modus: 100%–0
	45	**Kop 5 Groen**	000 ó 255	RGBW-modus: 0–100%/CMY-modus: 100%–0
	46	**Kop 5 Blauw**	000 ó 255	RGBW-modus: 0–100%/CMY-modus: 100%–0
	47	**Kop 5 Wit**	000 ó 255	RGBW-modus: 0–100%/CMY-modus: 100%–0

“Standard” Modus (25CH)

Kanaal	Functie	Waarde	Percentage/instelling
1	**Zwenken**	000 ó 255	0–100%
2	**Continue zwenken**	000 001 ó 127 128 129 ó 255	Geen functie Rotatie tegen de klok in, langzaam tot snel Stop Rotatie met de klok mee, langzaam tot snel
3	**Kantelen 1**	000 ó 255	0–100%
4	**Kantelen 2**	000 ó 255	0–100%
5	**Kantelen 3**	000 ó 255	0–100%
6	**Kantelen 4**	000 ó 255	0–100%
7	**Kantelen 5**	000 ó 255	0–100%
8	**Continue Kantelen 1**	000 001 ó 127 128 129 ó 255	Geen functie Rotatie tegen de klok in, langzaam tot snel Stop Rotatie met de klok mee, langzaam tot snel
9	**Continue Kantelen 2**	000 001 ó 127 128 129 ó 255	Geen functie Rotatie tegen de klok in, langzaam tot snel Stop Rotatie met de klok mee, langzaam tot snel
10	**Continue Kantelen 3**	000 001 ó 127 128 129 ó 255	Geen functie Rotatie tegen de klok in, langzaam tot snel Stop Rotatie met de klok mee, langzaam tot snel
11	**Continue Kantelen 4**	000 001 ó 127 128 129 ó 255	Geen functie Rotatie tegen de klok in, langzaam tot snel Stop Rotatie met de klok mee, langzaam tot snel
12	**Continue Kantelen 5**	000 001 ó 127 128 129 ó 255	Geen functie Rotatie tegen de klok in, langzaam tot snel Stop Rotatie met de klok mee, langzaam tot snel

“Standard” Modus (25CH vervolg)	**Kanaal**	**Functie**	**Waarde**	**Percentage/instelling**
	13	**Kantelmacro**	000 ó 047	Geen functie
			048 ó 055	Kantelmacro 1
			056 ó 063	Kantelmacro 2
			064 ó 071	Kantelmacro 3
			072 ó 079	Kantelmacro 4
			080 ó 087	Kantelmacro 5
			088 ó 095	Kantelmacro 6
			096 ó 103	Kantelmacro 7
			104 ó 111	Kantelmacro 8
			112 ó 119	Kantelmacro 9
			120 ó 127	Kantelmacro 10
			128 ó 135	Kantelmacro 11
			136 ó 143	Kantelmacro 12
			144 ó 151	Kantelmacro 13
			152 ó 159	Kantelmacro 14
			160 ó 167	Kantelmacro 15
			168 ó 175	Kantelmacro 16
			176 ó 183	Kantelmacro 17
			184 ó 191	Kantelmacro 18
			192 ó 199	Kantelmacro 19
			200 ó 207	Kantelmacro 20
			208 ó 215	Kantelmacro 21
			216 ó 223	Kantelmacro 22
			224 ó 231	Kantelmacro 23
			232 ó 239	Kantelmacro 24
			240 ó 247	Kantelmacro 25
			248 ó 255	Kantelmacro 26
	14	**Kantelmacro snelheid**	000 ó 255	Snel tot langzaam

“Standard” Modus (25CH vervolg)	Kanaal	Functie	Waarde	Percentage/instelling
	15	Regeling	000 ó 009	Geen functie
			010 ó 014	Handmatige kantelverduistering
			015 ó 019	Annuleer handmatige kantelverduistering
			020 ó 024	1 armatuurmacro
			025 ó 029	2 armatuurmacro 2
			030 ó 034	4 armatuurmacro 1
			035 ó 039	4 armatuurmacro 2
			040 ó 044	4 armatuurmacro 2
			045 ó 049	4 armatuurmacro 3
			050 ó 054	4 armatuurmacro 4
			055 ó 059	Zwenkreset
			060 ó 064	Kantelreset
			065 ó 069	Geen functie (gereserveerd voor toekomstig gebruik)
			070 ó 074	Alles herstellen
			075 ó 079	Geen functie (gereserveerd voor toekomstig gebruik)
			080 ó 084	Zwenken/kantelen omkeren
			085 ó 089	Zwenken omkeren
			090 ó 094	Kantelen omkeren
			095 ó 099	Omkeren kantelen annuleren
			100 ó 104	Omkeren zwenken annuleren
			105 ó 109	Omkeren kantelen/zwenken annuleren
			110 ó 114	Geen functie (gereserveerd voor toekomstig gebruik)
			115 ó 119	Koppel alle koppen aan kop 1
			120 ó 124	Ontkoppel alle koppen van kop 1
			125 ó 129	Geen functie (gereserveerd voor toekomstig gebruik)
			130 ó 134	Geen functie (gereserveerd voor toekomstig gebruik)
			135 ó 139	Dimmersnelheid modus snel
			140 ó 144	Dimmersnelheid modus soepel
			145 ó 255	Geen functie
	16	Dimmer	000 ó 255	0–100%
	17	Sluiter	000 ó 019	Uit
			020 ó 024	Aan
			025 ó 064	Langzaam tot snel
			065 ó 069	Aan
			070 ó 084	Snel aan, langzaam uit, snel tot langzaam
			085 ó 089	Aan
			090 ó 104	Langzaam aan, snel uit, snel tot langzaam
			105 ó 109	Aan
			110 ó 124	Willekeurig, snel tot langzaam
			125 ó 129	Aan
			130 ó 144	Willekeurig snel aan, langzaam uit, snel tot langzaam
			145 ó 149	Aan
			150 ó 164	Willekeurig langzaam aan, snel uit, snel tot langzaam
			165 ó 169	Aan
			170 ó 184	Puls, snel tot langzaam
			185 ó 189	Aan
			190 ó 204	Willekeurige puls, snel tot langzaam
			205 ó 209	Aan
			210 ó 224	Infaden, uitfaden, snel tot langzaam
			225 ó 229	Aan
			230 ó 244	Willekeurige puls, snel tot langzaam
			245 ó 255	Aan

“Standard” Modus (25CH vervolg)	Kanaal	Functie	Waarde	Percentage/instelling
	18	Kleurenmacro	000 ó 013	Geen functie
			014 ó 020	Kleur 1
			021 ó 028	Kleur 2
			029 ó 036	Kleur 3
			037 ó 044	Kleur 4
			045 ó 052	Kleur 5
			053 ó 060	Kleur 6
			061 ó 068	Kleur 7
			069 ó 076	Kleur 8
			077 ó 084	Kleur 9
			085 ó 092	Kleur 10
			093 ó 100	Kleur 11
			101 ó 108	Kleur 12
			109 ó 116	Kleur 13
			117 ó 124	Kleur 14
			125 ó 133	Kleur 15
			134 ó 185	Geen functie
			186 ó 207	Regenboogeffect, snel tot langzaam
			208 ó 213	Stop
			214 ó 235	Omgekeerd regenboogeffect, snel tot langzaam
			236 ó 240	Geen functie
			241 ó 255	Kleursprong, snel tot langzaam

“Standard” Modus (25CH vervolg)	Kanaal	Functie	Waarde	Percentage/instelling				
				Kop 1	Kop 2	Kop 3	Kop 4	Kop 5
			000 ó 005	●	●	●	●	●
			006 ó 011	○	●	●	●	●
			012 ó 017	○	○	●	●	●
			018 ó 023	○	○	○	●	●
			024 ó 029	○	○	○	○	●
			030 ó 035	○	○	○	○	○
			036 ó 041	●	○	○	○	○
			042 ó 047	●	●	○	○	○
			048 ó 053	●	●	●	○	○
			054 ó 059	●	●	●	●	○
			060 ó 065	●	●	●	●	●
			066 ó 071	○	○	○	○	○
			072 ó 077	●	○	○	○	○
			078 ó 083	○	●	○	○	○
			084 ó 089	○	○	●	○	○
			090 ó 095	○	○	○	●	○
			096 ó 101	○	○	○	○	●
			102 ó 107	○	○	○	○	○
			108 ó 113	●	●	○	○	○
		Voorinstelling aan/uit (● = aan; ○ = uit)	114 ó 119	○	●	●	○	○
	19		120 ó 125	○	○	●	●	○
			126 ó 131	○	○	○	●	●
			132 ó 137	●	○	○	○	●
			138 ó 143	○	○	○	○	○
			144 ó 149	○	●	●	●	●
			150 ó 155	●	○	●	●	●
			156 ó 161	●	●	○	●	●
			162 ó 167	●	●	●	○	●
			168 ó 173	●	●	●	●	○
			174 ó 179	○	○	○	○	○
			180 ó 185	○	○	○	○	●
			186 ó 191	○	○	○	●	●
			192 ó 197	○	○	●	●	●
			198 ó 203	○	●	●	●	●
			204 ó 209	●	●	●	●	●
			210 ó 215	○	○	○	○	○
			216 ó 221	●	●	●	○	○
			222 ó 227	○	●	●	●	○
			228 ó 233	○	○	●	●	●
			234 ó 239	●	○	○	●	●
			240 ó 245	●	●	○	○	●
			246 ó 255	●	●	●	●	●

“Standard” Modus (25CH vervolg)	Kanaal	Functie	Waarde	Percentage/instelling
			000 ó 015	Geen functie
			016 ó 020	LED-macro 1
			021 ó 025	LED-macro 2
			026 ó 030	LED-macro 3
			031 ó 035	LED-macro 4
			036 ó 040	LED-macro 5
			041 ó 045	LED-macro 6
			046 ó 050	LED-macro 7
			051 ó 055	LED-macro 8
			056 ó 060	LED-macro 9
			061 ó 065	LED-macro 10
			066 ó 070	LED-macro 11
			071 ó 075	LED-macro 12
			076 ó 080	LED-macro 13
			081 ó 085	LED-macro 14
			086 ó 090	LED-macro 15
			091 ó 095	LED-macro 16
			096 ó 100	LED-macro 17
			101 ó 105	LED-macro 18
			106 ó 110	LED-macro 19
			111 ó 115	LED-macro 20
			116 ó 120	LED-macro 21
			121 ó 125	LED-macro 22
		LED-macro/	126 ó 130	LED-macro 23
	20	**Automatisch**	131 ó 135	LED-macro 24 (cyclus 1–23)
		programma	136 ó 140	Automatisch programma 1
			141 ó 145	Automatisch programma 2
			146 ó 150	Automatisch programma 3
			151 ó 155	Automatisch programma 4
			156 ó 160	Automatisch programma 5
			161 ó 165	Automatisch programma 6
			166 ó 170	Automatisch programma 7
			171 ó 175	Automatisch programma 8
			176 ó 180	Automatisch programma 9
			181 ó 185	Automatisch programma 10
			186 ó 190	Automatisch programma 11
			191 ó 195	Automatisch programma 12
			196 ó 200	Automatisch programma 13
			201 ó 205	Automatisch programma 14
			206 ó 210	Automatisch programma 15
			211 ó 215	Automatisch programma 16
			216 ó 220	Automatisch programma 17
			221 ó 225	Automatisch programma 18
			226 ó 230	Automatisch programma 19
			231 ó 235	Automatisch programma 20
			236 ó 240	Automatisch programma 21
			241 ó 245	Automatisch programma 22
			246 ó 250	Automatisch programma 23
			251 ó 255	Automatisch programma 24 (cyclus 1–23)
	21	**LED-Macro snelheid**	000 ó 255	Langzaam tot snel

“Standard” Modus (25CH vervolg)

Kanaal	Functie	Waarde	Percentage/instelling
22	**Rood**	000 ó 255	RGBW-modus: 0–100%/CMY-modus: 100%–0
23	**Groen**	000 ó 255	RGBW-modus: 0–100%/CMY-modus: 100%–0
24	**Blauw**	000 ó 255	RGBW-modus: 0–100%/CMY-modus: 100%–0
25	**Wit**	000 ó 255	RGBW-modus: 0–100%/CMY-modus: 100%–0

“Basic” Modus (18CH)

Kanaal	Functie	Waarde	Percentage/instelling
1	**Zwenken**	000 ó 255	0–100%
2	**Continue zwenken**	000 001 ó 127 128 129 ó 255	Geen functie Rotatie tegen de klok in, langzaam tot snel Stop Rotatie met de klok mee, langzaam tot snel
3	**Kantelen alle**	000 ó 255	0–100%
4	**Continue kantelen alle**	000 001 ó 127 128 129 ó 255	Geen functie Rotatie tegen de klok in, langzaam tot snel Stop Rotatie met de klok mee, langzaam tot snel
5	**Kantelverplaatsing**	000 ó 255	Verplaatsing koppen van elkaar, 0–360°
6	**Kantelmacro**	000 ó 047 048 ó 055 056 ó 063 064 ó 071 072 ó 079 080 ó 087 088 ó 095 096 ó 103 104 ó 111 112 ó 119 120 ó 127 128 ó 135 136 ó 143 144 ó 151 152 ó 159 160 ó 167 168 ó 175 176 ó 183 184 ó 191 192 ó 199 200 ó 207 208 ó 215 216 ó 223 224 ó 231 232 ó 239 240 ó 247 248 ó 255	Geen functie Kantelmacro 1 Kantelmacro 2 Kantelmacro 3 Kantelmacro 4 Kantelmacro 5 Kantelmacro 6 Kantelmacro 7 Kantelmacro 8 Kantelmacro 9 Kantelmacro 10 Kantelmacro 11 Kantelmacro 12 Kantelmacro 13 Kantelmacro 14 Kantelmacro 15 Kantelmacro 16 Kantelmacro 17 Kantelmacro 18 Kantelmacro 19 Kantelmacro 20 Kantelmacro 21 Kantelmacro 22 Kantelmacro 23 Kantelmacro 24 Kantelmacro 25 Kantelmacro 26
7	**Kantelmacro snelheid**	000 ó 255	Snel tot langzaam

“Basic” Modus (18CH vervolg)	Kanaal	Functie	Waarde	Percentage/instelling
	8	Regeling	000 ó 009	Geen functie
			010 ó 014	Handmatige kantelverduistering
			015 ó 019	Annuleer handmatige kantelverduistering
			020 ó 024	1 armatuurmacro
			025 ó 029	2 armatuurmacro 2
			030 ó 034	4 armatuurmacro 1
			035 ó 039	4 armatuurmacro 2
			040 ó 044	4 armatuurmacro 2
			045 ó 049	4 armatuurmacro 3
			050 ó 054	4 armatuurmacro 4
			055 ó 059	Zwenkreset
			060 ó 064	Kantelreset
			065 ó 069	Geen functie (gereserveerd voor toekomstig gebruik)
			070 ó 074	Alles herstellen
			075 ó 079	Geen functie (gereserveerd voor toekomstig gebruik)
			080 ó 084	Zwenken/kantelen omkeren
			085 ó 089	Zwenken omkeren
			090 ó 094	Kantelen omkeren
			095 ó 099	Omkeren kantelen annuleren
			100 ó 104	Omkeren zwenken annuleren
			105 ó 109	Omkeren kantelen/zwenken annuleren
			110 ó 114	Geen functie (gereserveerd voor toekomstig gebruik)
			115 ó 119	Koppel alle koppen aan kop 1
			120 ó 124	Ontkoppel alle koppen van kop 1
			125 ó 129	Geen functie (gereserveerd voor toekomstig gebruik)
			130 ó 134	Geen functie (gereserveerd voor toekomstig gebruik)
			135 ó 139	Dimmersnelheid modus snel
			140 ó 144	Dimmersnelheid modus soepel
			145 ó 255	Geen functie
	9	Dimmer	000 ó 255	0–100%
	10	Sluiter	000 ó 019	Uit
			020 ó 024	Aan
			025 ó 064	Langzaam tot snel
			065 ó 069	Aan
			070 ó 084	Snel aan, langzaam uit, snel tot langzaam
			085 ó 089	Aan
			090 ó 104	Langzaam aan, snel uit, snel tot langzaam
			105 ó 109	Aan
			110 ó 124	Willekeurig, snel tot langzaam
			125 ó 129	Aan
			130 ó 144	Willekeurig snel aan, langzaam uit, snel tot langzaam
			145 ó 149	Aan
			150 ó 164	Willekeurig langzaam aan, snel uit, snel tot langzaam
			165 ó 169	Aan
			170 ó 184	Puls, snel tot langzaam
			185 ó 189	Aan
			190 ó 204	Willekeurige puls, snel tot langzaam
			205 ó 209	Aan
			210 ó 224	Infaden, uitfaden, snel tot langzaam
			225 ó 229	Aan
			230 ó 244	Willekeurige puls, snel tot langzaam
			245 ó 255	Aan

11	**Kleurenmacro**	000 ó 013	Geen functie
		014 ó 020	Kleur 1
		021 ó 028	Kleur 2
		029 ó 036	Kleur 3
		037 ó 044	Kleur 4
		045 ó 052	Kleur 5
		053 ó 060	Kleur 6
		061 ó 068	Kleur 7
		069 ó 076	Kleur 8
		077 ó 084	Kleur 9
		085 ó 092	Kleur 10
		093 ó 100	Kleur 11
		101 ó 108	Kleur 12
		109 ó 116	Kleur 13
		117 ó 124	Kleur 14
		125 ó 133	Kleur 15
		134 ó 185	Geen functie
		186 ó 207	Regenboogeffect, snel tot langzaam
		208 ó 213	Stop
		214 ó 235	Omgekeerd regenboogeffect, snel tot langzaam
		236 ó 240	Geen functie
		241 ó 255	Kleursprong, snel tot langzaam

“Basic” Modus (18CH vervolg)	**Kanaal**	**Functie**	**Waarde**	**Percentage/instelling**				
				Kop 1	Kop 2	Kop 3	Kop 4	Kop 5
			000 ó 005	●	●	●	●	●
			006 ó 011	○	●	●	●	●
			012 ó 017	○	○	●	●	●
			018 ó 023	○	○	○	●	●
			024 ó 029	○	○	○	○	●
			030 ó 035	○	○	○	○	○
			036 ó 041	●	○	○	○	○
			042 ó 047	●	●	○	○	○
			048 ó 053	●	●	●	○	○
			054 ó 059	●	●	●	●	○
			060 ó 065	●	●	●	●	●
			066 ó 071	○	○	○	○	○
			072 ó 077	●	○	○	○	○
			078 ó 083	○	●	○	○	○
			084 ó 089	○	○	●	○	○
			090 ó 095	○	○	○	●	○
			096 ó 101	○	○	○	○	●
			102 ó 107	○	○	○	○	○
			108 ó 113	●	●	○	○	○
		Voorinstelling aan/uit (● = aan; ○ = uit)	114 ó 119	○	●	●	○	○
	12		120 ó 125	○	○	●	●	○
			126 ó 131	○	○	○	●	●
			132 ó 137	●	○	○	○	●
			138 ó 143	○	○	○	○	○
			144 ó 149	○	●	●	●	●
			150 ó 155	●	○	●	●	●
			156 ó 161	●	●	○	●	●
			162 ó 167	●	●	●	○	●
			168 ó 173	●	●	●	●	○
			174 ó 179	○	○	○	○	○
			180 ó 185	○	○	○	○	●
			186 ó 191	○	○	○	●	●
			192 ó 197	○	○	●	●	●
			198 ó 203	○	●	●	●	●
			204 ó 209	●	●	●	●	●
			210 ó 215	○	○	○	○	○
			216 ó 221	●	●	●	○	○
			222 ó 227	○	●	●	●	○
			228 ó 233	○	○	●	●	●
			234 ó 239	●	○	○	●	●
			240 ó 245	●	●	○	○	●
			246 ó 255	●	●	●	●	●

“Basic” Modus (18CH vervolg)	Kanaal	Functie	Waarde	Percentage/instelling
			000 ó 015	Geen functie
			016 ó 020	LED-macro 1
			021 ó 025	LED-macro 2
			026 ó 030	LED-macro 3
			031 ó 035	LED-macro 4
			036 ó 040	LED-macro 5
			041 ó 045	LED-macro 6
			046 ó 050	LED-macro 7
			051 ó 055	LED-macro 8
			056 ó 060	LED-macro 9
			061 ó 065	LED-macro 10
			066 ó 070	LED-macro 11
			071 ó 075	LED-macro 12
			076 ó 080	LED-macro 13
			081 ó 085	LED-macro 14
			086 ó 090	LED-macro 15
			091 ó 095	LED-macro 16
			096 ó 100	LED-macro 17
			101 ó 105	LED-macro 18
			106 ó 110	LED-macro 19
			111 ó 115	LED-macro 20
			116 ó 120	LED-macro 21
			121 ó 125	LED-macro 22
		LED-macro/	126 ó 130	LED-macro 23
	13	**Automatisch**	131 ó 135	LED-macro 24 (cyclus 1–23)
		programma	136 ó 140	Automatisch programma 1
			141 ó 145	Automatisch programma 2
			146 ó 150	Automatisch programma 3
			151 ó 155	Automatisch programma 4
			156 ó 160	Automatisch programma 5
			161 ó 165	Automatisch programma 6
			166 ó 170	Automatisch programma 7
			171 ó 175	Automatisch programma 8
			176 ó 180	Automatisch programma 9
			181 ó 185	Automatisch programma 10
			186 ó 190	Automatisch programma 11
			191 ó 195	Automatisch programma 12
			196 ó 200	Automatisch programma 13
			201 ó 205	Automatisch programma 14
			206 ó 210	Automatisch programma 15
			211 ó 215	Automatisch programma 16
			216 ó 220	Automatisch programma 17
			221 ó 225	Automatisch programma 18
			226 ó 230	Automatisch programma 19
			231 ó 235	Automatisch programma 20
			236 ó 240	Automatisch programma 21
			241 ó 245	Automatisch programma 22
			246 ó 250	Automatisch programma 23
			251 ó 255	Automatisch programma 24 (cyclus 1–23)

“Basic” Modus (18CH vervolg)

Kanaal	Functie	Waarde	Percentage/instelling
14	**LED-Macro snelheid**	000 ó 255	Langzaam tot snel
15	**Rood**	000 ó 255	RGBW-modus: 0–100%/CMY-modus: 100%–0
16	**Groen**	000 ó 255	RGBW-modus: 0–100%/CMY-modus: 100%–0
17	**Blauw**	000 ó 255	RGBW-modus: 0–100%/CMY-modus: 100%–0
18	**Wit**	000 ó 255	RGBW-modus: 0–100%/CMY-modus: 100%–0

“Dual Control Movement”-waarden

“Advanced Movement” Modus (23CH)

Kanaal	Functie	Waarde	Percentage/instelling
1	**Zwenken**	000 ó 255	0–100%
2	**Fijn zwenken**	000 ó 255	0–100%
3	**Continue zwenken**	000 001 ó 127 128 129 ó 255	Geen functie Rotatie tegen de klok in, langzaam tot snel Stop Rotatie met de klok mee, langzaam tot snel
4	**Kantelen 1**	000 ó 255	0–100%
5	**Fijn kantelen 1**	000 ó 255	0–100%
6	**Kantelen 2**	000 ó 255	0–100%
7	**Fijn kantelen 2**	000 ó 255	0–100%
8	**Kantelen 3**	000 ó 255	0–100%
9	**Fijn kantelen 3**	000 ó 255	0–100%
10	**Kantelen 4**	000 ó 255	0–100%
11	**Fijn kantelen 4**	000 ó 255	0–100%
12	**Kantelen 5**	000 ó 255	0–100%
13	**Fijn kantelen 5**	000 ó 255	0–100%
14	**Continue Kantelen 1**	000 001 ó 127 128 129 ó 255	Geen functie Rotatie tegen de klok in, langzaam tot snel Stop Rotatie met de klok mee, langzaam tot snel
15	**Continue Kantelen 2**	000 001 ó 127 128 129 ó 255	Geen functie Rotatie tegen de klok in, langzaam tot snel Stop Rotatie met de klok mee, langzaam tot snel
16	**Continue Kantelen 3**	000 001 ó 127 128 129 ó 255	Geen functie Rotatie tegen de klok in, langzaam tot snel Stop Rotatie met de klok mee, langzaam tot snel
17	**Continue Kantelen 4**	000 001 ó 127 128 129 ó 255	Geen functie Rotatie tegen de klok in, langzaam tot snel Stop Rotatie met de klok mee, langzaam tot snel
18	**Continue Kantelen 5**	000 001 ó 127 128 129 ó 255	Geen functie Rotatie tegen de klok in, langzaam tot snel Stop Rotatie met de klok mee, langzaam tot snel

“Advanced Movement” Modus (23CH vervolg)

Kanaal	Functie	Waarde	Percentage/instelling
19	Kantelmacro	000 ó 047	Geen functie
		048 ó 055	Kantelmacro 1
		056 ó 063	Kantelmacro 2
		064 ó 071	Kantelmacro 3
		072 ó 079	Kantelmacro 4
		080 ó 087	Kantelmacro 5
		088 ó 095	Kantelmacro 6
		096 ó 103	Kantelmacro 7
		104 ó 111	Kantelmacro 8
		112 ó 119	Kantelmacro 9
		120 ó 127	Kantelmacro 10
		128 ó 135	Kantelmacro 11
		136 ó 143	Kantelmacro 12
		144 ó 151	Kantelmacro 13
		152 ó 159	Kantelmacro 14
		160 ó 167	Kantelmacro 15
		168 ó 175	Kantelmacro 16
		176 ó 183	Kantelmacro 17
		184 ó 191	Kantelmacro 18
		192 ó 199	Kantelmacro 19
		200 ó 207	Kantelmacro 20
		208 ó 215	Kantelmacro 21
		216 ó 223	Kantelmacro 22
		224 ó 231	Kantelmacro 23
		232 ó 239	Kantelmacro 24
		240 ó 247	Kantelmacro 25
		248 ó 255	Kantelmacro 26
20	Kantelmacro snelheid	000 ó 255	Snel tot langzaam
21	Dimmer	000 ó 255	0–100%
22	Sluiter	000 ó 019	Uit
		020 ó 024	Aan
		025 ó 064	Langzaam tot snel
		065 ó 069	Aan
		070 ó 084	Snel aan, langzaam uit, snel tot langzaam
		085 ó 089	Aan
		090 ó 104	Langzaam aan, snel uit, snel tot langzaam
		105 ó 109	Aan
		110 ó 124	Willekeurig, snel tot langzaam
		125 ó 129	Aan
		130 ó 144	Willekeurig snel aan, langzaam uit, snel tot langzaam
		145 ó 149	Aan
		150 ó 164	Willekeurig langzaam aan, snel uit, snel tot langzaam
		165 ó 169	Aan
		170 ó 184	Puls, snel tot langzaam
		185 ó 189	Aan
		190 ó 204	Willekeurige puls, snel tot langzaam
		205 ó 209	Aan

“Advanced Movement” Modus (23CH vervolg)

Kanaal	Functie	Waarde	Percentage/instelling
22	Sluiter	210 ó 224	Infaden, uitfaden, snel tot langzaam
		225 ó 229	Aan
		230 ó 244	Willekeurige puls, snel tot langzaam
		245 ó 255	Aan
23	Regeling	000 ó 009	Geen functie
		010 ó 014	Handmatige kantelverduistering
		015 ó 019	Annuleer handmatige kantelverduistering
		020 ó 024	1 armatuurmacro
		025 ó 029	2 armatuurmacro 2
		030 ó 034	4 armatuurmacro 1
		035 ó 039	4 armatuurmacro 2
		040 ó 044	4 armatuurmacro 2
		045 ó 049	4 armatuurmacro 3
		050 ó 054	4 armatuurmacro 4
		055 ó 059	Zwenkreset
		060 ó 064	Kantelreset
		065 ó 069	Geen functie (gereserveerd voor toekomstig gebruik)
		070 ó 074	Alles herstellen
		075 ó 079	Geen functie (gereserveerd voor toekomstig gebruik)
		080 ó 084	Zwenken/kantelen omkeren
		085 ó 089	Zwenken omkeren
		090 ó 094	Kantelen omkeren
		095 ó 099	Omkeren kantelen annuleren
		100 ó 104	Omkeren zwenken annuleren
		105 ó 109	Omkeren kantelen/zwenken annuleren
		110 ó 114	Geen functie (gereserveerd voor toekomstig gebruik)
		115 ó 119	Koppel alle koppen aan kop 1
		120 ó 124	Ontkoppel alle koppen van kop 1
		125 ó 129	Geen functie (gereserveerd voor toekomstig gebruik)
		130 ó 134	Geen functie (gereserveerd voor toekomstig gebruik)
		135 ó 139	Dimmersnelheid modus snel
		140 ó 144	Dimmersnelheid modus soepel
		145 ó 255	Geen functie

“Standard Movement” Modus (17CH)

Kanaal	Functie	Waarde	Percentage/instelling
1	Zwenken	000 ó 255	0–100%
2	Continue zwenken	000	Geen functie
		001 ó 127	Rotatie tegen de klok in, langzaam tot snel
		128	Stop
		129 ó 255	Rotatie met de klok mee, langzaam tot snel
3	Kantelen 1	000 ó 255	0–100%
4	Kantelen 2	000 ó 255	0–100%
5	Kantelen 3	000 ó 255	0–100%
6	Kantelen 4	000 ó 255	0–100%
7	Kantelen 5	000 ó 255	0–100%
8	Continue Kantelen 1	000	Geen functie
		001 ó 127	Rotatie tegen de klok in, langzaam tot snel
		128	Stop
		129 ó 255	Rotatie met de klok mee, langzaam tot snel

“Standard Movement” Modus (17CH vervolg)

Kanaal	Functie	Waarde	Percentage/instelling
9	**Continue Kantelen 2**	000	Geen functie
		001 ó 127	Rotatie tegen de klok in, langzaam tot snel
		128	Stop
		129 ó 255	Rotatie met de klok mee, langzaam tot snel
10	**Continue Kantelen 3**	000	Geen functie
		001 ó 127	Rotatie tegen de klok in, langzaam tot snel
		128	Stop
		129 ó 255	Rotatie met de klok mee, langzaam tot snel
11	**Continue Kantelen 4**	000	Geen functie
		001 ó 127	Rotatie tegen de klok in, langzaam tot snel
		128	Stop
		129 ó 255	Rotatie met de klok mee, langzaam tot snel
12	**Continue Kantelen 5**	000	Geen functie
		001 ó 127	Rotatie tegen de klok in, langzaam tot snel
		128	Stop
		129 ó 255	Rotatie met de klok mee, langzaam tot snel
13	**Kantelmacro**	000 ó 047	Geen functie
		048 ó 055	Kantelmacro 1
		056 ó 063	Kantelmacro 2
		064 ó 071	Kantelmacro 3
		072 ó 079	Kantelmacro 4
		080 ó 087	Kantelmacro 5
		088 ó 095	Kantelmacro 6
		096 ó 103	Kantelmacro 7
		104 ó 111	Kantelmacro 8
		112 ó 119	Kantelmacro 9
		120 ó 127	Kantelmacro 10
		128 ó 135	Kantelmacro 11
		136 ó 143	Kantelmacro 12
		144 ó 151	Kantelmacro 13
		152 ó 159	Kantelmacro 14
		160 ó 167	Kantelmacro 15
		168 ó 175	Kantelmacro 16
		176 ó 183	Kantelmacro 17
		184 ó 191	Kantelmacro 18
		192 ó 199	Kantelmacro 19
		200 ó 207	Kantelmacro 20
		208 ó 215	Kantelmacro 21
		216 ó 223	Kantelmacro 22
		224 ó 231	Kantelmacro 23
		232 ó 239	Kantelmacro 24
		240 ó 247	Kantelmacro 25
		248 ó 255	Kantelmacro 26
14	**Kantelmacro snelheid**	000 ó 255	Snel tot langzaam
15	**Dimmer**	000 ó 255	0–100%

“Standard Movement” Modus (17CH vervolg)

Kanaal	Functie	Waarde	Percentage/instelling
16	Sluiter	000 ó 019	Uit
		020 ó 024	Aan
		025 ó 064	Langzaam tot snel
		065 ó 069	Aan
		070 ó 084	Snel aan, langzaam uit, snel tot langzaam
		085 ó 089	Aan
		090 ó 104	Langzaam aan, snel uit, snel tot langzaam
		105 ó 109	Aan
		110 ó 124	Willekeurig, snel tot langzaam
		125 ó 129	Aan
		130 ó 144	Willekeurig snel aan, langzaam uit, snel tot langzaam
		145 ó 149	Aan
		150 ó 164	Willekeurig langzaam aan, snel uit, snel tot langzaam
		165 ó 169	Aan
		170 ó 184	Puls, snel tot langzaam
		185 ó 189	Aan
		190 ó 204	Willekeurige puls, snel tot langzaam
		205 ó 209	Aan
		210 ó 224	Infaden, uitfaden, snel tot langzaam
		225 ó 229	Aan
		230 ó 244	Willekeurige puls, snel tot langzaam
		245 ó 255	Aan
17	Regeling	000 ó 009	Geen functie
		010 ó 014	Handmatige kantelverduistering
		015 ó 019	Annuleer handmatige kantelverduistering
		020 ó 024	1 armatuurmacro
		025 ó 029	2 armatuurmacro 2
		030 ó 034	4 armatuurmacro 1
		035 ó 039	4 armatuurmacro 2
		040 ó 044	4 armatuurmacro 2
		045 ó 049	4 armatuurmacro 3
		050 ó 054	4 armatuurmacro 4
		055 ó 059	Zwenkreset
		060 ó 064	Kantelreset
		065 ó 069	Geen functie (gereserveerd voor toekomstig gebruik)
		070 ó 074	Alles herstellen
		075 ó 079	Geen functie (gereserveerd voor toekomstig gebruik)
		080 ó 084	Zwenken/kantelen omkeren
		085 ó 089	Zwenken omkeren
		090 ó 094	Kantelen omkeren
		095 ó 099	Omkeren kantelen annuleren
		100 ó 104	Omkeren zwenken annuleren
		105 ó 109	Omkeren kantelen/zwenken annuleren
		110 ó 114	Geen functie (gereserveerd voor toekomstig gebruik)
		115 ó 119	Koppel alle koppen aan kop 1
		120 ó 124	Ontkoppel alle koppen van kop 1
		125 ó 129	Geen functie (gereserveerd voor toekomstig gebruik)
		130 ó 134	Geen functie (gereserveerd voor toekomstig gebruik)
		135 ó 139	Dimmersnelheid modus snel
		140 ó 144	Dimmersnelheid modus soepel
		145 ó 255	Geen functie

“Basic Movement” Modus (10CH)

Kanaal	Functie	Waarde	Percentage/instelling
1	**Zwenken**	000 ó 255	0–100%
2	**Continue zwenken**	000	Geen functie
		001 ó 127	Rotatie tegen de klok in, langzaam tot snel
		128	Stop
		129 ó 255	Rotatie met de klok mee, langzaam tot snel
3	**Kantelen alle**	000 ó 255	0–100%
4	**Continue kantelen alle**	000	Geen functie
		001 ó 127	Rotatie tegen de klok in, langzaam tot snel
		128	Stop
		129 ó 255	Rotatie met de klok mee, langzaam tot snel
5	**Kantelverplaatsing**	000 ó 255	Verplaatsing koppen van elkaar, 0–360°
6	**Kantelmacro**	000 ó 047	Geen functie
		048 ó 055	Kantelmacro 1
		056 ó 063	Kantelmacro 2
		064 ó 071	Kantelmacro 3
		072 ó 079	Kantelmacro 4
		080 ó 087	Kantelmacro 5
		088 ó 095	Kantelmacro 6
		096 ó 103	Kantelmacro 7
		104 ó 111	Kantelmacro 8
		112 ó 119	Kantelmacro 9
		120 ó 127	Kantelmacro 10
		128 ó 135	Kantelmacro 11
		136 ó 143	Kantelmacro 12
		144 ó 151	Kantelmacro 13
		152 ó 159	Kantelmacro 14
		160 ó 167	Kantelmacro 15
		168 ó 175	Kantelmacro 16
		176 ó 183	Kantelmacro 17
		184 ó 191	Kantelmacro 18
		192 ó 199	Kantelmacro 19
		200 ó 207	Kantelmacro 20
		208 ó 215	Kantelmacro 21
		216 ó 223	Kantelmacro 22
		224 ó 231	Kantelmacro 23
		232 ó 239	Kantelmacro 24
		240 ó 247	Kantelmacro 25
		248 ó 255	Kantelmacro 26
7	**Kantelmacro snelheid**	000 ó 255	Snel tot langzaam
8	**Dimmer**	000 ó 255	0–100%

“Basic Movement” Modus (10CH)	Kanaal	Functie	Waarde	Percentage/instelling
	9	Sluiter	000 ó 019	Uit
			020 ó 024	Aan
			025 ó 064	Langzaam tot snel
			065 ó 069	Aan
			070 ó 084	Snel aan, langzaam uit, snel tot langzaam
			085 ó 089	Aan
			090 ó 104	Langzaam aan, snel uit, snel tot langzaam
			105 ó 109	Aan
			110 ó 124	Willekeurig, snel tot langzaam
			125 ó 129	Aan
			130 ó 144	Willekeurig snel aan, langzaam uit, snel tot langzaam
			145 ó 149	Aan
			150 ó 164	Willekeurig langzaam aan, snel uit, snel tot langzaam
			165 ó 169	Aan
			170 ó 184	Puls, snel tot langzaam
			185 ó 189	Aan
			190 ó 204	Willekeurige puls, snel tot langzaam
			205 ó 209	Aan
			210 ó 224	Infaden, uitfaden, snel tot langzaam
			225 ó 229	Aan
			230 ó 244	Willekeurige puls, snel tot langzaam
			245 ó 255	Aan
	10	Regeling	000 ó 009	Geen functie
			010 ó 014	Handmatige kantelverduistering
			015 ó 019	Annuleer handmatige kantelverduistering
			020 ó 024	1 armatuurmacro
			025 ó 029	2 armatuurmacro 2
			030 ó 034	4 armatuurmacro 1
			035 ó 039	4 armatuurmacro 2
			040 ó 044	4 armatuurmacro 2
			045 ó 049	4 armatuurmacro 3
			050 ó 054	4 armatuurmacro 4
			055 ó 059	Zwenkreset
			060 ó 064	Kantelreset
			065 ó 069	Geen functie (gereserveerd voor toekomstig gebruik)
			070 ó 074	Alles herstellen
			075 ó 079	Geen functie (gereserveerd voor toekomstig gebruik)
			080 ó 084	Zwenken/kantelen omkeren
			085 ó 089	Zwenken omkeren
			090 ó 094	Kantelen omkeren
			095 ó 099	Omkeren kantelen annuleren
			100 ó 104	Omkeren zwenken annuleren
			105 ó 109	Omkeren kantelen/zwenken annuleren
			110 ó 114	Geen functie (gereserveerd voor toekomstig gebruik)
			115 ó 119	Koppel alle koppen aan kop 1
			120 ó 124	Ontkoppel alle koppen van kop 1
			125 ó 129	Geen functie (gereserveerd voor toekomstig gebruik)
			130 ó 134	Geen functie (gereserveerd voor toekomstig gebruik)
			135 ó 139	Dimmersnelheid modus snel
			140 ó 144	Dimmersnelheid modus soepel
			145 ó 255	Geen functie

“Dual Control Pixel”-waarden

RGBW Modus (20CH)

Kanaal	Functie	Waarde	Percentage/instelling
1	**Kop 1 Rood**	000 ó 255	RGBW-modus: 0–100%/CMY-modus: 100%–0
2	**Kop 1 Groen**	000 ó 255	RGBW-modus: 0–100%/CMY-modus: 100%–0
3	**Kop 1 Blauw**	000 ó 255	RGBW-modus: 0–100%/CMY-modus: 100%–0
4	**Kop 1 Wit**	000 ó 255	RGBW-modus: 0–100%/CMY-modus: 100%–0
5	**Kop 2 Rood**	000 ó 255	RGBW-modus: 0–100%/CMY-modus: 100%–0
6	**Kop 2 Groen**	000 ó 255	RGBW-modus: 0–100%/CMY-modus: 100%–0
7	**Kop 2 Blauw**	000 ó 255	RGBW-modus: 0–100%/CMY-modus: 100%–0
8	**Kop 2 Wit**	000 ó 255	RGBW-modus: 0–100%/CMY-modus: 100%–0
9	**Kop 3 Rood**	000 ó 255	RGBW-modus: 0–100%/CMY-modus: 100%–0
10	**Kop 3 Groen**	000 ó 255	RGBW-modus: 0–100%/CMY-modus: 100%–0
11	**Kop 3 Blauw**	000 ó 255	RGBW-modus: 0–100%/CMY-modus: 100%–0
12	**Kop 3 Wit**	000 ó 255	RGBW-modus: 0–100%/CMY-modus: 100%–0
13	**Kop 4 Rood**	000 ó 255	RGBW-modus: 0–100%/CMY-modus: 100%–0
14	**Kop 4 Groen**	000 ó 255	RGBW-modus: 0–100%/CMY-modus: 100%–0
15	**Kop 4 Blauw**	000 ó 255	RGBW-modus: 0–100%/CMY-modus: 100%–0
16	**Kop 4 Wit**	000 ó 255	RGBW-modus: 0–100%/CMY-modus: 100%–0
17	**Kop 5 Rood**	000 ó 255	RGBW-modus: 0–100%/CMY-modus: 100%–0
18	**Kop 5 Groen**	000 ó 255	RGBW-modus: 0–100%/CMY-modus: 100%–0
19	**Kop 5 Blauw**	000 ó 255	RGBW-modus: 0–100%/CMY-modus: 100%–0
20	**Kop 5 Wit**	000 ó 255	RGBW-modus: 0–100%/CMY-modus: 100%–0

RGB Modus (15CH)

Kanaal	Functie	Waarde	Percentage/instelling
1	**Kop 1 Rood**	000 ó 255	RGBW-modus: 0–100%/CMY-modus: 100%–0
2	**Kop 1 Groen**	000 ó 255	RGBW-modus: 0–100%/CMY-modus: 100%–0
3	**Kop 1 Blauw**	000 ó 255	RGBW-modus: 0–100%/CMY-modus: 100%–0
4	**Kop 2 Rood**	000 ó 255	RGBW-modus: 0–100%/CMY-modus: 100%–0
5	**Kop 2 Groen**	000 ó 255	RGBW-modus: 0–100%/CMY-modus: 100%–0
6	**Kop 2 Blauw**	000 ó 255	RGBW-modus: 0–100%/CMY-modus: 100%–0
7	**Kop 3 Rood**	000 ó 255	RGBW-modus: 0–100%/CMY-modus: 100%–0
8	**Kop 3 Groen**	000 ó 255	RGBW-modus: 0–100%/CMY-modus: 100%–0
9	**Kop 3 Blauw**	000 ó 255	RGBW-modus: 0–100%/CMY-modus: 100%–0
10	**Kop 4 Rood**	000 ó 255	RGBW-modus: 0–100%/CMY-modus: 100%–0
11	**Kop 4 Groen**	000 ó 255	RGBW-modus: 0–100%/CMY-modus: 100%–0
12	**Kop 4 Blauw**	000 ó 255	RGBW-modus: 0–100%/CMY-modus: 100%–0
13	**Kop 5 Rood**	000 ó 255	RGBW-modus: 0–100%/CMY-modus: 100%–0
14	**Kop 5 Groen**	000 ó 255	RGBW-modus: 0–100%/CMY-modus: 100%–0
15	**Kop 5 Blauw**	000 ó 255	RGBW-modus: 0–100%/CMY-modus: 100%–0

Contact Us

USA WORLD HEADQUARTERS

General Information
Address: 5200 NW 108th Avenue
Sunrise, FL 33351
Voice: (954) 577-4455
Fax: (954) 929-5560
Toll free: (800) 762-1084

Technical Support
Voice: (844) 393-7575
Fax: (954) 756-8015
Email: chauvetcs@chauvetlighting.com

World Wide Web
www.chauvetlighting.com

EUROPE

General Information
Address: Stokstraat 18
9770 Kruishoutem
Belgium
Voice: +32 9 388 93 97

Technical Support
Email: Eutech@chauvetlighting.eu

World Wide Web
www.chauvetlighting.eu

General Information
Address: Unit 1C
Brookhill Road Industrial Estate
Pinxton, Nottingham, UK
NG16 6NT
Voice: +44 (0)1773 511115
Fax: +44 (0)1773 511110

Technical Support
Email: uktech@chauvetlighting.com

World Wide Web
www.chauvetlighting.co.uk

MEXICO

General Information
Address: Av. de las Partidas 34 - 3B
(Entrance by Calle 2)
Zona Industrial Lerma
Lerma, Edo. de México, CP 52000
Voice: +52 (728) 690-2010

Technical Support
Email: servicio@chauvet.com.mx

World Wide Web
www.chauvet.com.mx

Visit the applicable website above to verify our contact information and instructions to request support. Outside the U.S., United Kingdom, Ireland, Mexico or Benelux, contact the dealer of record.

UL 1573
CSA C22.2 No. 166
E113093

 © Copyright 2017 Chauvet | All rights reserved. Printed in P. R. C.